Prólogo

Gracias por adquirir este vehículo.

Este manual se aplica a modelo de la serie X7. El manual del propietario le introducirá en las características, estructuras, el funcionamiento y reglas de seguridad de su nuevo vehículo. Para familiarizarse con su nuevo vehículo, poder disfrutarlo plenamente, lea detenidamente este manual del propietario antes de conducir su vehículo y guardarlo en un lugar preservado. Si el vehículo se avería debido a no usar conforme a presente manual o a los cambios o modificaciones realizados sin aprobación expresa de la parte responsable de conformidad , se resueltan que no estarán cubiertos por la garantía del fabricante del vehículo. Prohibe los cambios o modificaciones ilegales del vehiculo Le ayudará el contenido del manual a dominar la forma correcta de conducir y mantener su vehículo para que pueda disfrutar plenamente de la conducción.

El manual es para proporcionar las instrucciones a los usuarios sobre el uso y mantenimiento del vehículo. Consulte el contrato de compra para conocer la versión específica del vehículo que compró. Si tiene alguna duda sobre este vehículo y este manual de propietario, Consulte a un distribuidores BAIC autorizado .

Las imágenes, los datos y las descripciones contenidas en este manual de instrucciones se ajustan a las definiciones del producto en el momento de la preparación. En vista de la continua retrofit y mejora del vehículo, las imágenes, parámetros y descripciones contenidas en el manual de propietario son para la introducción de su uso, y no deben considerarse como la base de nota de entrega.

Nuestra compañía seguirá mejorando todos los modelos. se reserva el derecho de realizar cambios en cualquier parte del vehículo, equipos o especificaciones técnicas en cualquier momento. Son últimos conteniños correctos en el momento de la impresión todos los datos relacionados con el alcance de la entrega, la apariencia, el rendimiento, las dimensiones, los pesos, las especificaciones y las características del vehículo Es posible que algunos de los equipos descritos en el manual no estén instalados en el modelo (póngase en contacto con el distribuidores BAIC autorizado para obtener más detalles). Toda la información, ilustraciones o descripciones de este manual de instrucciones no deben considerarse como un compromiso legal.

Nuestra Empresa declara solemnemente que es la única responsable de la revisión y edisión de este manual de propietario y se reserva todos los derechos e intereses en virtud de la Ley de Propiedad Intelectual, así como el derecho a modificarlo.

No se permite reproducir, duplicar o traducir ninguna parte del manual, y no se permite reproducir, almacenar en sistema de recuperación público ni transmitir por registros electrónicos, mecánicos o de ninguna otra forma, sin el consentimiento por escrito de nuestra compañía.

Bienvenido y gracias por escoger el vehículo

Los equipos/funciones marcados con "*" sólo son aplicables a algunos modelos o sólo como piezas equipadas opcionales o funciones equipadas opcionales para algunos modelos, sujeta al real del vehículo.

En la descripción textual ,“Presione el botón por un corto tiempo” significa que el tiempo es inferior a 2 segundos y mayor o igual a 0.1segundos, y “Presione el botón por un largo tiempo” significa que el tiempo es mayor o igual a 2 segundos y menor a 1 minuto.

Las direcciones mencionadas en la descripción de este manual de instrucciones son la dirección de conducción del vehículo.

A lo largo de todo el manual aparecen las palabras PELIGRO, ADVERTENCIA, PRECAUCIÓN, AVISO y el SÍMBOLO AVISO DE SEGURIDAD.Este es el símbolo de aviso de seguridad. Sirve para avisarle de riesgos potenciales que podrían causar lesiones o podría causar daños en el vehículo

PELIGRO indica que es posible que se provocan lesiones personales graves o incluso muerte si no se siguen las instrucciones;

ADVERTENCIA significa que la operación peligrosa o insegura resultará en lesiones personales o daños al vehículo;

"Atención" proporciona información útil.

El logotipo "" significa "No haga esto" o "No deje esto suceda".

Señales que indican "Siga esta instrucción" o "Este procedimiento es viable".



Se utilizan signos similares a este para identificar un elemento en el diagrama.



Señales similares a éstas indican la dirección de avance o movimiento.

BAIC Motor Co., Ltd

Marzo 2023

Notas a los Usuarios

1. Antes de utilizar el vehículo, por favor asegúrese de leer este manual de propietario cuidadosamente, este manual contiene información importante e instrucciones relacionadas con la seguridad para que se familiarice con los controles y las características de seguirdad de su vehículo,tambien contiene información sobre su mantenimiento con el fin de proporcionar una guía para una operación segura del vehículo. Si se produce una pérdida debido al uso inadecuado del vehículo, nuestra empresa no asumirá responsabilidad.
2. Por favor, asegúrese de seguir el Libro de Mantenimiento para realizar el mantenimiento del vehículo.
3. Para acomodar a conductores de diferentes estaturas, la posición de conducción debe ajustarse de la siguiente manera:

- ajuste del asiento hacia delante y atrás, cambiar la altura *, ajuste de la inclinación del respaldo, ajuste del reposacabezas.
- Ajuste la posición del volante.
- Ajuste la posición de los retrovisores interiores y exteriores.

4. El uso del cinturón de seguridad es una garantía necesaria para la conducción segura de los conductores y pasajeros en el vehículo Los adultos deben utilizar correctamente los cinturones de seguridad, y deben usar sistemas de sujeción y cinturón para los niños según ese manual de propietario.
5. Inspección previa antes de salir:

- si las luces del vehículo funcionan correctamente;
- la limpieza del parabrisas y los retrovisores, el estado de funcionamiento de los limpiaparabrisas;
- la posición del ángulo de visión del retrovisor;
- Presión de aire y desgaste de los neumáticos. El estado de los neumáticos afecta directamente a la accionamiento, economía y suavidad del vehículo, y aún más relacionado con la seguridad en la conducción, por favor, utilice y mantenga los neumáticos (incluye neumático de repuesto) correctamente de acuerdo con ese manual. Debe inspeccionar la presión del neumático cuando el neumático está frío.
- Altura del nivel de aceite, agente refrigerante, agente de frenos, etc.
- Estado de la batería eléctrica

6. Deje el botón de arranque/parada en modo "RUN" para comprobar las luces de advertencia.
7. Funcionamiento del motor:

- No haga funcionar el motor durante largos períodos de tiempo en un almacén cerrado para evitar la intoxicación por gases de escape;
- Cuando la batería está baja, la unidad de control del motor y el motor no podrían funcionar normalmente y el motor no se arrancará.

8. Freno:

- Cuando el motor está apagado, el reforzador de freno no funciona, se aumentará significativamente el esfuerzo del conductor del pedal de freno y la eficiencia de rendimiento de frenado se reducirá bastante, por eso se prohibe estrictamente deslizar el vehículo cuando el motor está apagado.
- Antes de dejar del vehículo, primero debe detenerlo bien, luego coloca la marcha a la posición "N", activar el freno de estacionamiento y, a continuación, cambiar la marcha a "P".
- En caso de una frenada de emergencia o en carreteras resbaladizas, el ABS puede evitar el bloqueo de las ruedas, lo que favorece la estabilidad de dirección de la marcha, pero aun así debe conducir con precaución.

9. Sobre las luces de advertencia del panel

- Si hay una luz roja de advertencia (como la temperatura de los frenos, el lubricante,el agente refrigerante, etc.) en el panel durante la conducción, debe detenerse de manera segura lo antes posible, revisar el vehículo de acuerdo con las instrucciones de este manual y comunicarse con el concesionario de BAIC si es necesario.
- Si la luz de advertencia amarilla en el instrumento combinado se enciende mientras conduce, se debe revisar el vehículo de acuerdo con las instrucciones de este manual del propietario. Si es necesario, comuníquese con un distribuidor autorizado de BAIC para realizar el mantenimiento.

10. Accesorios eléctricos:

- Cualquier prestaciones adicionales de accesorios eléctricos debe cablearse de acuerdo con la posición de conexión y el método de cableado especificado, y estos deben ser realizados por un distribuidores BAIC autorizado.

11. Este vehículo está equipado con un convertidor catalítico, por lo que está estrictamente prohibido usar gasolina con plomo, ya que esto podría causar daños rápidos al convertidor catalítico.

12. Consejos sobre seguridad:

¡Cumpla con las siguientes reglas de conducción importantes para garantizar un viaje seguro!

- Respeta estrictamente las normas de tráfico, conduce de manera segura.
- No conduzca después de beber alcohol o consumir drogas.
- Observa las señales de límite de velocidad, no excedas la velocidad.

13. Al tintar el interior del parabrisas delantero , no permita que entre agua en el tablero de instrumentos; no coloque paraguas mojados, vasos que contengan líquidos encima el tablero de instrumentos cuando utilice el vehículo diario, ya que el derrame de agua al tablero de instrumentos puede causar daños en los componentes eléctricos.

14. Para el mantenimiento y modificación del vehículo, diríjase al concesionario de BAIC Las herramientas necesarias, equipos de diagnóstico, información sobre reparaciones y personal cualificado están disponibles en los distribuidores BAIC autorizados.

Índice

Bienvenido y gracias por escoger el vehículo.....1

Notas a los Usuarios 3

Consejos para el manejo seguro 9

Conducción Segura..... 9
Postura de asiento correcta del conductor y pasajeros 10
Cinturón de seguridad 12
Sistema de airbags..... 17
Seguridad de niños 26
Signo de seguridad 33

Sistema de manejo y equipo.....34

Disposición general del instrumento y mecanismo de operación 34
Pantalla de control del vehículo 36
Panel de Instrumentos (7 pulgada)..... 37
Volante de dirección 59
llave inteligente 61
Sistema de entrada y arranque sin llave 66
Sistema de alarma antirrobo..... 68
Sistema de corte del conducto de combustible..... 69
Sistema de cierre centralizado..... 70
Tapa del Motor 73
Maletero..... 74
Tapa de llenado de depósito 79
Ventanilla eléctrica 81
Techo solar panorámico*..... 83
Iluminación fuera del vehículo..... 85
Iluminación interior..... 90
Limpiaparabrisas 92
Espejo retrovisor interior..... 96
Retrovisor exterior..... 97
Visera..... 98
Silla..... 99
Dispositivo de almacenamiento..... 107
Interfaz de equipos eléctricos..... 112
Sistema de Aire Acondicionado..... 115
Sistema de audio e interfaz de diagnóstico..... 123
Registrador de Eventos de Datos (EDR)..... 124
Accesorios y Modificaciones..... 125

Guía de conducción.....127

Adaptación de vehículo nuevo 127
Arrancar y conducir..... 128

Índice

Modos de conducción 135
Estacionar 135
Sistema de dirección asistida eléctrica 136
Sistema de freno 137
Control de crucero* 145
Sistema de control de crucero adaptativo (ACC)* 149
Sistema de alerta de cambio de carril (LDW)* 159
Sistema de asistencia de mantenimiento de carril (LKS)* 161
sistema de advertencia en cambios de carril (RDP)* 164
Control de crucero inteligente (IACC)* 166
Sistemas predictivos de frenada de emergencia (PEBS)* 173
Sistema de asistencia de luz alta (HMA)* 177
Sistemas de control directo de la presión de los neumáticos 178
Sistema de asistencia al estacionamiento 180
Sistema de cámara de marcha atrás* 183
Sistema de video panorámico (AVM)* 184
Sistema de aviso de apertura de puertas (DOW)* 189
Detección de punto muerto (BSD)* 190
Sistema de estacionamiento automático 192
Filtro de partículas de gasolina (GPF) 196
Inspección de seguridad antes de conducir 197
Consejos para Conducir en Diferentes Condiciones 198

Mantenimiento y descripción general 202

Descripción general del mantenimiento 202
Mantenimiento Regular 202
Mantenimiento diario 202
Cabina del motor 206
Líquido de calentamiento del motor 208
Aceite de motor 209
Líquido de freno 212
Acumulador 214
Lavaparabrisas y limpiaparabrisas 216
Neumáticos y ruedas 221
Limpieza del vehículo 227
Medidas anticorrosión 230
Reciclaje y protección del medio ambiente 230

Manejo de accidentes 232

Las herramientas del vehículo 232
Rueda de repuesto 234
Fusible 239
Reemplazo de bombilla 246
Arranque con puente 246

Índice

Remolque 248

Datos técnicos 254

Modelos de motor y transmisión del vehículo 254
Principales especificaciones y capacidades de aceite 260

Información de mantenimiento 261

Procedimiento de Mantenimiento Preventivo 261
Hoja de información de mantenimiento 262

Información de rescate 266

Información de rescate 266

Conducción Segura

Este capítulo presenta principalmente información importante, elementos básicos, sugerencias y precauciones de seguridad para una conducción segura. Para su seguridad y la de sus pasajeros, lea y respete las normas pertinentes.

Mantener el vehículo en el estado de conducción de seguridad.

Conducir un vehículo con avería es muy peligroso. Para mantener el vehículo en estado de conducción segura, el conductor debe consultar el Libro de Mantenimiento para hacer revisar el vehículo periódicamente en un distribuidores BAIC autorizado y hacer revisar el vehículo de forma rutinaria antes de cada conducción (ver "Mantenimiento").

Ajuste el asiento correctamente

Antes de arrancar, todos los pasajeros y conductor deberían colocar el respaldo del asiento lo más vertical posible, ajustar la posición del respaldo del asiento y usar el cinturón de seguridad correctamente.

Siempre usar el cinturón de seguridad de asiento.

Las bolsas de aire solo tienen una función protectora auxiliar y no pueden sustituir la función protectora de los cinturones de seguridad en caso de accidente. Por lo tanto, todos los conductores y pasajeros deben usar correctamente los cinturones de seguridad mientras conducen.

Colocar cuidadosamente todos niños

Los niños deben ir correctamente colocados en los asientos traseros, y Los bebés y los niños pequeños deben estar sujetos con sistemas de sujeción para niños adecuados por no pueden estar sujetos con el cinturón de seguridad.

Advertirse del peligro de la bolsa de aire

Aunque los airbags ha diseñado para la protección al pasajero, pero hay mucha circunstancias en las que el contacto con el airbag puede causar lesiones mortales, sobre todo si el ocupante está sentado excesivamente cerca del airbag o si no están correctamente sujetos, especialmente en el caso de los bebés, por eso es importante de seguir todas las instrucciones de este manual de propietario.

No conduzca después de beber

No conduzcas después de haber bebido alcohol. el alcohol puede afectar los reflejos, las per- cepcionespercepciones y el juicio, y cuanto más bebes, más lento reaccionas; por lo tanto, No conduzcas después de haber bebido alcohol, y no deje tus amigos conducir después de haber bebido alcoholalcohol tampoco.

No conduzca a exceso de velocidad

La velocidad excesiva es una de las principales causas de accidentes de tráfico con lesiones y muertes. No conduzcas a más velocidad de la permitida en la carretera o de la velocidad segura permitida por las condiciones reales de la carretera durante la conducción.

Seguro con las mascotas

Cuando maneja el vehículo con las mascotas en cabina, asegúrese de que están bien sujetos, no destraerse con ellos mientras conduce y nunca las dejan dentro del vehículo sin vigilancia.

Evita el derrame de líquidos sobre el tablero de instrumetos, encima o alrededor de los aparatos eléctricos para evitar daños en el vehículo.

No se distraiga con factores externos como fumar, comer, beber, hablar con los pasajeros o hacer o recibir llamadas telefónicas mientras conducen

No conduzca un vehículo cuando su capacidad de reacción esté disminuida, como al tomar medicamentos que causen somnolencia, alcohol y drogas, que pueden disminuir la capacidad de reacción de una persona.

Evite conducir por encima de cultivos, hierbas mientras el vehículo está en movimiento para evitar que se enganchen o cuelguen cerca del tubo de escape del vehículo y casuará el incendio.

Postura de asiento correcta del conductor y pasajeros

La correcta postura de asiento del conductor



Los conductores deben sentarse en la posición correcta, pueden reducir el cansacio y garantizar la seguridad de la conducción .

Con el fin de garantizar la seguridad de los conductores y pasajeros, el conductor debe realizar las siguientes operaciones antes de conducir:

- Ajuste el asiento hacia adelante y hacia atrás a la posición adecuada para que el conductor pueda pisar a fondo el acelerador y el pedal del freno en un estado ligeramente flexionado de las articulaciones de rodillas.
- Ajuste el respaldo del asiento en un ángulo adecuado para que tenga con la espalda contra el asiento.
- Ajuste el reposacabezas para que su centro quede a ras con la parte central de orejas del conductor. La parte posterior de la cabeza debería estar lo más cerca posible del reposacabezas.
- Ajuste el volante para que haya al menos una distancia de 25 cm entre el pecho y el volante. Asegúrese de que puede sostener el punto más alto del volante con los codos ligeramente doblados.
- Ajuste el retrovisor exterior en la posición adecuada.
- Use correctamente el cinturón de seguridad.

Postura correcta del pasajero delantero

Los pasajeros de asientos delantero deben realizar las siguientes operaciones para garantizar la seguridad del viaje.

- Ajuste el asiento para mantener una distancia adecuada entre el pasajero y el tablero de instrumentos, lo que puede proporcionar la protección de seguridad más efectiva cuando se infla el airbag.
- Ajuste el respaldo del asiento para que se siente con la espalda contra el asiento,
- Ajuste la almohadilla para cabeza de modo que el centro de la almohadilla esté alineado con el centro de la oreja del pasajero delantero y la parte posterior de la cabeza esté lo más cerca posible de la almohadilla
- Use correctamente el cinturón de seguridad.
- Deben colocarse los pies antes del asiento delantero.

⚠ Para reducir el riesgo de accidentes y lesiones, debe obedecerse estrictamente lo siguiente:

- La distancia entre el pecho del conductor y el volante no debe ser demasiado corta, de lo contrario, el sistema de airbag no brindará una protección efectiva y puede incluso causar lesiones más graves al conductor.
- Deben permanecer las manos del conductor en el borde exterior del volante (posiciones de las 9 en punto y de las 3 en punto) para poder ver todos los medidores e indicadores en el tablero de instrumentos.
- No ponga los pies en el tablero de instrumentos, fuera de la ventanilla o se siente con las piernas cruzadas en el asiento mientras conduce, Se debería mantener los pies en el espacio para pies, de lo contrario, podría lesionarse fácilmente en caso de frenado brusco o accidente.

- Los ocupantes en asiento delantero no deben estar demasiado cerca al tablero de instrumentos, de lo contrario, los airbags no podrán brindar una protección eficaz y podrían incluso causar lesiones a los ocupantes en asiento delantero cuando se desplieguen.
- El conductor no debe ajustar el asiento ni los reposacabezas mientras el vehículo está en movimiento. en caso necesario, ajuste los asientos y los reposacabezas a la posición correcta después de detener el vehículo, luego podrá poner en marcha de nuevo.
- El respaldo del asiento no debe inclinarse excesivamente mientras conduce. Se debería usar el cinturón de seguridad correctamente y mantener la postura correcta para evitar lesiones durante el frenado brusco.

Postura correcta de los ocupantes traseros

Los pasajeros de asientos traseros deben realizar las siguientes operaciones para garantizar la seguridad del viaje.

- Ajuste la almohadilla para cabeza de modo que el centro de la almohadilla esté alineado con el centro de la oreja del pasajero traseros y la parte posterior de la cabeza esté lo más cerca posible de la almohadilla
- Siéntese bien y mantenga la espalda lo más cerca posible del respaldo del asiento.
- Los pies se deberían colocar bien en espacios para pies frente a los asientos traseros y mantener en el piso.
- Use correctamente el cinturón de seguridad.
- En el caso de los niños, se deben tomar las medidas de protección adecuadas de acuerdo con las normas relativas.

Área de los pedales

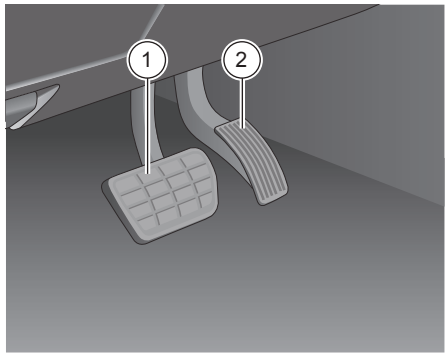

1. Pedal de freno
2. Pedal de acelerador

⚠ Antes de conducir el vehículo, es importante asegurarse de que se pueden pisar todos los pedales hasta el fondo con facilidad y se pueden volver a la posición automáticamente en todo momento.

⚠ Está prohibido llevar zapatos inadecuados, como de tacón y sandalia, cuando maneje el vehículo. Los tacones pueden impedir que el pedal del freno se presione hasta el final. Las sandalias pueden causar resbalones al pisar el pedal y la fuerza de frenado máxima no se puede aplicar a tiempo, lo que podría provocar un accidente.

Cojín para pies del conductor

La almohadilla para los pies debe fijarse en el espacio para los pies. Asegúrese de que las alfombrillas se instala y ajusta perfectamente a la moqueta y deje un espacio suficiente entre las alfombrillas y los pedales de freno y acelerador para que no hay interferencias entre ellos.

⚠ La interferencia por el cojín o otros objetos para el pedal del freno afectará el frenado del vehículo y causará accidentes.

⚠ No coloque otras almohadillas o cubiertas sobre el cojín, de lo contrario, se reducirá el recorrido del pedal, lo que dificultará el movimiento del pedal y provocará accidentes.

⚠ No guarde ningún objeto en el espacio para pies del conductor, que puede deslizarse en el área del pedal y obstruir el movimiento del pedal. Se provocarán fácilmente accidentes si el conductor no puede accionar el pedal del freno en caso de frenado brusco o de emergencia.

⚠ Es importante de que las alfombrillas estén firmemente sujeto al suelo.

⚠ No utilice la almohadilla de pie más de 10 mm de grosor.

Cinturón de seguridad

Todos los asientos de este vehículo están equipados con cinturones de seguridad de tres puntos.

El punto de apoyo de los cinturones de seguridad delanteros es ajustable en altura.

Para garantizar la seguridad en la conducción, todos los conductores y pasajeros deben usar correctamente los cinturones de seguridad.

El uso correcto del cinturón de seguridad puede mantener al conductor y pasajeros en una posición en la que es menos probable que sufran lesiones. Previene eficazmente que conductores y pasajeros choquen con componentes interiores y absorbe una gran cantidad de energía cinética, reduciendo así el grado de lesiones a conductores y pasajeros.

Al mismo tiempo, el uso correcto del cinturón de seguridad también es un requisito previo importante para la función protectora de la bolsa de aire. En el momento en que se despliega el airbag, la posición del cuerpo, la posición sentada y los movimientos del conductor, tienen una gran influencia en el rendimiento de protección del airbag. No usar el cinturón de seguridad correctamente y la posición de conducción anormal puede causar la lesión en la cabeza, el cuello y otras partes vulnerables de los ocupantes, si el airbag delantero se despliega, podría golpear con fuerza al niño y causarle lesiones graves o la muerte, estas lesiones pueden ser fatales. el cinturón de seguridad en el momento de una colisión puede rápidamente sujetar a la parte superior del cuerpo de los ocupantes para asegurar que los ocupantes está segura a la protección del alcance de airbag. El airbag puede desempeñar su función de la manera más eficaz.

⚠ Para reducir el riesgo de accidentes, se debe observar estrictamente lo siguiente:

- El conductor y los pasajeros deben usar cinturones de seguridad en todo momento mientras el vehículo esté en movimiento. Esto reduce las lesiones durante el frenado de emergencia y en caso de accidente de tráfico.
- Está terminantemente prohibido que dos personas usen el mismo cinturón de seguridad (incluso para los niños).
- Las mujeres embarazadas o las personas que necesitan ser cuidadas por otras personas también deben usar cinturones de seguridad. Los ocupantes también podrían resultar heridas graves si no abrochan los cinturones de seguridad.
- Debería quitarse la ropa suelta y pesada (como abrigo) cuando usa el cinturón de seguridad, para no afectar el ajuste del cinturón de seguridad al cuerpo y su función protectora.

- Cuando haber abrochado el cinturón de seguridad, no debe estar sobre los objetos frágiles o afilados (por ejemplo, gafas, bolígrafos, etc.), ya que podría provocar lesiones al ocupante.
- El cinturón de seguridad debe mantenerse siempre limpio. Un cinturón de seguridad muy sucio puede hacer que el retractor no se retraiga correctamente.
- Asegúrese de que el conector de hebilla no esté atascado por un cuerpo extraño, de lo contrario, la lengua de bloqueo no se puede insertar en la hebilla.
- La lengüeta metálica del cinturón de seguridad debe estar correctamente insertada en la hebilla y quedar bloqueada. El uso incorrecto del cinturón de seguridad afectará la función de protección.
- En caso de accidente, el cinturón de seguridad no podría proporcionar la protección si la cinta está suelta o agrieta, si los tornillos de fijación están flojos o el retractor funciona mal, por eso debe comprobarse periódicamente todas las piezas del cinturón de seguridad.
- Después de una colisión grave, los cinturones de seguridad usados o que han sido estirados y deformados deben ser sustituidos por el distribuidores BAIC autorizado a pesar de que no hay deformación evidente, y el sistema de sujeción del cinturón de seguridad también debe ser revisado.
- Está estrictamente prohibido reparar, desmontar e instalar piezas en el retractor o en el cinturón de seguridad por sí mismo. No modifique el cinturón de seguridad de ninguna manera. La reparación de las piezas del cinturón de seguridad debe realizarse por un distribuidores BAIC autorizado.

Ajuste de la altura del cinturón de seguridad

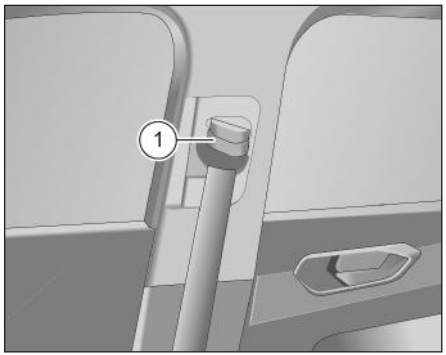

Con las funciones de ajuste de altura del cinturón de seguridad, se puede ajustar la altura de cinturón de seguridad por el regulador de la altura para adaptarse a los hombros de los diferentes ocupantas. Los pasos de ajuste de la altura del cinturón de seguridad son siguientes:

1. Sujete el extremo inferior del regulador ① ;
2. Presiona el botón de bloqueo en el extremo superior del regulador ① y mantenga;
3. Mueva el bloque guía hacia arriba y hacia abajo para ajustar el cinturón de seguridad a la posición adecuada;

4. Afloje el bloque de la guía del ajustador.
5. Después de ajustar de altura, estire con fuerza del cinturón de seguridad para verificar que el ajustador esté bien bloqueado.

⚠ El conductor nunca debe ajustar la altura del cinturón de seguridad mientras el vehículo está en movimiento.

Consecuencias de no llevar cinturón de seguridad

Muchas personas creen que en una colisión ligera pueden controlar su cuerpo con las manos para evitar lesiones, ¡esto es un error!

Tras una colisión, los ocupantes que no haber abrochado el cinturón de seguridad seguirán avanzando a la misma velocidad que antes de la colisión debido a la inercia, momento en el que el vehículo no se mueve a la misma velocidad que los ocupantes, lo que puede provocar lesiones al conductor y al pasajero.



A pesar de la velocidad está baja, pero las fuerzas que actúan sobre el cuerpo en una colisión frontal serán fuerte que los ocupantes no podrían mantenerse con las manos, y salga lanzado contra la estructura interior del vehículo, hacia delante y contra el volante, el tablero de instrumentos, el parabrisas delantero o cualquier cosa que se encuentre en sentido hacia delante.

Use correctamente el cinturón de seguridad

Uso el cinturón de seguridad delantero

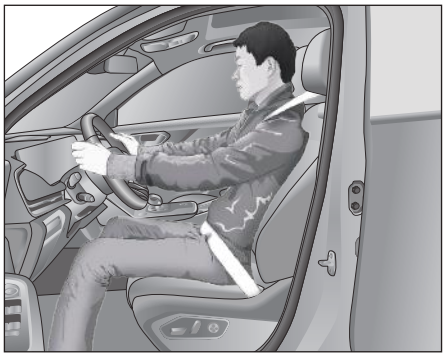

Antes de utilizar los cinturones de seguridad, ajuste la posición de los asientos delanteros en sentido horizontal, la altura* y la inclinación del respaldo.

El cinturón de seguridad se ajusta correctamente cuando la banda abdominal se ciñe a la parte superior de los muslos, no sobre el estómago. La banda del hombro debe ceñirse al hombro y el pecho El uso incorrecto del cinturón de seguridad no podría proporcionar la protección, sino que pueda causar las lesiones graves.

Nunca envuelva el cinturón de seguridad cuando lo use. Abrocha el cinturón de seguridad enrollado se aumenta la presión sobre el cuerpo de ocupante y

disminuye el efecto de protección del cinturón de seguridad.

⚠ El cinturón de seguridad debe ser lo más ajustado posible sin perjudicar la comodidad, para proporcionar una mejor protección. El hecho de que el cinturón de seguridad no esté apretado reducirá en gran medida la protección del usuario.

Bloqueo del cinturón de seguridad



Tire suavemente hacia fuera el cinturón del retractor e introduzca la lengüeta metálica en la hebilla . Se escuchará un "clic" cuando la lengüeta quede bloqueada en la hebilla.

Ajuste del cinturón de seguridad



La longitud del cinturón de seguridad se puede ajustar tirando suavemente del cinturón de seguridad; ajústelo a una posición cómoda según sea necesario.

Baje la parte de la cadera del cinturón, lo más lejos posible a través de la cadera,y luego tire de la parte superior del cinturón hacia arriba para que la parte inferior se ajuste perfectamente al cuerpo. De este modo, la pelvis del cuerpo puede soportar mayores fuerzas de impacto, reduciendo la posibilidad de lesiones internas en el abdomen.

Desbloqueo de los cinturones de seguridad



Pulse el botón rojo de la hebilla para desbloquear el cinturón de seguridad. Después de desbloquear el cinturón de seguridad, empújelo hacia arriba hasta el punto fijo de manera adecuada y el cinturón de seguridad se retraerá automáticamente dentro del retractor.

Uso del cinturón de seguridad trasero

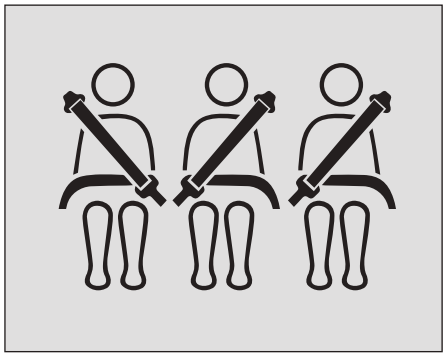

Los cinturones de seguridad traseros se usan de la misma manera que los cinturones de seguridad delanteros.

Uso del cinturón de seguridad para niños.

Los cinturones de seguridad están diseñados para adultos en presente vehículo. es recomendado que los niños menores de 12 años y los niños con una altura inferior a 1,5 m utilicen sistemas de sujeción para niños.

Uso del cinturón de seguridad durante el embarazo

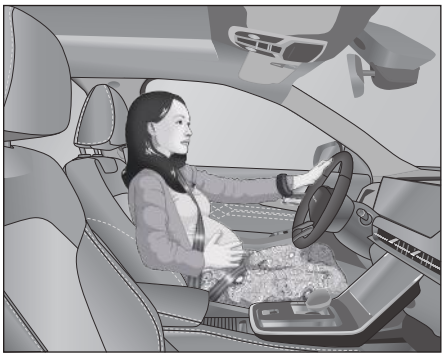

Las embarazadas deberán llevar siempre un cinturón de seguridad con banda abdominal y del hombro. Coloque la banda del hombro de manera que cruce el pecho entre los pechos y apartada del cuello. Coloque la banda abdominal debajo de la barriga de modo que quede CEÑIDA sobre la cadera y la pelvis,debajo de la curva de la barriga.

Inspección y mantenimiento de cinturones de seguridad

Comprobación del del cinturón de seguridad

El retractor del cinturón de seguridad bloqueará la banda cuando se encuentran los tres casos siguientes:

- Cuando el cinturón de seguridad se saca rápidamente del retractor;
- Cuando el vehículo reduce bruscamente la velocidad;
- Cuando el retractor del cinturón de seguridad está inclinado en un ángulo grande.

Para comprobar la fiabilidad del cinturón de seguridad, sujete la parte superior y tire rápidamente el cinturón de seguridad, el retractor debería bloquear la banda. Si el retractor no bloquea la banda, haga revisar o reparar por un distribuidores BAIC autorizado.

Mantenimiento de cinturones de seguridad.

Compruebe periódicamente que el cinturón de seguridad y todos sus componentes (como la hebilla, el lengüeta, el retractor, la banda y el regulador de altura del cinturón de seguridad) funcionan correctamente.

Si encuentra daños en las piezas del cinturón de seguridad, correas agrietadas u otros daños, reemplace el conjunto del cinturón de seguridad.

⚠ Si el retractor del cinturón de seguridad es reparado por un taller no autorizado por BAIC o por tecnicos no profesionales, o si el retractor del cinturón de seguridad se utiliza incorrecto, aumentará el riesgo de lesiones o muerte.

⚠ No está permitido reparar, desmontar o instalar las piezas o del retractor del cinturón de seguridad por sí mismo.

Sistema de airbags

El propósito del airbag es proporcionar una protección adicional. Para el sistema de airbag pueda brindar una mayor protección, el conductor y los pasajeros deben mantener una posición sentada correcta, y los niños deben estar sujetos por sistema de sujeción para niños.

⚠ Las bolsas de aire solo tienen una función protectora auxiliar y no pueden sustituir la función protectora de los cinturones de seguridad en caso de accidente.

Cuando el airbag se infla, se genera humo y polvo en el aire del interior del vehículo.Después de que el airbag se infle, sentirá un malestar por respirar el humo y el polvo, podrá causar problemas respiratorios Después de que se despliegue el airbag en un accidente, deberá lavar toda la piel expuesta con agua tibia y un jabón.

Después de desplegar la bolsa de aire, las piezas del sistema de bolsas de aire se calentarán y nunca deben tocarse para evitar quemaduras.

Protección de la airbag

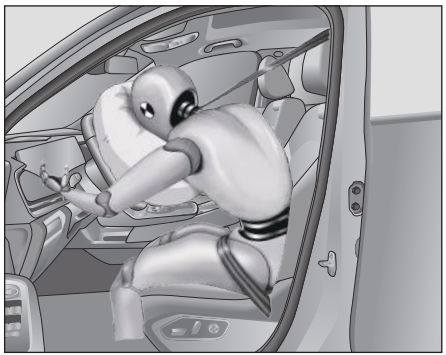

En caso de colisión grave, el sistema de la bolsa de aire abre rápidamente uno o más cojines de aire llenos de gas entre la persona y la carrocería del vehículo para reducir la lesión en el conductor y los ocupantes.

En caso de colisión grave, el airbag se inflará rápidamente en un tiempo muy breve y, a continuación, se desinflará para aliviar el impacto inercial del cuerpo, por eso el conductor y los pasajeros deben mantener la posición sentada correcta y abrochan el cinturón de seguridad correctamente para obtener mayor protección del airbag.

En caso de colisión grave, el conductor y los pasajeros que no lleven puesto el cinturón de seguridad no podrán controlarse y se moverán aleatoriamente o lanzarán del vehículo. Incluso si la bolsa de aire se infla rápidamente, no puede proteger efectivamente el cuerpo humano.

La postura de sentarse normal del conductor y los pasajeros debe estar a una distancia adecuada de la bolsa de aire delantero ,de modo que la bolsa de aire pueda inflarse completamente cuando se active, protegiendo efectivamente al conductor y a los pasajeros.

En caso de colisión, unas condiciones en las que el airbag no se infla, la fuerza y tipo de colisión, el ángulo de colisión, los obstáculos y la velocidad del vehículo, etc. Por lo tanto,es posible que el airbag no se infla aunque el vehículo sufra daños graves,

Condiciones de trabajo de los airbags

Cuando el botón Start/Stop está en el modo "RUN", el testigo de advertencia del sistema de airbag del tablero de instrumentos debe estar en el estado normal (Estado normal.): La luz de advertencia se enciende durante unos segundos y luego se apaga y permanece apagada durante el uso normal).

No haber sumergido en el agua de inundaciones habitáculo del vehículo (el vehículo haber sumergido en el agua puede provocar un cortocircuito en el controlador del airbag, causará el sistema de airbag no funcione correctamente).

Testigo de advertencia del sistema de airbag

El testigo de advertencia del sistema de airbags situado en el tablero de instrumentos indica al conductor de un fallo en el sistema de airbags. Cuando el botón Start/Stop está en la posición "RUN", la luz de advertencia de autocomprobación del sistema se encenderá durante unos segundos y luego se apagará.

Si ocurre el siguiente fenómeno, significa que el sistema de bolsas de aire está defectuoso. En este momento, es posible que la bolsa de aire y el pretensor del cinturón de seguridad no funcionen correctamente en una colisión. Debe acudir al distribuidor especial de BAIC para que lo inspeccione:

- Cuando el botón de Start/Stop está en la posición "RUN", el testigo de advertencia del sistema de airbag no se enciende durante el autocomprobación del sistema.
- Cuando el botón de Start/Stop está en la posición "RUN", el testigo de advertencia del sistema de airbag se enciende durante un tiempo constante.
- Mientras el vehículo está en movimiento, se enciende la luz de advertencia de falla del sistema de bolsas de aire.

Mantenimiento y desuso de la bolsa de aire

Los componentes del sistema de airbag están instalados en diferentes lugares del vehículo. Cualquier modificación del sistema de airbag o desmontaje de los componentes del sistema de airbag con el fin de reparar otras partes del vehículo debe ser realizada por técnicos autorizados, de lo contrario, el sistema de airbag podría resultar dañado, provocando no activa el sistema de airbag en caso de accidente o infla incorrecto.

Si el vehículo es desuso, una bolsa de aire que no se despliega es potencialmente peligrosa, por lo que cuando el vehículo es desuso, la bolsa de aire debe ser detonada de manera segura por un profesional.

Cuando limpie el volante o el tablero de instrumentos, no utilice agentes de limpieza que contengan los disolventes, ya que pueden provocar daño en la superficie de las piezas, una vez que se active el airbag, el plástico debil puede causar lesion grave al conductor y a los pasajeros.

⚠ No intente reparar, remover o instalar componentes del sistema de airbag usted mismo. La reparación de un sistema de bolsas de aire de una persona no profesional aumenta el riesgo potencial de una víctima. El sistema de la bolsa de aire no se mantiene adecuadamente y, en caso de accidente, es posible que la bolsa de aire no se despliegue o se despliegue cuando no debería.

⚠ No intente modificar el parachoques delantero o la estructura de la carrocería usted mismo.

⚠ La bolsa de aire solo se puede activar una vez, y todo el componente del sistema de bolsa de aire debe reemplazarse después de la activación.

Bolsa de aire frontal de la fila delantera

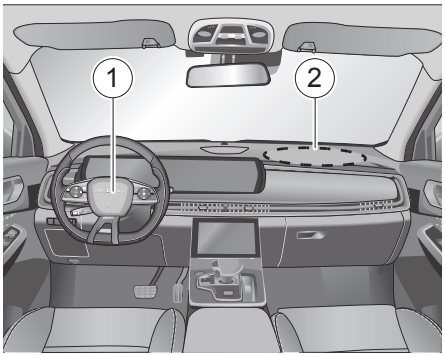

Las bolsas de aire delanteras del conductor ① está situado en el centro del volante.

La bolsa de aire delantera de los pasajeros delanteros ② se encuentra en el panel, encima de la guantera.

Las bolsas de aire delanteras se inflan cuando el vehículo recibe un fuerte impacto desde el frente y también pueden inflarse debido a impactos similares (como golpear una zanja en la carretera). Es posible que la bolsa de aire no se infle en algunas colisiones frontales (como cuando la parte delantera del vehículo golpea el tronco de un árbol, un poste de telégrafo u otro objeto de columna delgada). El grado de daño al vehículo no es una condición suficiente para que la bolsa de aire delantera se infle y se expanda.

Los airbags que se inflan y desinflan en un periodo de tiempo muy corto, activa una sola vez y no podrán proporcionar la protección a la colisión secundaria.

En las siguientes accidentes, póngase en contacto con el distribuidores BAIC autorizado lo antes posible:

- de vehículo está se han desplegado.
- Hubo una colisión en la parte delantera del vehículo, pero la bolsa de aire delantera no se desplegó.
- La parte superior de la bolsa de aire delantera del conductor o la parte superior de la bolsa de aire delantera del pasajero delantero están rotos o dañados de alguna otra manera.

Los airbags están equipados con orificios de desinflación. En caso de accidente, los airbags se inflan instantáneamente y comienzan a desinflarse en cuanto se despliegan por completo para reducir el peligro de las lesiones por impacto en la cabeza, el tórax y otras partes del cuerpo del ocupante, al mismo momento se permite al conductor tener la visibilidad hacia delante y realizar manejo de dirección u otras.

La bolsa de aire emitirá un ruido fuerte cuando se despliegue, seguido de una pequeña cantidad de humo y polvo, lo cual es normal.

Posición de asiento

Para garantizar una protección óptima en caso de un impacto severo, la bolsa de aire delantera se despliega en muy poco tiempo. Si el conductor está demasiado cerca a los airbags laterales,el inflado y el despliegue de los airbags laterales pueden causar lesión al conductor, por eso le recomendamos que mantenga una posición sentada adecuada.

Bolsas de aire laterales delanteras*

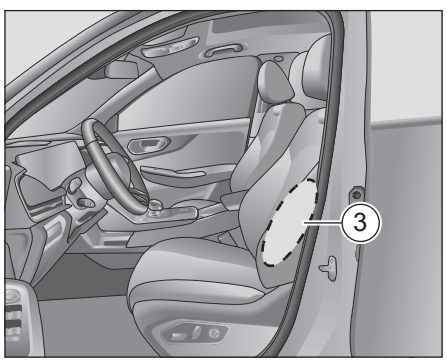

Las bolsas de aire laterales delanteras ③ se encuentran en la parte exterior de los respaldos de los asientos delanteros.

⚠ No coloque nada entre el conductor, el acompañante y la puerta. De lo contrario, dificultará el despliegue de la bolsa de aire lateral y afectará a su efecto protector.

⚠ Está prohibido utilizar fundas de asientos para cubrir los airbags laterales de los asientos, de lo contrario dificultará el despliegue de los airbags laterales.

⚠ Está prohibido que el conductor y los pasajeros del asiento delantero apoyen la cabeza o el cuerpo contra la puerta, pongan los brazos en la puerta o se extiendan por la ventana, de lo contrario podrían causar lesiones cuando se despliegue el airbag lateral.

En una colisión lateral, si la bolsa de aire se despliega determina en función de la intensidad, el ángulo de impacto, la velocidad y el punto de impacto de la colisión lateral. En algunas colisiones laterales, es posible que la bolsa de aire lateral tampoco se despliegue. los daños al vehículo no es la condición suficiente para que se inflen los airbags laterales.

En algunas colisiones, las bolsas de aire laterales no se despliegan y usted puede lesionarse si no usa el cinturón de seguridad. Los airbags están previsto para complementar los cinturones de seguridad como dispositivo de seguridad adicional, por eso todos los ocupantes del vehículo a llevar el cinturón de seguridad abrochado.

El airbag lateral no está diseñado para la protección de choque frontal y trasero, impactos laterales ligeros, ni para vuelcos del vehículo.no sirve para el frenado brusco o carretera de mal estado

Los airbags laterales también pueden no inflarse en caso de un fuerte impacto lateral en el compartimento del motor y el maletero del vehículo.

En las siguientes accidentes, póngase en contacto con el distribuidores BAIC autorizado lo antes posible:

- Se ha desplegado cualquiera de los airbags laterales.
- Se produjo una colisión en la zona de las puertas, pero los airbags laterales no se desplegaron.
- La superficie de los respaldos de los asientos con airbags laterales está rayada, agrietada o dañada.

Posición de asiento

Para proporcionar una protección mayor en caso de colisión lateral fuerte, los airbags laterales se despliegan en muy poco tiempo. Si el ocupante está demasiado cerca del airbag lateral, el inflado y el despliegue del airbag lateral pueden causar lesión al ocupante, por eso debe mantener una posición sentada adecuada (véase "posición sentada adecuada del ocupante").

Los airbags laterales y de cortina *

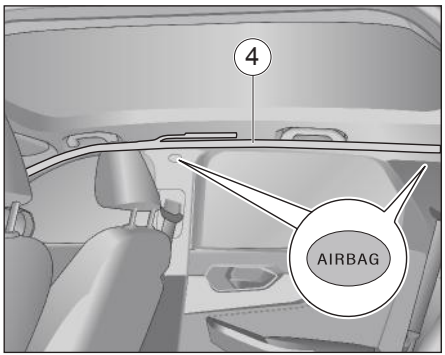

Los airbags laterales y de cortina ④ están situados a lo largo del borde del techo, entre los montantes A, B y C, a ambos lados del vehiculo, y están marcados con la logo "AIRBAG" en la cubierta.

En caso de colisión lateral, el sistema puede activar el airbag lateral y de cortina en el lado del vehículo que ha sufrido la colisión.

Se infla el aire al airbag de cortina instantáneamente cuando se activa y brinda la protección adicional en caso de accidente El airbag lateral y de cortina se infla y despliega rápidamente, cubriendo las ventanillas laterales y los montantes de las puertas y proporcionar la protección a la cabeza de pasajero.

Para ofrecer una protección adicional ideal en caso de accidente, los airbags laterales de cortina se inflan instantáneamente. Puede generar poca cantidad de humo cuando se infla la cortina, esto es normal.

En caso de colisión grave en el lateral del vehículo, los airbags laterales y de cortina se infla y rellenan el aire para reducir el riesgo de lesiones en la cabeza y la parte superior del cuerpo de los ocupantes.

Cuando un vehículo sufre un cierto grado de colisión lateral, el despliegue de la bolsa de aire lateral de cortina depende de factores como la intensidad de la colisión, el ángulo de impacto, la velocidad y el punto de impacto. Los airbags laterales y de cortina no se despliegan en caso todas las colisiones laterales y no se despliegan en caso colisiones frontales, colisiones traseras o en la mayoría de las colisiones de vuelco.

Los airbags delanteros, Los airbags laterales y de cortina y los airbags laterales de los asientos delanteros pueden desplegarse simultáneamente en determinadas colisiones.

⚠ Los airbags laterales y de cortina sólo proporcionan protección adicional en caso de colisión lateral grave; no los sustituyen a la protección proporcionada por los cinturones de seguridad.

⚠ Está prohibido que el conductor y los pasajeros del asiento delantero apoyen la cabeza o el cuerpo contra la puerta, pongan los brazos en la puerta o se extiendan por la ventana, de lo contrario podrían causar lesiones cuando se despliegue el airbag lateral.

Los airbags laterales y de cortina se inflan y desinflan en un periodo de tiempo muy corto, activan una sola vez y no podrán proporcionar la protección a las colisión secundaria

No coloque nada sobre o cerca del volante o de la cubierta de la bolsa de aire.

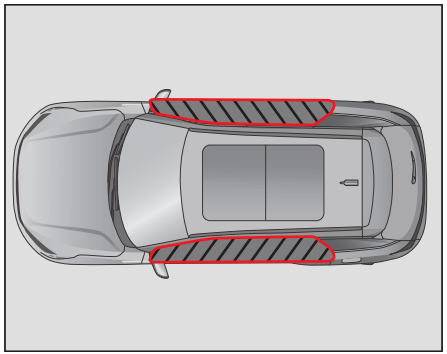

En las siguientes accidentes, póngase en contacto con el distribuidores BAIC autorizado lo antes posible:

- Se ha desplegado cualquiera de los airbags de cortina laterales.
- Se produjo una colisión en el lateral del vehículo, pero los airbags laterales de cortina no se desplegaron.
- El panel moderado exterior del airbag lateral y de cortina está agrietado o dañado.

Posición de asiento

Para proporcionar una protección mayor en caso de colisión grave, Los airbags laterales y de cortina deben desplegarse en un tiempo muy corto.

Si el conductor o los pasajeros están demasiado cerca de las bolsas de aire laterales de cortina, las bolsas de aire laterales de cortina infladas pueden causar lesiones en la cabeza o lesiones en otras partes del cuerpo, así que mantenga una postura correcta al sentarse (consulte "Postura correcta para sentarse para conductores y pasajeros").

El sistema de airbag puede extenderse.

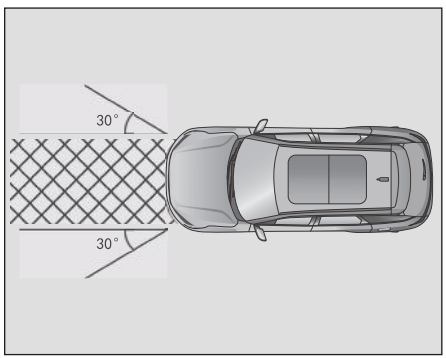

El airbag delantero puede desplegarse en caso de una colisión en ángulo aprox. 30° en ambos lados de la parte delantera que supere el grado umbral establecido.

Si haber instalado otros dispositivos de protección en la parte delantera del vehículo, los sensores no podrán detectar correctamente el impacto, podrá causar los airbags delanteros no activan correctamente.

Si el vehículo recibe un impacto lateral y el impacto excede un nivel crítico establecido, las bolsas de aire laterales pueden desplegarse.

Asegúrese de utilizar correctamente el cinturón de seguridad; de lo contrario, en caso de accidente, el despliegue del airbag podría provocar un impacto a los ocupantes, provocando lesiones graves o incluso la muerte.

Casos en los que airbags pueden no desplegarse

Las bolsas de aire brindan protección al conductor y a los pasajeros en caso de colisión. En una colisión, el sistema de los airbags determinarán si activar o desactivar dependiendo de la intensidad de la colisión, el ángulo de impacto, la velocidad y el punto de impacto.

En muchos tipos de colisiones, como las colisiones traseras, los impactos laterales, las colisiones en ángulo, los vuelcos y las colisiones frontales contra postes delgadas, es posible que los airbags no se desplieguen.

Colisión Trasera o Choque

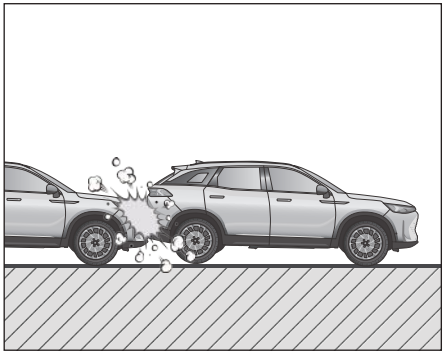

Cuando ocurre una colisión trasera o una colisión, el conductor y los pasajeros se moverán hacia el respaldo bajo la acción de la fuerza de inercia, y la bolsa de aire desplegada desde el frente no podrá proteger a los conductores y pasajeros. En este momento, es posible que la bolsa de aire delantera no se despliegue y que las bolsas de aire laterales y las bolsas de aire laterales de cortina* no funcionen.

Colisión lateral

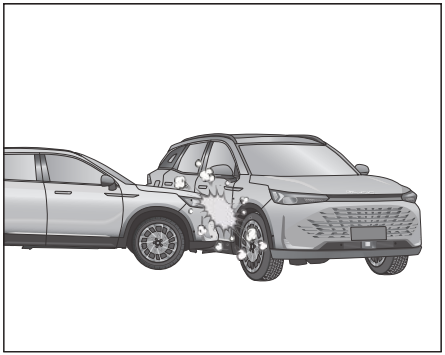

Cuando ocurre una colisión lateral, el conductor y los pasajeros se desplazarán lateralmente, por lo que el airbag desplegado desde el frente no podrá proteger a los conductores y pasajeros. En este momento, es posible que la bolsa de aire delantera no se despliegue, pero sí que se desplieguen la bolsa de aire lateral * y la bolsa de aire lateral de cortina*.

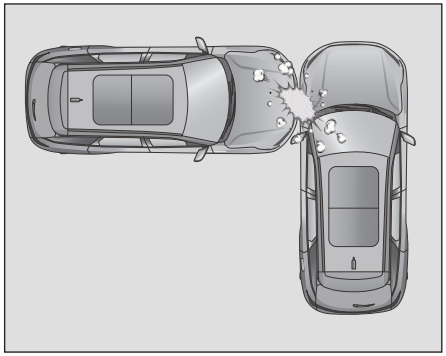

Cuando el lado exterior del compartimiento de pasajeros sufre un impacto o la carrocería del vehículo sufre un impacto leve, las bolsas de aire frontales, las bolsas de aire laterales y las bolsas de aire laterales de cortina* no funcionan.

Colisión inclinada (colisión en ángulo)

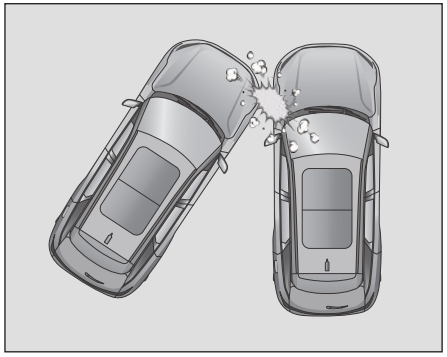

En una colisión diagonal, la fuerza de impacto percibida por el sistema de airbags puede no ser suficiente para activar el despliegue del airbag delantero, en cuyo caso el airbag delantero puede no desplegarse, y Los airbags laterales *y de cortina* pueden no activar.

Colisión trasera

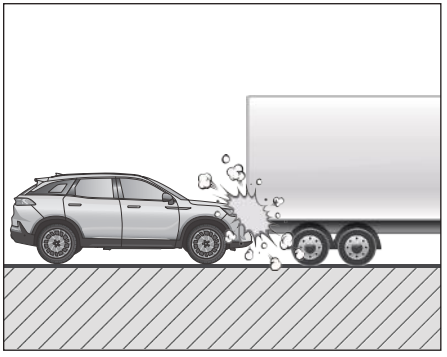

En algunas colisiónes traseras con un camión grande, el conductor realiza frenadas fuertes bajan la parte delantera del vehículo provocando que "conduzca" por debajo de un vehículo con una mayor holgura con el suelo. Los airbags podrían no inflarse en estas situaciones de "infraconducción" porque las fuerzas de deceleración que se detectan en los sensores podrían verse muy reducidas en dichas colisiones de "infraconducción".

Accidente de vuelco

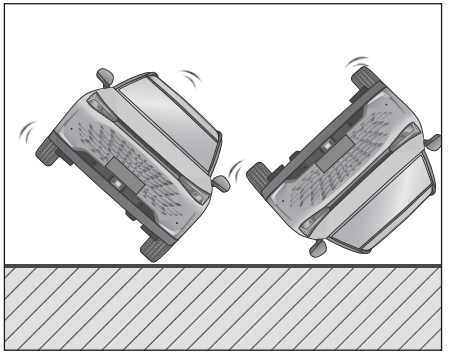

En caso de vuelco, es posible que el airbag delantero no se despliegue, ya que no pdoría proporcionar una protección adecuada a los ocupantes. Sin embargo, si el vehículo está equipado con bolsas de aire laterales y bolsas de aire laterales de cortina*, las bolsas de aire laterales y las bolsas de aire laterales de cortina* pueden desplegarse cuando el vehículo vuelca debido a un impacto lateral.

Colisión anormal

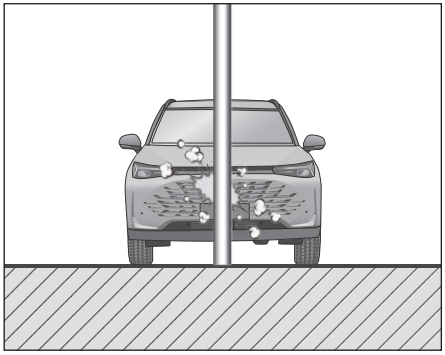

Los airbags podrían no inflarse si el vehículo colisiona contra objetos como postes o árboles, donde el punto de impacto está concentrado en una zona y la estructura del vehículo absorbe la energía de la colisión.

El airbag podrían no inflarse si el vehículo sufre una colisión débil por la fueza no es suficiente de activar el airbag.

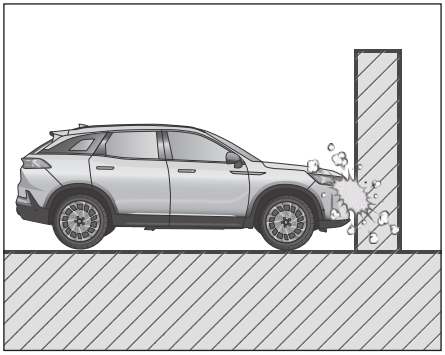

En caso de una colisión frontal leve contra una pared, donde la fuerza del impacto no cumpla con las condiciones para desplegar airbags frontales, estas no se desplegarán, y airbags laterales y airbags tipo cortina no funcionarán.

Casos de colisión de inferiror de vehículo

Cuando el vehículo está sujeto a un impacto severo, como saltar sobre un escalón, colisionar con banco de carretera o objeto duro, o cruzar un foso profundo, aunque la deformación del vehículo es ligera, el airbag también podrá inflarse si la desaceleración detectada alcanza la condición de activar

Casos de que el colisiona con objeto duro

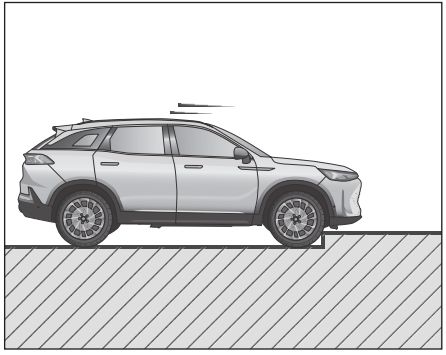

Caso que el vehículo cruza foso profundo

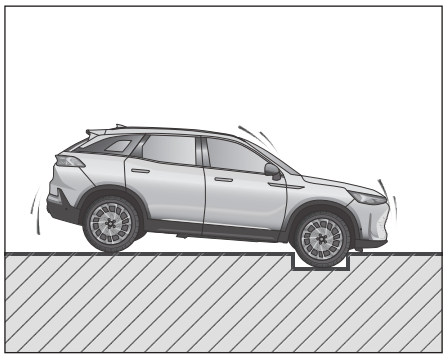

Vehículo que cae o salta sobre escalones

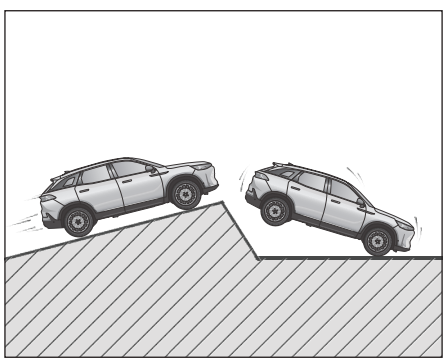

Seguridad de niños

De acuerdo con estadísticas de accidentes, los niños gozan de más seguridad cuando se sientan en los asientos traseros y no delanteros.

Recomiendamos que los niños menores de 12 años y de menos 1.5 m de altura quedan sentados en el asiento trasero, y se mantengan utilizando el cinturón de seguridad o sujeción de niños según de su edad, altura y peso.

⚠ Los niños no deben ni pueden permanecer en el maletero mientras el vehículo está en marcha. Los niños pueden sufrir lesiones graves en caso de accidente o frenada de emergencia.

⚠ No permita que los niños se quedan en la caja del reposabrazos central y No extienda la cabeza fuera del techo solar, mientras conduce para evitar lesiones graves.

⚠ Como conductor, es responsable de los niños en el vehículo: No se distraiga al conducir debido a los niños.

⚠ No permita que los niños se levanten o se arrodillen en el asiento.

⚠ No deje a los niños solos en el vehículo, ya que podría causar lesiones graves debido a las altas o bajas demasiadas temperaturas.

⚠ Los niños deben ser supervisados por un adulto mientras viajan en el vehículo. Elija un dispositivo de retención adecuado para el tamaño del niño.

⚠ Cuando hay niños en el asiento trasero, asegúrese de colocar la sujeción para niños en el estado bloqueado.



No sujeta los bebés o niños en brazos mientras conduce, ya que podría causar lesiones o la muerte del niño en caso de accidente.

Cuando más de una niña debe ser llevada

Hay dispositivos de fijación de asientos de seguridad para niños ISOFIX en los asientos a ambos lados de la fila trasera del vehículo, que se pueden utilizar para fijar hasta 2 juegos de asientos de seguridad para niños ISOFIX.

Si el niño fuese de mayor edad para usar el cinturón de seguridad, se puede sentarse el niño más grande en el asiento delantero:

- Mueva el asiento del pasajero delantero lo más atrás posible.
- Haga el niño más grande sentarse erguidos con el respaldo en posición vertical.
- Baje la altura del cinturón de seguridad, úselo correctamente y abróchelo.

Asiento de niño

Se recomienda llevar consigo en el vehículo el manual de instrucciones de la silla infantil.

⚠ Si no hay dispositivo de retención infantil, los niños de hasta 12 años y cuya altura no supere los 1,5 m no deberán utilizar únicamente el cinturón de seguridad en el coche. De lo contrario, el niño podría sufrir lesiones en el abdomen y el cuello durante una frenada de emergencia o en un accidente.

⚠ Un Sistema de sujeción para niños solo debe ser usado por un niño.

⚠ Un cinturón de seguridad solo puede ser usado por una persona, no se permite que dos niños compartan un cinturón de seguridad.

⚠ Está prohibido viajar con los niños sentados encima de pasajero

⚠ La instalación y el uso de sujeción para niños deben cumplir los requisitos de las normas de tráfico y las instrucciones del fabricante del sujeción para niños.

⚠ Está estrictamente prohibido colocar a niños tumbados en los asientos traseros mientras se conduce. y nunca dejar a un niño en la fila trasera sin la supervisión.

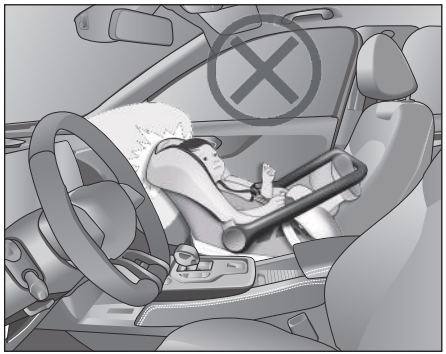

No se debe colocar un Sistema de sujeción para niños de asiento en sentido inverso a la marcha para niños en el asiento delantero del vehículo, ya que durante la inflación del airbag, ejercerá una gran fuerza sobre el respaldo del Sistema de sujeción para niños, lo que puede causar lesiones graves o incluso la muerte del niño.

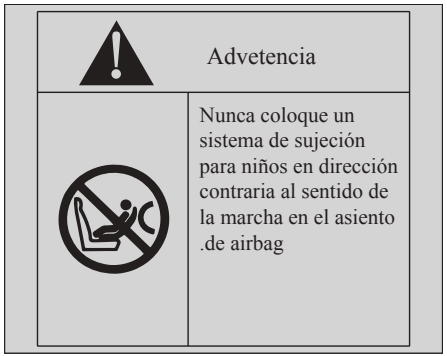

En el parasol del lado del pasajero delantero hay una etiqueta de advertencia para recordar la instalación del sistema de sujeción para niños. Lea y siga las instrucciones en las señales.

Nunca coloque un sistema de sujeción para niños en el asiento frente al airbag del vehículo

Nivel de clasificación del sistema de sujeción para niños (solo como referencia)

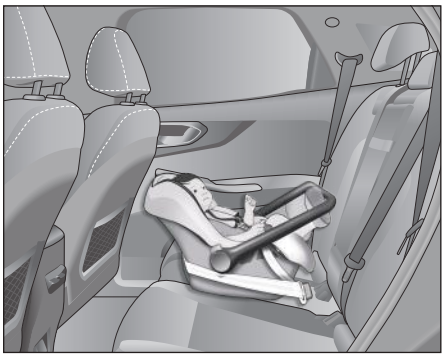

Grupo 0/0+ sistema de sujeción para niños :

Para bebés menores de 18 meses y de menos de 13 kg, es mejor usar un sistema de sujeción para niños de clase 0/0+ que se puede ajustar en una posición reclinable.



Grupo I sistema de sujeción para niños :

Para los bebés o niños menores de 4 años y que pesen entre 9 kg y 18 kg, lo mejor es sistema de sujeción para niños con cinturón de Grupo I



Grupo II sistema de sujeción para niños :

Para niños menores de 7 años y de peso de entre 15 kg y 25 kg, es mejor usar un sistema de sujeción para niños de Grupo II con un tres-punto cinturón de seguridad.



Grupo III sistema de sujeción para niños :

Para niños mayores de 7 años y que pesen entre 22 kg y 36 kg y midan menos de 1.5 metros, es mejor usar un sistema de sujeción para niños de Grupo III con un tres-punto cinturón de seguridad.

No necesitan usar el sistema de sujeción los niños que midan más de 1.50 metros. Ya pueden usar los cinturones de seguridad existentes en el vehículo.

La parte superior del cinturón de seguridad debe pasar por el centro de los hombros, Nunca cruce la banda del hombro por la cara o el cuello.

Coloque la banda abdominal del cinturón de seguridad lo más baja posible sobre la cadera, no en la cintura, de modo que quede ceñida.

Instale el sistema de sujeción para niños correctamente

Ajuste el sistema de sujeción una posición adecuada de acuerdo con el tamaño del sistema y la figura del niño antes de instalarlo en el asiento trasero. el asiento delantero debe ajustarse en. el niño sentado en el asiento trasero corre menos riesgo de lesionarse por chocar objetos duros en el vehículo or por el airbag en caso de colisión o frenado brusco.

Sistemas de retención infantil ISOFIX

El vehículo está equipado con un juego de anclajes ISOFIX para sistema de sujeción para niños para cada uno de los dos asientos traseros, consta de dos anclajes inferiores y un anclaje superior.



El soporte de anclaje inferior se encuentra en el espacio entre el respaldo y el cojín del asiento, debajo del logotipo "ISOFIX". Por favor, instale según las instrucciones proporcionadas por el fabricante del Sistema de sujeción para niños.

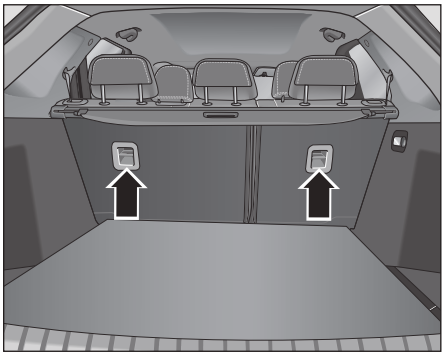

Los anclajes superiores están situados detrás de los respaldos de los asientos traseros (posición indicada por el testigo "").

Los soportes de anclaje superiores "ISOFIX" detrás de los reposacabezas de los asientos traseros sólo se pueden utilizar para fijar asientos de seguridad para niños "ISOFIX".

Los anclajes superiores e inferiores del Sistema de sujeción para niños solo pueden soportar la carga del Sistema de sujeción para niños. No debe utilizarse para sujetar otros objetos y equipos.

Posición fija correspondiente del asiento para niños

Grupo de peso	Categoría de tamaño	Módulo fijo	Posición de fijación		
			Asiento delantero de pasajero	Asientos a ambos lados de la fila trasera.	Asientos del centro de la fila trasera
Cama portátil	F	ISO/L1	X	IL**	X
	G	ISO/L2	X	IL**	X
Grupo 0: < 10kg	E	ISO/R1	X	IL*	X
Grupo 0+: < 13kg	E	ISO/R1	X	IL*	X
	D	ISO/R2	X	IL*	X
	C	ISO/R3	X	IL*	X
Grupo I: 9-18kg	D	ISO/R2	X	IL*	X
	C	ISO/R3	X	IL*	X
	B	ISO/F2	X	IUF	X
	B1	ISO/F2X	X	IUF	X
	A	ISO/F3	X	IUF	X
Grupo II: 15-25kg			X		X
Grupo III: 22-36kg			X		X

Nota:
IUF- se aplica para el sistema de sujeción para niños ISOFIX fijados con una correa de tracción en la posición "en el sentido de la marcha"de ese grupo de peso.
IL- es adecuado para instalar un sistema de sujeción del niño ISOFIX semiuniversal de una de las siguientes maneras;
- Sujeción "en sentido inverso a la marcha" utilizando las correas de sujeción o los soprtes de apoyo;
- Asegúrelo " en mismo sentido a la marcha" con los soprtes de apoyo;
- El sistema de sujeción para niños se sujeta con correas de tracción o patas de apoyo.

X - No es adecuado de instalar el sistema de sujeción para niños o asientos indicados por el peso de bebés
*: Los sistema de sujeción para niños con postes deben instalar con cuidado, consulte las instrucciones de instalación del fabricante del sujeción para niños.
**: El sujeción para niños se fija mediante dos tornillos de fijación para ISOFIX y se ocupa dos asientos traseros.

Aplicabilidad de la instalación del sujeción para niños en asientos con airbags o cortinas

Tabla de compatibilidad de airbag a los sistema de sujeción del niño

Grupo compatible	Asiento delantero		Asientos traseros laterales		Asientos centrales traseros
	Airbag activado	Airbag desactivado	Instalación en sentido inverso a la marcha	Instalación en sentido inverso a la marcha	
Grupo 0	X		X	U	X
Grupo 0+	X		X	U	X
Grupo I	X		U	U	X
Grupo II	X		U		X
Grupo III	X		U		X

U - compatible al sistema de sujeción del niño general aprobado por grupo de calidad
X - Este asiento no es aplicable a los sistema de sujeción para niños de este grupo

Signo de seguridad

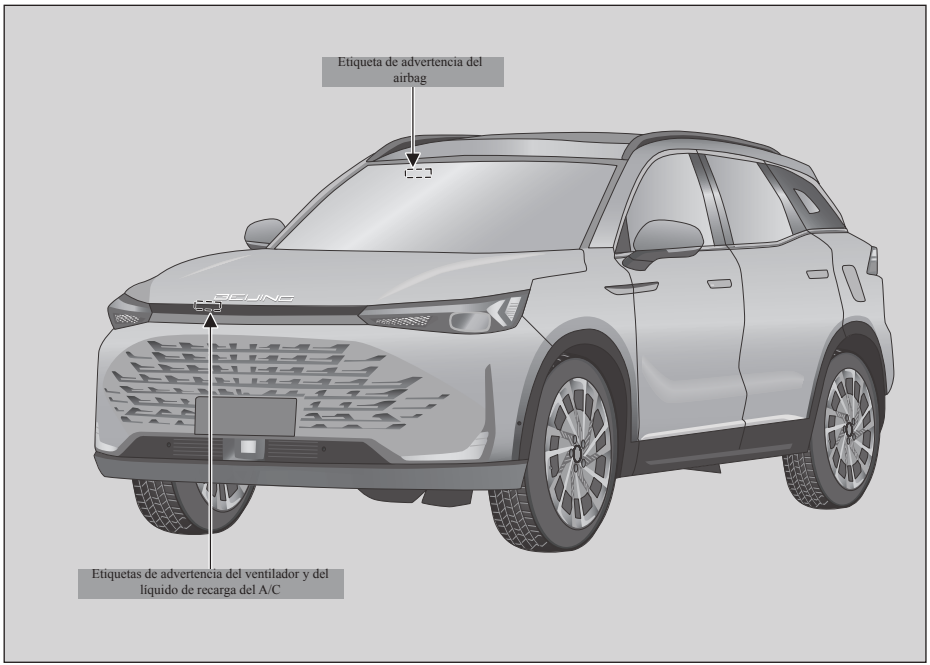

Las posiciones de las etiquetas se muestran en la imagen:

- Las etiquetas de advertencia de bolsas de aire están ubicadas en la parte delantera y trasera del parasol del pasajero delantero.
- Las etiquetas de advertencia del aire acondicionado y del ventilador están situadas en el lado derecho del panel embellecedor del travesaño superior, en la parte delantera del compartimento del motor.

Estas etiquetas le alertan sobre peligros potenciales que podrían causar lesiones graves. Lea estas etiquetas con atención.

Disposición general del instrumento y mecanismo de operación

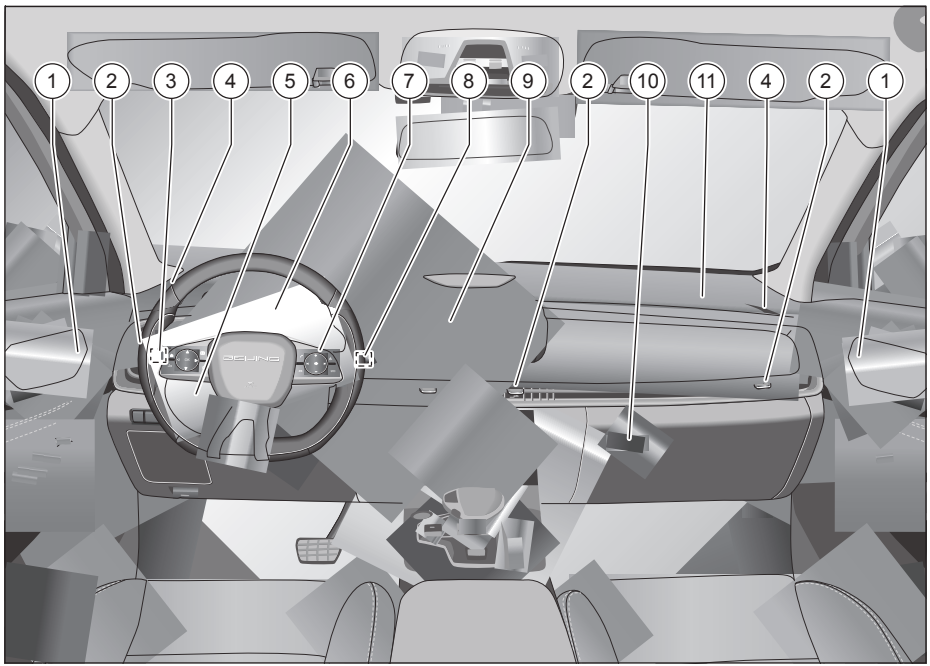

1. Altavoz de tono alto
2. Salida de aire de aire acondicionado
3. Interruptor de luces
4. Ventilaciones de salida del desempañador del parabrisas
5. Palanca de control adaptativo / de crucero*.
6. Instrumento combinado
7. Botones de control multimedia
8. Interruptores combinados de limpiaparabrisas
9. Pantalla central
10. Guantera
11. Bolsa de aire del pasajero delantero

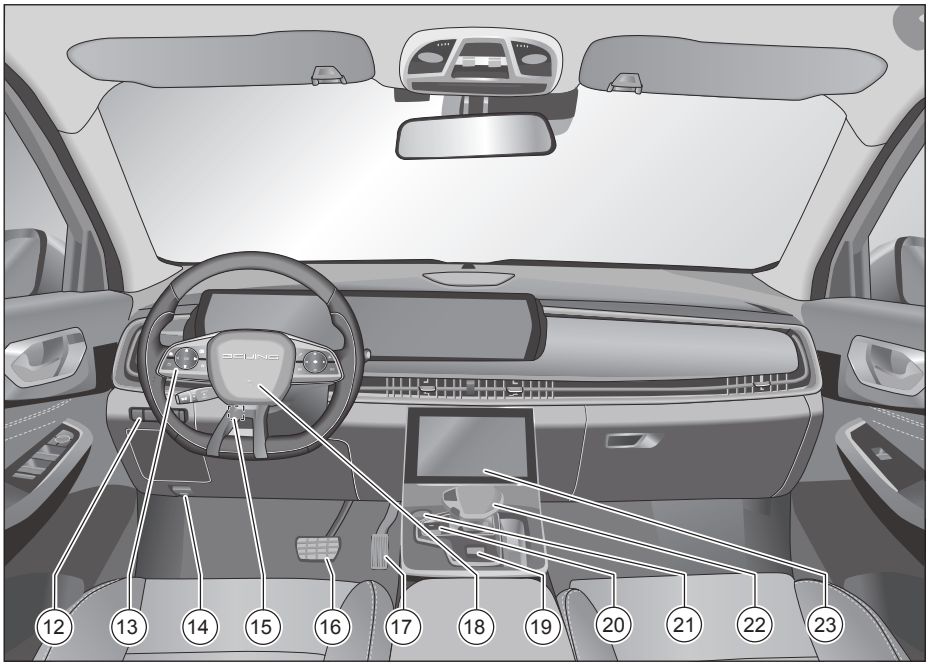

12. Panel de interruptores multifunción (ajuste de la altura de los faros, interruptor de apertura del maletero, etc.)
13. Botones de control de los instrumentos y pantalla de consola central *
14. Manija de apertura del capó del motor
15. Manija de bloqueo de ajuste del volante
16. Pedal de freno
17. Pedal de acelerador
18. Airbag delantero del conductor
19. El interruptor de alarma de peligro
20. Interruptor electrónico del freno de estacionamiento
21. Interruptor de arranque
22. Manija de cambio
23. Pantalla de control del vehículo

Pantalla de control del vehículo



1. Botón de vídeo panorámico 360° (AVM) *
2. Botón de sistema de estacionamiento automático (APA) *
3. Botón de Alarmas y cámaras de retroceso*
4. Botón de Asistencia de mantenimiento de carril *
5. Botón de sensor de aparcamiento
6. Botónes de volante calefactado*
7. Sistema de Aparcamiento Automatizado
8. Botones de control en pantalla
9. Botón de modo ECO

Panel de Instrumentos (7 pulgada)



1. Indicador de combustible
2. Luces indicadoras y luces de alarma.
3. Termómetro de refrigerante del motor
4. Tacómetro de motor
5. Visualización de computadora de conducción
6. Velocímetro

Velocímetro



El velocímetro indica la velocidad en tiempo real del vehículo en km/h.

Cuando el vehículo esté en movimiento, observe de vez en cuando el velocímetro y no debe superar el límite de velocidad.

Indicador de combustible



Este indicador muestra la cantidad aproximada de combustible que hay en el depósito de combustible Al frenar, acelerar, voltear o conducir en una vía cuesta, se batirá el combustible en el tanque, lo que afectará la precisión de indicador de combustible. debe paralizar el vehículo en una calzada plana para verificar el nivel de combustible.

Cuando indicador indica a la zona roja, indica que no hay suficiente combustible y se enciende el testigo de advertencia de combustible bajo.

Cambiar a una marcha más alta rápida puede ayudar a ahorrar combustible y reducir el ruido del motor.

No conduzca hasta que el depósito de combustible esté completamente vacío. El suministro irregular de combustible puede provocar el combustible no se quema completamente y si se entrará la combustión incompleta en el tubo de escape, podría dañar el catalizador.

Tacómetro de motor



El tacómetro indica las revoluciones del motor por minuto (x1000rpm). El tacómetro también puede ayudar a evaluar el rendimiento del motor.

Para evitar daños en el motor, No mantenga rpm en zona roja durante largos periodos de tiempo..

Termómetro de refrigerante del motor



Este indicador indica la temperatura del refrigerante del motor. Durante la conducción normal, la barra indicadora blanca debe indicar cerca de la posición neutral.

Si la barra indicadora ingresa al área de escala roja, significa que la temperatura del refrigerante es demasiado alta, lo que puede causar daños graves al motor. Si las condiciones de seguridad lo permiten, debe detener el vehículo inmediatamente para inspeccionarlo o buscar ayuda. Si indicador correspondiente entra varias veces en la zona roja , detenga y apague el motor lo antes posible en un lugar adecuado y compruebe el nivel del líquido refrigerante.

⚠ Está prohibido abrir el tapón de llenado de depósito de refrigerante con el motor en marcha; de lo contrario, podría salir vapor o refrigerante caliente a alta presión, lo que podría provocar un accidente de quemadura.

Visualización de computadora de conducción



El contenido de la pantalla del ordenador de conducción incluye: información de alarma, información de conducción y funciones de los instrumentos.

A través de los botones de operación de instrumentos en el lado izquierdo del volante, puede ver información de conducción, ver menús y configurar funciones de instrumentos.

Botones de manejo de los instrumentos

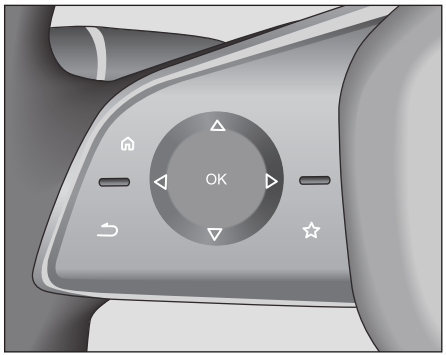

:Menú principal

: Voltear hacia arriba : Voltear abajo

:Voltear a la izquierda :Voltear a la derecha

OK :Tecla Aceptar :Vuelva

Deslizamiento en el sentido horario: igual que " " (Voltear a la derecha)

Deslizar en sentido antihorario: igual que " " (Voltear a la izquierda)

Información del kilometraje



Cuando el botón de arranque/parada sin llave está en el modo "RUN", en la interfaz de información de viaje, pulse brevemente el botón "△" / "▽" para recorrer la información de viaje, que incluye: kilometraje, kilometraje restante, consumo de combustible, inicio del arranque, puesta a cero y inicio de tanqueado.

Kilometraje



La interfaz de kilometraje muestra dos tipos de información: kilometraje total y kilometraje subtotal del vehículo.

El kilometraje total es el kilometraje total recorrido por el vehículo y el rango de visualización es de 0 ~ 9999999 km.

El kilometraje Subtotal puede acumular el kilometraje dentro de un plazo determinado, muestra de visualización es de 0.0 a 9999.9km. Cómo borrar el kilometraje subtotal:

1. En la interfaz de visualización, pulse brevemente la tecla de confirmación "OK" para entrar en la página inicial, o mantenga pulsada la tecla de confirmación "OK" para borrar todo directamente;
2. El kilometraje subtotal ha llegado el kilometraje a 9999.9km.
3. Desconecte la batería.

Kilometraje conducible



El kilometraje que pueda recorrer se estima y mostrarse según el modo de conducción actual y del nivel de combustible del depósito. el kilometraje restante podría aumentar aún más si el vehículo se conduce con un estilo de conducción más económico o en mejores condiciones de la calzada.

Consumo de combustible



La pantalla de consumo de combustible muestra dos información: el consumo promedio de combustible y el consumo instantáneo de combustible.

El consumo promedio de combustible muestra la cantidad de combustible consumido por unidad de kilometraje recorrido por el vehículo, la unidad es L/100km. El valor promedio de consumo de combustible se muestra desde la última vez que se borró hasta el momento de la visualización.

El Consumo Instantáneo de Combustible indica la cantidad del consumo instantáneo de combustible, y esta información puede ayudar a los usuarios a ajustar sus hábitos de conducción para alcanzar el ahorro de consumo de combustible deseado. El tiempo de conducción es el tiempo acumulado de esta conducción. Comienza a contar cuando el botón de inicio/parada está en modo "RUN". Se muestra el valor máximo de 99:59′.

Zero clearing method:

1. En la interfaz de visualización, pulse brevemente la tecla de confirmación " OK " para entrar en la página inicial, o mantenga pulsada la tecla de confirmación " OK " para borrar todo directamente;
2. Desconecte la batería.

Después del arranque



Después del arranque la pantalla muestra cuatro información: subtotal de kilometraje, consumo promedio de combustible, tiempo de conducción y velocidad propromedia.

El kilometraje Subtotal puede acumular el kilometraje dentro de un plazo determinado. muestra de visualización es de 0.0 a 9999.9km.

El consumo promedio de combustible es el kilometraje subtotal recorrido durante el consumo promedio de combustible

El tiempo de conducción es el tiempo acumulado de esta conducción. Comienza a contar cuando el botón de inicio/parada está en modo "RUN". Se muestra el valor máximo de 99:59′.

La velocidad promedia es el valor de velocidad de los kilómetros recorridos dividido por el tiempo de conducción.

Zero clearing method:

1. En la interfaz de visualización, pulse brevemente la tecla de confirmación " OK " para entrar en la página inicial, o mantenga pulsada la tecla de confirmación " OK " para borrar todo directamente;
2. 1. El botón de arranque/parada está en la posición "OFF" durante más de 2 horas;
3. El kilometraje subtotal ha llegado el kilometraje a 9999.9km.
4. Desconecte la batería.

Cuando se borra la información, el subtotal de kilometraje / consumo promedio de combustible se borra al mismo tiempo.

Después del reinicio



La pantalla después del reinicio muestra cuatro información: Subtotal de kilometraje, consumo promedio de combustible, Tiempo de conducción y Velocidad promedia.

El kilometraje Subtotal puede acumular el kilometraje dentro de un plazo determinado. muestra de visualización es de 0.0 a 9999.9km.

El consumo promedio de combustible es el kilometraje subtotal recorrido durante el consumo promedio de combustible

El tiempo de conducción es el tiempo acumulado de esta conducción. Comienza a contar cuando el botón de inicio/parada está en modo "RUN". Se muestra el valor máximo de 99:59′.

La velocidad promedia es el valor de velocidad de los kilómetros recorridos dividido por el tiempo de conducción.

Zero clearing method:

1. En la interfaz de visualización, pulse brevemente la tecla de confirmación " OK " para entrar en la página inicial, o mantenga pulsada la tecla de confirmación " OK " para borrar todo directamente;
2. El kilometraje subtotal ha llegado el kilometraje a 9999.9km.
3. Desconecte la batería.

Cuando se borra la información, el subtotal de kilometraje / consumo promedio de combustible se borra al mismo tiempo.

Después de repostar



Después de repostar la pantalla muestra la información del kilometraje subtotal, el consumo promedio de combustible, el tiempo de conducción y la velocidad promedia desde el último repostaje.

El kilometraje subtotal es el kilometraje acumulado recorrido tras el repostaje. muestra de visualización es de 0.0 a 9999.9km.

El consumo promedio de combustible es el consumo promedio de combustible de la distancia recorrida del kilometraje subtotal después del repostaje.

El tiempo de viaje es el tiempo de recorrido acumulado después de repostar, y comienza cuando el botón de arranque/parada está en la posición "RUN". Se muestra el valor máximo de 99:59′.

La velocidad promedia es el valor de velocidad de los kilómetros recorridos dividido por el tiempo de conducción.

Zero clearing method:

1. Se detecta un cambio en el nivel de combustible superior a 6L (asegúrese de que el nivel de combustible es superior a 6L de una vez);
2. El kilometraje subtotal ha llegado el kilometraje a 9999.9km.
3. Desconecte la batería.

Cuando se borra la información, el subtotal de kilometraje / consumo promedio de combustible se borra al mismo tiempo.

Información del panel



El contenido del menú incluye, auxiliar, teléfono, navegación, kilometraje, audio, música, minimalista, servicio, puede mover o seleccionar el testigo del menú mediante botón de giro a la izquierda " ◁ " y botón de giro a la derecha " ▷ ", después de la selección, pulse el botón de confirmación " OK "para acceder al contenido del menú.

Auxiliar



Después de entrar en la interfaz de configuración de la Asistencia de Atención, pulse brevemente el botón " △ " / " ▽ " para seleccionar "Asistencia de Atención", "Alarma de Exceso de Velocidad", y pulse el botón de confirmación " OK " para confirmar la selección, después de confirmar se vuelve a la pagina anterior de la interfaz.

Asistencia a la conducción



En la interfaz de "Asistencia a la conducción", puede comprobar la apertura de ACC/LKS, se visualizará el estado de crucero del vehículo y la posición relativa al vehículo objetivo, y visualizar si está dentro de la línea de conducción designada.

Asistencia de atención



Después de entrar en la interfaz de configuración de la Asistencia de Atención, pulse brevemente el botón " △ " / " ▽ " para "Desactivado", "Estándar", Sensible", pulse el botón OK nuevamente para confirmar la selección , y vuelva a la interfaz anterior tras la confirmación.

Alarma de la velocidad excesiva



Después de entrar en la interfaz de configuración de la alarma de exceso de velocidad, pulse brevemente el botón "◁" / "▷" para seleccionar "activar" o "desactivar" la función de alarma de exceso de velocidad. En la interfaz "activar", pulse brevemente el botón "△" / "▽" para ajustar el valor límite de velocidad de la alarma de exceso de velocidad, pulse brevemente el botón "OK" para confirmar la selección actual. Pulse el botón de confirmación para confirmar la configuración, y vuelva a la interfaz anterior tras la confirmación.

Tel



En la interfaz de teléfono, pulse brevemente el botón "△" / "▽" para seleccionar el número de "registro de llamada", pulse brevemente el botón "OK" para llamar el número actual. pulse brevemente el botón "OK" para cortar la llamada actual.



Cuando recibe una llamada entrante, pulse el botón "△" y "▽" para responder o cortar la llamada, y pulse el botón de confirmación "OK" para confirmar la selección actual.

Navegación



En la interfaz de navegación, pulse brevemente el botón "△" / "▽" para seleccionar "Dirección de conducción" y "Navegación TBT".

Sound



En la interfaz de audio, pulse brevemente el botón "△" / "▽" para cambiar entre los canales de radio, pulse brevemente el botón "OK" para confirmar y entrar en la página seleccionada para seleccionar el tipo de fuente de audio. Pulse brevemente el botón "△" / "▽" para seleccionar "FM", "AM", "DAB". DAB", pulse brevemente "OK" para confirmar la selección actual, y vuelva a la interfaz anterior tras la confirmación.

Música



En la interfaz de música, pulse el botón "△" / "▽" para cambiar la música, pulse el botón "OK" para entrar en la página seleccionada y seleccionar el tipo de fuente de música. Pulse brevemente el botón "△" / "▽" para seleccionar la "Música Bluetooth", "Música USB", pulse brevemente el botón OK para confirmar la selección actual. y vuelva a la interfaz anterior tras la confirmación.

Minimalista



En la interfaz minimalista, pulse brevemente el botón "△" / "▽" para seleccionar "Activar", "Desactivar" para iniciar el modo minimalista, pulse brevemente el botón "OK" para confirmar la selección actual, Una vez completada la confirmación, presione brevemente el botón "↩" para regresar a la interfaz anterior.

Servicios



Cuando el botón de arranque/parada sin llave se encuentra modo "RUN", en la interfaz del menú de servicio, pulse brevemente el botón "△" / "▽" para revisar la información de servicio, la información que se puede ver como siguiente: Información de averías, control de la presión de los neumáticos, kilometraje de mantenimiento, información de la versión.

Detalles del accidente



En la interfaz de "información de averías", pulse brevemente "OK" para confirmar y acceder a la interfaz de consulta de información de averías. Después de entrar, pulse brevemente el botón "△" / "▽" para seleccionar y ver los testigos que se han almacenado en la lista de averías, y pulse brevemente el botón "↩" para volver a la interfaz del nivel anterior.

Control de la presión de los neumáticos



Cuando las presiones de todos neumáticos son normales, tanto la presión como la temperatura de los neumáticos se muestran en su posición correspondiente de la presión de los neumáticos en panel del tablero de instrumentos. Cuando la temperatura o la presión es anormal, en la interfaz de la presión de los neumáticos se vuelve de color rojo, mientras que la temperatura o la presión anormal correspondiente se vuelve de color rojo, se alertará con texto y sonido al mismo tiempo, y la luz de advertencia de presión de los neumáticos se enciende, y cuando hay fallos de presión de otros neumáticos, se aparecerá el texto y sonido, y el usuario debe comprobar el estado de los neumáticos al tiempo o haga revisar en distribuidores BAIC autorizado, a fin de evitar cualquier riesgo de seguridad.

Reinicie el vehículo, espere a que finalice la autocomprobación del panel de instrumento, se muestra el valor de temperatura y presión de los neumáticos, es el valor registrado antes de último apagado del motor, no es el valor actual de temperatura y presión de los neumáticos del vehículo, cuando el vehículo comienza a marchar, el sistema actualiza el valor actual de los neumáticos en tiempo real.

Después de arrancar el vehículo, si la velocidad de conducción supera los 30 km/h y recorrido un cierto tiempo, el tablero de instrumentos actualizará la visualización del valor actual de presión/temperatura de los neumáticos, y el sistema de control de presión de los neumáticos entrará automáticamente en el modo de funcionamiento normal.

Kilometraje de mantenimiento



El kilometraje de mantenimiento muestra el kilometraje conducible hasta la próxima vez que se realice el mantenimiento del vehículo. El primer tiempo recomendado para realizar los servicios de mantenimientode del vehículo es de 5000km, y el intervalo de mantenimiento es de 10000km, recomendamos que a los usuarios comprobar regularmente y realizar el mantenimiento a tiempo. Pulse "OK" en la interfaz de visualización de la información de mantenimiento, conforme con las indicaciones del tablero de instrumentos restablecer el kilometraje de mantenimiento.

Información de versión



Puede comprobar la información de la versión de panel del tablero de instrumentos en la interfaz "Información de la versión". Pulse brevemente el botón " " para volver a la interfaz anterior.

Testigo del tablero de instrumentos y Luz de advertencia (7 pulgadas)

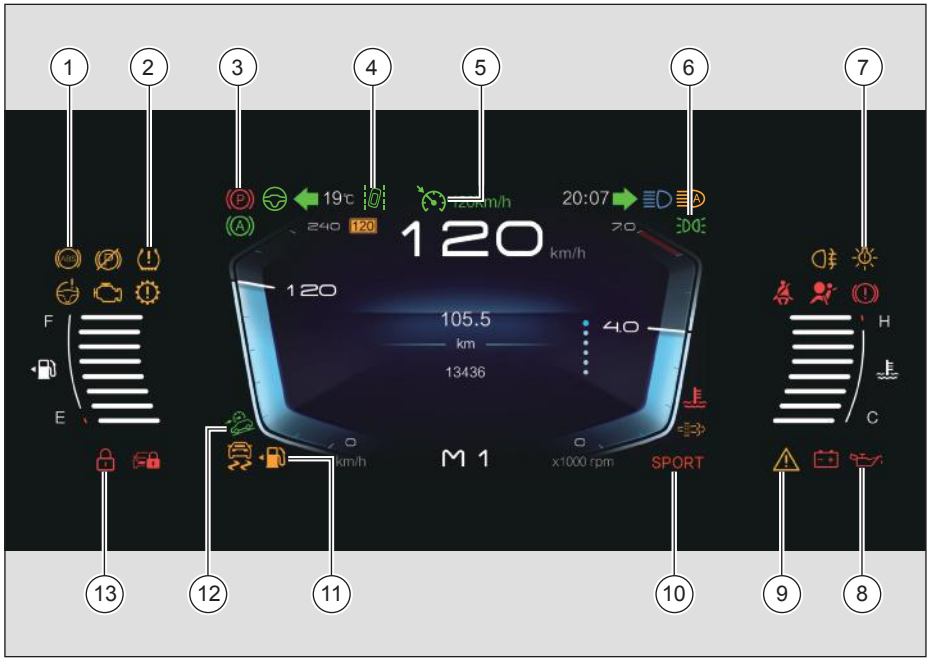

1. Luz de alarma de falla del ABS
2. Testigo de control de la presión de los neumáticos
3. Luz indicadora electrónica del freno de estacionamiento
4. Indicador de sistema de advertencia en cambios de carril
5. Testigo de funcionamiento del control de crucero
6. Indicador de luz de posición ON
7. Testigo de advertencia del sistema de luces
8. Luz de alarma de presión de aceite
9. Indicador de avería
10. Luz indicadora de modo deportivo SPORT
11. El indicador de alarma de combustible insuficiente
12. Indicador de Control de descenso HDC
13. Luz indicadora antirrobo de carrocería



14. Luz de alarma de la avería de motor
15. Indicador de aparcamiento asistido
16. Luz indicadora de dirección izquierda
17. Indicador de advertencia de cambio de carril
18. Indicador de Luces de carretera
19. Indicador de asistencia de luz de alta *
20. testigo de advertencia del sistema de airbag
21. Testigo de advertencia en la carga de la batería
22. High water temperature alarm light
23. Indicador de filtro de partículas
24. Testigo de advertecia /falla del ESC*
25. Luz indicadora de antirrobo del motor;



26. Testigo de advertencia del sistema de dirección asistida eléctrica
27. Indicador de mal funcionamiento del sistema de estacionamiento electróniño
28. Testigo de advertencia de la transmisión
29. Indicador de Control de crucero inteligente *
30. Alarma de la velocidad excesiva
31. Indicador de asistente de mantenimiento de carril
32. Testigo de control de crucero adaptativo en espera*.
33. Luz indicadora de dirección derecha
34. Indicador de luz de cruce encendida
35. Indicador de luces automáticas *
36. Luz de aviso del cinturón de seguridad
37. Luz indicadora de faros antiniebla trasera
38. Testigo de advertencia del sistema de frenos / testigo del líquido de frenos encendido

Descripción de luces de alarma y luces indicadoras

1. Testigo de advertencia ABS(amarillo)

Cuando el Botón de" Start/Stop" está en el modo "RUN", se iluminará y luego se apagará después de la autocomprobación.

Si el testigo no se apaga o se enciende durante la conducción, indica una avería del sistema ABS.

2. Testigo de control de la presión de los neumáticos (amarillo)

Cuando el Botón de" Start/Stop" está en el modo "RUN", se iluminará y luego se apagará después de la autocomprobación.

Si el testigo no se apaga después de la autocomprobación o queda encendido constantemente durante la conducción, indica que hay una presión anormal en los neumáticos. El panel de instrumento indica "presión anormal de los neumáticos", se suena un pitido; el testigo no se apaga después del autocomprobación o se queda encendido después de parpadear unos 60 segundos durante la conducción. Indica un mal funcionamiento en el sistema de presión de los neumáticos.

Cuando ocurra la situación anterior, cuando sea seguro hacerlo, deténgase y verifique el estado de los neumáticos.

3. Indicador de freno de estacionamiento electrónico (rojo)

Indica el estado de funcionamiento de la función de estacionamiento electrónico. Cuando esta luz está encendida, indica que la función de estacionamiento EPB se ha activado. Después de apagar el vehículo, la función de estacionamiento se activa automáticamente.

4. Indicador de sistema de advertencia en cambios de carril (verde)*.

Cuando el sistema de advertencia en cambios de carril está activado normalmente, se enciende el indicador de sistema de advertencia en cambios de carril " " (verde).

Cuando el sistema de advertencia en cambios de carril está en la posición de espera, se enciende el testigo de espera del sistema de advertencia en cambios de carril " " (blanco).

Cuando el sistema de advertencia en cambios de carril tenga averia, se enciende el testigo de advertencia del sistema de advertencia en cambios de carril " " (amarillo). El tablero de instrumentos indica "Avería del sistema de advertencia de salida de carril" con tres pitidos.

5. Testigo de funcionamiento del control de crucero (verde)

Cuando el botón de arranque/parada está en la posición "RUN", el indicador de funcionamiento del control de crucero " " (verde) se enciende para la autocomprobación y se apaga después del autocomprobación. Esta luz indicadora se enciende cuando se activa el sistema de control de crucero.

Cuando el interruptor del control de crucero está activado pero el sistema no está activado, se enciende el indicador de espera del control de crucero " " (blanco).

6. Luz de posición (verde)

Indica el estado de funcionamiento de la luz de posición. Se enciende cuando la luz de posición está encendida.

7. Testigo de advertencia del sistema de luces (amarillo)

Esta luz indicadora indica el estado de las luces exteriores del vehículo. Cuando las luces exteriores del vehículo fallan, esta luz se enciende. El cuadro de instrumentos indica "Fallo del sistema de iluminación". Si este testigo se enciende durante la conducción, detenga el vehículo a revisar las luces exteriores para la seguridad.

8. La luz de advertencia de presión de aceite (rojo)

Esta luz se enciende y realiza la autocomprobación cuando el botón de arranque/parada está en la posición "RUN" y se apaga al arrancar el motor.

Si esta luz de advertencia se enciende después de arrancar el motor, la presión del aceite es baja. El tablero de instrumento indica "presión de aceite baja" con tres señales acústicas, debe detener el vehículo inmediatamente para garantizar la seguridad y no debe conducir más.

9. Testigo de advertencia (amarillo)

Esta luz se enciende cuando hay información de falla en el menú "Ver fallas".

10. SPORT Indicador del modo SPORT (rojo)

Cuando el modo SPORT está activado, se enciende el testigo SPORT " SPORT ".

Cuando el modo ECO está activado, se enciende el testigo de modo económico ECO " ECO ".

11. Testigo de advertencia de nivel bajo de combustible (amarillo)

Cuando el Botón de" Start/Stop" está en el modo "RUN", se iluminará y luego se apagará después de la autocomprobación.

Si el testigo no se apaga después del autotest o se enciende durante la conducción, indica falta de combustible. Rellene el combustible de inmediato en este momento.

Si la luz de advertencia parpadea, significa que el sensor de combustible está defectuoso En este momento, el indicador de combustible no puede indicar normalmente el nivel de combustible actual, por favor, diríjase al distribuidores BAIC autorizado más cercano para realizar el mantenimiento y revisar tan pronto como sea posible para evitar que el vehículo se averíe.

12. Luz de control de descenso HDC (Verde)

Cuando el Botón de" Start/Stop" está en el modo "RUN", se iluminará y luego se apagará después de la autocomprobación.

Cuando la función de control de descenso está funcionando, se parpadea la luz indicadora de control de descenso HDC " " (verde)

En caso de mal funcionamiento de la función de Control de descenso HDC, se enciende el testigo de advertencia de control de descenso HDC " " (rojo).

13. Testigo de Sistemas antirrobo (rojo)

Cuando el Botón de" Start/Stop" está en el modo "RUN", se iluminará y luego se apagará después de la autocomprobación.

14. Luz de advertencia del motor (amarillo)

Cuando el botón de arranque/parada está en la posición "RUN", este testigo se enciende y realiza la autocomprobación, y se apaga si hay ninguna avería cuando arranca el vehículo . Cuando el testigo no se apaga después de arrancar el motor o se enciende durante la conducción, indica una avería en el sistema del motor.

Si la luz se enciende durante la conducción, póngase en contacto con un distribuidor BAIC lo antes posible. Si no se toman medidas, el rendimiento del motor puede verse seriamente afectado.

15. Indicador de aparcamiento asistido(Verde)

Cuando el sistema de aparcamiento asistido está en funcionamiento, se enciende la luz indicadora de asistente de aparcamiento "" (verde).

Cuando el botón de arranque/parada está en el modo "RUN", luz de advertencia de aparcamiento asistido "" (amarillo) se enciende para realizar la autocomprobación y se apaga después de la autocomprobación.

Cuando el sistema de aparcamiento asistido está en avería, se enciende la luz de advertencia de aparcamiento asistido "" (amarillo).

16. Luz de intermitente izquierdo (verde)

Indica el estado de funcionamiento de la luz intermitente izquierdo, se parpadea cuando se enciende la luz intermitente izquierdo o la luz de emergencia. Si el testigo se parpadea más rápido de lo normal, indica que podría tener una avería en el intermitente derecha, por favor haga revisar lo antes posible en un distribuidores BAIC autorizado

17. Indicador de advertencia de cambio de carril (verde)*.

Cuando la alerta de cambio de carril está activado normalmente, se enciende el testigo de funcionamiento del Asistencia de mantenimiento de carril " " (verde).

Cuando la alerta de cambio de carril está en la posición de espera, se enciende el testigo de espera del Asistencia de mantenimiento de carril " " (blanco).

En caso de avería del sistema de alerta de cambio de carril, se enciende el testigo de advertencia del sistema de Asistencia de mantenimiento de carril " " (amarillo). El tablero de instrumentos indica "Avería del sistema de advertencia de salida de carril" con tres pitidos.

18. Indicador de Luces de carretera (azul)

Indica el estado de funcionamiento de la luz alta y se enciende cuando se encienden los faros.

19. Testigo indicador de avería de la luz de carretera inteligente (amarillo)*.

En caso de avería del sistema de asistencia de luces de carretera inteligente, se enciende el testigo de advertencia del sistema de asistencia de luces de carretera inteligente"" (amarillo), haga revisar por un distribuidores BAIC autorizado

Cuando el sistema de asistencia de luces de carretera inteligente está en la posición de espera, se enciende el testigo de espera del sistema de asistencia de luces de carretera inteligente " " (blanco).

Cuando el sistema de asistencia de luces de carretera inteligente altas está funcionando, la luz indicadora de trabajo de asistencia inteligente de luces altas “” (verde) se enciende.

20. Testigo de advertencia del sistema de airbag (rojo)

Cuando el Botón de" Start/Stop" está en el modo "RUN", se iluminará y luego se apagará después de la autocomprobación.

Tras la autocomprobación, si se enciende el testigo, indica que podría tener una avería en el sistema de airbags. No podría funcionar correctamente del sistema de airbags cuando se enciende este testigo.

Cuando se enciende el testigo de avería del sistema de airbags, no podría funcionar correctamente el sistema de airbags.

Si la luz de advertencia no se ilumina durante la autocomprobación, significa que el sistema de airbag o la luz de advertencia están dañados, debería dirigirse lo antes posible a un distribuidores BAIC autorizado a revisar.

21. Testigo de advertencia en la carga de la batería (rojo)

Cuando el botón de arranque/parada está en el modo "RUN", se enciende el testigo de aviso de fallo de carga de la batería. Después de que el motor arranque, la luz debe apagarse.

Si la luz permanece encendida después de arrancar el motor, indica que hay una avería en el sistema de carga de la batería, y debe ponerse en contacto con un distribuidores BAIC autorizado

Si el testigo se enciende durante la conducción, detenga el vehículo inmediatamente por la seguridad y Haga revisar por un distribuidor BAIC lo antes posible. Si no se toman medidas, puede producirse una descarga grave de la batería y el motor no funcionará.

22. Testigo de advertencia de temperatura del agua (rojo)

Cuando el Botón de" Start/Stop" está en el modo "RUN", se iluminará y luego se apagará después de la autocomprobación.

Este testigo no se apaga después del autocomprobación o se enciende durante la conducción, indica que la temperatura actual del refrigerante del motor es alta. El tablero de instrumentos indica "temperatura alta del refrigerante del motor", y se suena una señal acústica. En este caso, debe reducir el régimen de revolución del motor y detener el vehículo inmediatamente por la seguridad.

23. Testigo del filtro de partículas (amarillo)

La luz indicadora " " (verde) se enciende cuando el filtro de partículas se está regenerando activamente. El panel de instrumento indica "GPF está en regeneración en curso, no se requiere operación del usuario".

Cuando es necesario regenerar el filtro de partículas, se enciende el indicador " " (amarillo). El panel de instrumento indica "GPF necesita ser regenerado, recomendamos que haga correr el vehículo a alta velocidad o lleve a realizar la operación en un centro de servicio".

Cuando el filtro de partículas requiere el mantenimiento, se enciende el indicador " " (rojo). el tablero de instrumentos indica que el GPF está saturado y el usuario debe acudir a un distribuidor 4S para realizar una regeneración estacionada.

24. Estigo de advertecia /falla del ESC (amarillo)*

Cuando el Botón de" Start/Stop" está en el modo "RUN", se iluminará y luego se apagará después de la autocomprobación.

Si el testigo se parpadea rápidamente durante la conducción, indica que el ESP está en funcionamiento; si el testigo se enciende después de autocomprobación o durante la conducción, indica que el sistema ESP podría tener una averia. El tablero de instrumento muestra el aviso "Por favor, compruebe el ESP", acompañado de un señal acústica

Si la luz de alarma permanece encendida, acude al distribuidores BAIC autorizado más cercano lo antes posible.

25. Testigo de antirrobo del motor (rojo)

Cuando el Botón de" Start/Stop" está en el modo "RUN", se iluminará y luego se apagará después de la autocomprobación.

Cuando la llave no podrá lograr la autentificación de antirrobo del motor, este testigo se enciende durante un periodo de tiempo y el motor no puede arrancar.

26. Testigo de advertencia del sistema de dirección asistida eléctrica (amarillo)

Cuando el Botón de" Start/Stop" está en el modo "RUN", se iluminará y luego se apagará después de la autocomprobación.

Si no se apaga después de la autocomprobación o se enciende durante la conducción, indica que podría tener una avería en el sistema EPS. El tablero de instrumento muestra el aviso "Por favor compruebe el EPS".

27. Indicador de mal funcionamiento del sistema de estacionamiento electróniño (amarillo)

Cuando el Botón de" Start/Stop" está en el modo "RUN", se iluminará y luego se apagará después de la autocomprobación.

Este testigo indica el estado del sistema EPB y se ilumina cuando el sistema EPB está averiado. El tablero de instrumentos muestra " falla del sistema de estacionamiento electróniño". Si se enciende el testigo mientras el movimiento, póngase en contacto con un distribuidores BAIC autorizado para la revisión.

28. Testigo de advertencia de la transmisión (amarillo)

Cuando el Botón de" Start/Stop" está en el modo "RUN", se iluminará y luego se apagará después de la autocomprobación.

Tras la autocomprobación, si se enciende el testigo, indica que podría tener una avería en el sistema de transmisión automática. En caso de tener la avería en la transmisión, se notará una reducción de rendimiento de manejo del vehículo y el revolución del motor se limitará a aproximadamente 3500 r/min.

29. Testigo de funcionamiento de control de crucero inteligente (verde)*.

Cuando el sistema de control de crucero inteligente está activado, se enciende el testigo de funcionamiento de control de crucero inteligente " " (verde).

Cuando el control de crucero inteligente está activado pero el sistema no está activado, se enciende el testigo de espera del control de crucero inteligente (blanco).

Cuando tener una avería en el sistema de control de crucero inteligente, se enciende el testigo de advertencia del sistema de control de crucero inteligente " " (amarillo).

30. 120 Alarma de la velocidad excesiva

Esta luz indica si la velocidad actual supera el valor establecido de exceso de velocidad por el conductor, en caso haber superado, muestra el valor de velocidad correspondiente y activa la alarma de exceso de velocidad, la valor predeterminado del sistema es de 120 km/h, y el conductor puede ajustar el valor de velocidad por sí mismo o desactivar esa función.

31. Indicador de funcionamiento del sistema de asistencia de mantenimiento de carril (verde)*.

Esta luz indicadora muestra que el sistema de asistencia de mantenimiento de carril está activado, cuando el sistema está activado, se enciende la luz indicadora de funcionamiento del sistema de asistencia de mantenimiento de carril " " (verde).

Cuando el sistema de asistencia de mantenimiento de carril está en espera, se enciende la luz indicadora en espera del sistema de monitoreo de punto ciego " " (blanca).

Cuando el sistema de mantenimiento de carril no funciona normalmente, se enciende el testigo de advertencia del sistema de mantenimiento de carril " " (amarillo).

32. Indicador de espera del control de crucero adaptativo(blanco)*.

Cuando el sistema de control de crucero adaptativo está en la posición de espera, se enciende la luz indicadora de espera del sistema de control de crucero adaptativo " " (blanca).

Cuando el sistema de control de crucero adaptativo está activado, se enciende el testigo de funcionamiento del sistema de control de crucero adaptativo " " (verde).

Cuando el sistema de control de crucero adaptativo tener una averia, se enciende el testigo de advertencia del sistema de control de crucero adaptativo "!" (amarillo).

33. Luz de intermitente de giro derecho (verde)

Indica el estado de funcionamiento de la luz intermitente derecha, se parpadea cuando se enciende la luz intermitente derecha o la luz de emergencia. Si el testigo se parpadea más rápido de lo normal, indica que podría tener una avería en el intermitente derecha, por favor haga revisar lo antes posible en un distribuidores BAIC autorizado

34. Indicador de luz de cruce encendida (verde)

Indica el estado de funcionamiento de la luz de cruce y se enciende cuando se encienden los faros.

35. Indicador de luces automáticas (blanco)

Esta luz indicadora indica el estado de funcionamiento del sistema de iluminación automático. Cuando el sistema de iluminación automático está funcionando, esta luz se enciende.

36. Luces de alerta del cinturón de seguridad (rojo)

Este testigo indica si el cinturón de seguridad del lado del conductor esté abrochado y se enciende cuando el conductor no haya abrochado el cinturón de seguridad.

Cuando la velocidad es ≥ 25km/h o la marcha del vehículo ≥ 60 segundos o conducción a distancia ≥ 300m, si el el conductor ha abrochado el cinturón de seguridad no está abrochado, testigo de alerta del cinturón de seguridad se parpadea, se suena la alerta señal acústica de advertencia, y al mismo tiempo, se cambia a rojo el asiento correspondiente en la ventana emergente de alarma.

37. Indicador de luces antiniebla traseras encendidas (amarillo)

Indica el estado de funcionamiento de la luz antiniebla trasera y se enciende cuando se enciende la luz antiniebla trasera.

38. Testigo de advertencia del sistema de frenos / testigo del líquido de frenos encendido (rojo)

Cuando el Botón de" Start/Stop" está en el modo "RUN", se iluminará y luego se apagará después de la autocomprobación.

Si el testigo no se apaga o se enciende mientras conduce, el nivel del líquido de frenos es bajo o el sistema de frenos está averiado.

Si la luz de advertencia se enciende mientras conduce, sino que detenga el vehículo con seguridad y compruebe el nivel del líquido de frenos tan pronto como sea posible. No pise repetidamente el pedal de freno.

Volante de dirección

Ajustar la posición del volante

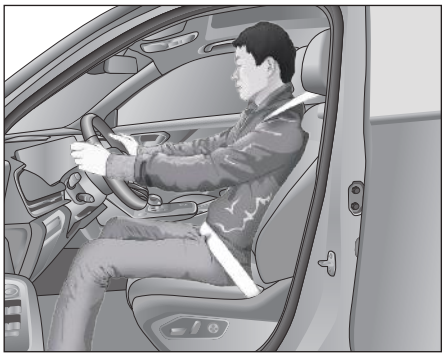

El conductor puede ajustar la altura del volante según condición propia y sus hábitos de conducción.

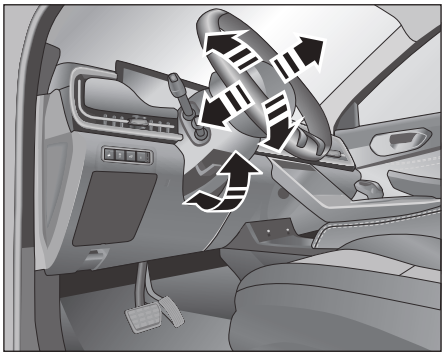

Suelte la palanca de bloqueo del volante hacia abajo para ajustar la posición del volante en las direcciones arriba, abajo, delante y detrás para mayor comodidad y seguridad de conducción.

Después del ajuste correcto, mantenga el volante firme, empuje hacia atrás la palanca de bloqueo hacia arriba y slleve a revisar el vehículo a el volante para confirmar que la posición del volante está bloqueada de forma fiable.

No tire el volante hacia arriba o abajo, hacia delante o atrás con la palanca de bloqueo suelta, ya que podría dañar las piezas.

Está estrictamente prohibido ajustar la posición del volante con el vehículo en movimiento para evitar accidentes.

Empuje el volante hacia abajo para asegurarse de que está bloqueado en la posición.

Volante multifuncional;

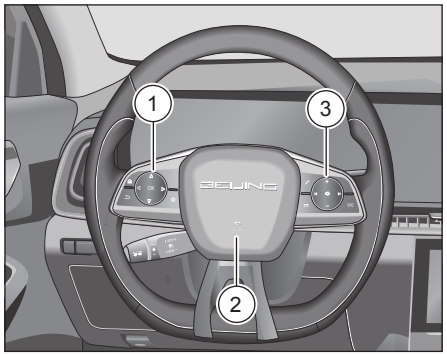

El volante multifunción está equipado con los siguientes botones de función:

① Botones de tablero de instrumentos y pantalla de consola central*

② claxon

③ Botones de control multimedia

Botones de control de los instrumentos y pantalla de consola central *

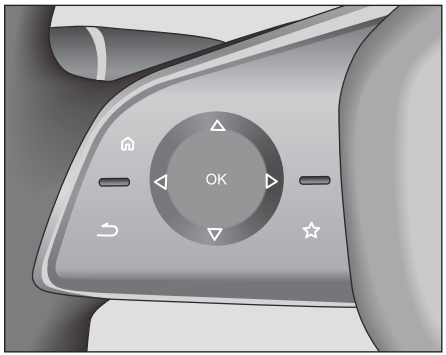

:Menú principal

: Voltear hacia arriba : Voltear abajo

:Voltear a la izquierda :Voltear a la derecha

OK :Tecla Aceptar :Vuelva

Deslizamiento en el sentido horario: igual que " " (Voltear a la derecha)

Deslizar en sentido antihorario: igual que " " (Voltear a la izquierda)

Botones de control multimedia

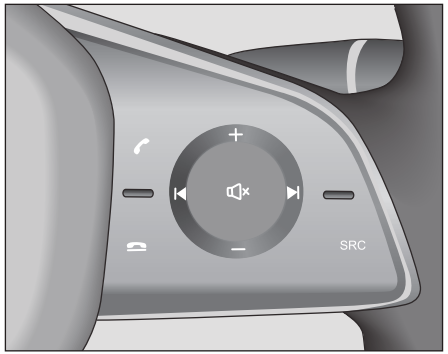

: Contestar el teléfono

:Colgar el teléfono: aumentar volumen

: reducir volumen : Canción siguiente

: Canción anterior : Tecla de silencio

SRC: Tecla de selección de fuente SRC

Deslizar en sentido horario: igual que " " (aumentar volumen)

Deslizar en sentido antihorario: igual que " " (reducir volumen)

Bobina

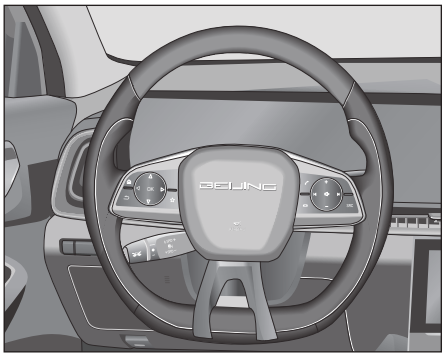

Presione la bocina en el volante para marcar la vecindad del área"", la bocina sonará y se detendrá cuando la suelte.

No golpee el interruptor del claxon con fuerza ni con el puño, ya que podría dañar piezas del vehículo.

Debe revisar el claxon periódicamente para asegurar el funcionamiento.

Respete las normas de tráfico y utilice el claxon de forma civilizada.

llave inteligente

Los vehículos equipados con la función de arranque y parada sin llave se equipa una llave inteligente.

Es normal que el alcance efectivo de la llave inteligente pueda verse reducido debido a la condición de trabajo exterior. Los fallos de corta duración de la llave inteligente pueden deberse a la influencia de otras llaves, marcapasos u otros radiotransmisores. Si la llave inteligente haya averiado se podría intentar hacer como siguiente:

- Acérquese al vehículo e intente de nuevo. Con lluvia o nieve, el alcance efectivo de la llave inteligente puede verse reducido.
- Mueve unos pasos hacia la izquierda o la derecha, sostenga la llave inteligente un poco más arriba y vuelva a intentarlo. Si hay otros vehículos u objetos entre la llave inteligente y el vehículo,podrá bloquear la transmisión de la señal de remoto.
- Compruebe si la batería de la llave está agotada.

La llave inteligente contiene una llave mecánica que se puede utilizar en caso de emergencia. En caso la llave inteligente deja funcionar, se puede usar la llave mecánica para abrir la puerta.

En caso se pierde la llave inteligente, póngase en contacto con los distribuidores BAIC autorizados lo antes posible para que vuelvan a adaptar la llave y evitar el robo del vehículo.

No adhiera objetos (por ejemplo, láminas metálicas) a la llave Inteligente que puedan interferir con las ondas electromagnéticas.

No presione fuertemente la tecla inteligente.

No exponga la llave a altas temperaturas mucho tiempo, como en el tablero o en el capó delantero bajo la luz solar directa.

No permita que la llave inteligente se moje ni la lave en un lavador ultrasónico.

No coloque la llave a distancia junto con dispositivos que emitan ondas electromagnéticas, como teléfonos móviles.

La modernización del vehículo puede afectar a la distancia del mando remoto del vehículo (por ejemplo, lámina metálica de cristal, etc.), elija una decoración adecuada para el vehículo.

Cuando viaje en avión con la llave inteligente, asegúrese de no jugar con ella en la cabina. Las ondas de radio emitidas por la Llave inteligente pueden interferir en el vuelo del avión cuando se pulsa la llave.

La llave mecánica abre/cierra la puerta

La llave inteligente contiene una llave mecánica que se puede utilizar en caso de emergencia. Si la llave inteligente no activa en caso será agotada batería o tener falla, puede sacar la llave mecánica de la siguiente manera y abrir la puerta.

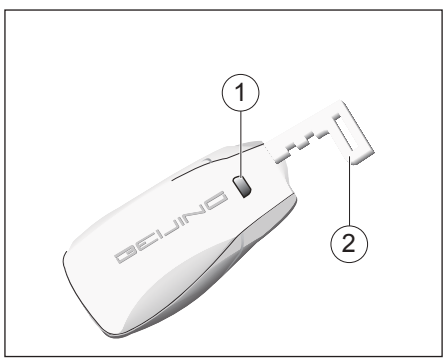

Pasos de desbloqueo/bloqueo de la puerta del vehículo:

1. Pulse el botón de liberación ① y después la llave ② se desplegará automáticamente;
2. Retire la llave mecánica ② ;
3. Desbloquear por girar cilindro de cerradura de la puerta en el sentido antihorario y bloquear por girar en sentido horario
4. Mantenga pulsado el botón de bloqueo ① ;
5. Inserte la llave mecánica ② , espere hasta que la llave mecánica ② esté completamente dentro de la llave inteligente, suelte el botón de bloqueo ① .

Después de usar la llave mecánica, asegúrese de volverla

Si el vehículo se desbloquea y se abre con una llave mecánica después de haber cerrado las puertas con la llave inteligente, el vehículo activa en estado de alerta, debe colocar la llave inteligente en el compartimento del reposabrazos central marcado con el símbolo de arranque de emergencia y pulse el botón de arranque/parada para desactivar la alerta.

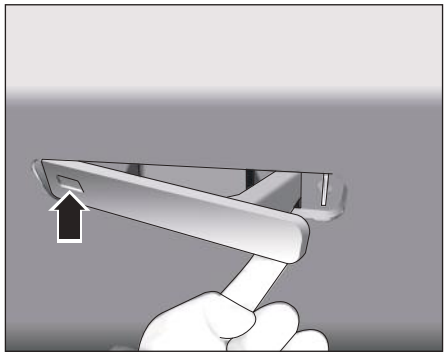

Presione la zona delantera de los tiradores exteriores de las puertas para desplegarlos.

La cerradura de emergencia con llave mecánica bloquea la puerta.

En caso de fallo de energía del vehículo, la cerradura de la puerta delantera izquierda puede bloquear con una llave mecánica, y las otras tres puertas y el portón trasero se bloquean mediante las cerraduras de las puertas con sus propios cierres de emergencia.

Cómo usar el bloqueo de emergencia



1. Sacar la llave mecánica;
2. Abra la puerta e insierta la llave mecánica en el interruptor de bloqueo de emergencia ① , gire en el sentido antihorario la cerradura de la puerta trasera izquierda y puerta trasera derecha y delantera derecha en sentido horario para bloquear la puerta;
3. Cierre la puerta.

Llave inteligente



Botón de desbloqueo" " : desbloquear las puertas del vehículo;

Botón de bloqueo" " : bloquear las puertas del vehículo;

botón de desbloqueo del maletero " " : desbloquea el maletero (maletero manual); abre o cierra automáticamente el maletero (maletero eléctrico).

Tecla de posición del vehículo " " : al pulsar esta tecla en estado antirobo, el vehículo emitirá señales sonoras y luminosas para indicar la localización del vehículo.

Después de presionar el desbloqueo/bloqueo continuamente, se activará la protección de bloqueo y se desactivará desbloqueo temporalmente.

Bloqueo las puertas

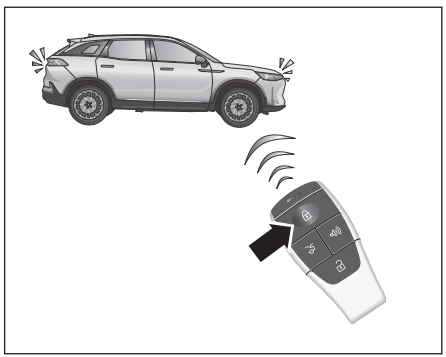

Con todas las puertas, el capó del motor y la tapa del maletero cerrados, presione el botón de bloqueo, todas las puertas se bloquean y se encienden todas las señales de dirección durante aproximadamente 2 segundos.

Compruebe y asegúrese de que todas las puertas están bien cerradas y que las puertas y las ventanillas están completamente cerradas antes de salir del vehículo.

Con cualquier puerta abierta de las puertas (4 puertas), pulse la tecla de bloqueo y las puertas no se bloquearán.

Si las 4 puertas están cerradas y el capó o la puerta del maletero no están cerrados, pulse la tecla de bloqueo (el indicador del intermitente parpadea 3 veces), el vehículo entrará en estado de alerta, debe pulsar la tecla de desbloqueo para cancelar la alerta.

Los retrovisores exteriores se pliega automáticamente cuando todas las puertas están completamente cerradas, a traves de plegar los retrovisores por pantalla de consola central

Desbloqueo de puerta

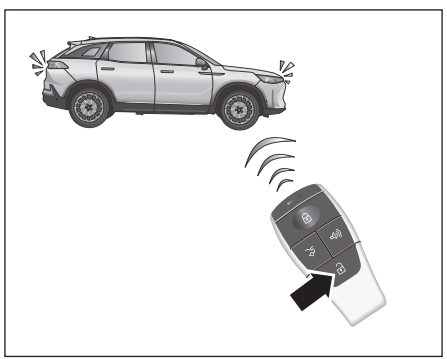

Cuando las puertas están bloqueadas, se desbloquean " " las cuatro puertas y parpadearán dos veces la luz direccional al presionar el botón de desbloqueo

Los retrovisores exteriores se pliega automáticamente cuando todas las puertas están desbloqueadas a traves de plegar los retrovisores por pantalla de consola central

Abra el maletero

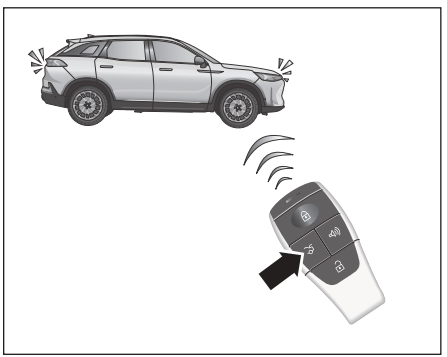

Para desbloquear el maletero, pulse dos veces el botón de desbloqueo " " en la llave.

Los vehículos equipados con la función de maletero eléctrico pueden abrir el maletero automáticamente.

Función de búsqueda de vehículo

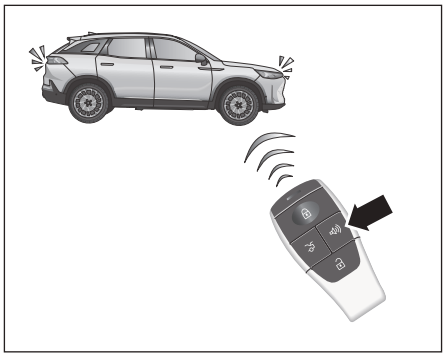

Cuando el vehículo está en estado de antirobo, a una distancia de <15m (espacio libre), pulse la tecla de búsqueda del vehículo " " en la llave inteligente, en ese momento, el intermitente parpadea dos veces y el claxon emite dos señales acústicas.

Reemplazar la batería

Cuando la batería de la llave inteligente es baja, el tablero de instrumento le recordará que cambie la batería. Un manejo incorrecto al cambiar la pila dañará la llave, recomendamos que haga cambiar la pila por un distribuidores BAIC autorizado

⚠ Toma en cuenta que no tocar la placa de circuito de la llave, de lo contrario se puede generar electricidad estática que puede dañar la llave inteligente.

⚠ No olvida introduir todas piezas cuando cambia la pila de llave.

⚠ Para cambiar la pila usted mismo, tipo de pilas serán CR2032.

⚠ Deben desechar las pilas usadas de acuerdo con las leyes locales.

👁 Asegúrese de que los terminales positivo y negativo de la batería de la llave inteligente están instalados correctamente.

👁 Al cambiar la batería de la llave inteligente, asegúrese de que la batería esté seca.

👁 No toque ni mueva ninguna pieza dentro de la llave inteligente, de lo contrario, la función de la llave inteligente será afectada.

👁 Tenga cuidado de no doblar los electrodos al instalar la batería de la llave inteligente, y no debe dejar entrar el polvo ni aceite pegados en la caja de la batería.

Cómo cambiar la batería de la llave inteligente

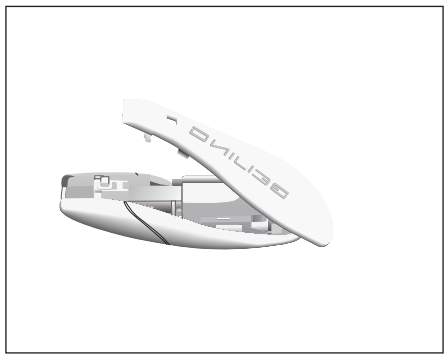

1. Sacar la llave mecánica;
2. Introducza una herramienta para abrir la cubierta de la llave inteligente;

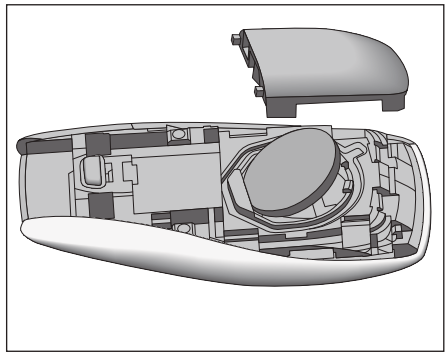

3. Abra la cubierta de la pila
4. Retire la pila, evita el contacto con la placa de circuito y la ranura de la pila;
5. Evite el contacto a la superficie de la pila y límpiela antes de la introducción
6. Asegúrese de que la cubierta de la pila esté completamente cerrada para evitar la entrada de polvo y agua;
7. Después de reemplazar la pila, es necesario probar si la función de la llave inteligente es normal. Si la llave inteligente aún no funciona correctamente, pongase en contacto con el distribuidores BAIC autorizado.

Sistema de entrada y arranque sin llave

Desbloqueo sin llave

Una vez activa el antirobo del vehículo, acérquese al vehículo con la llave inteligente y, a una distancia de aproximadamente 1.5 metros de la manilla de la puerta delantera, la manilla oculta se desplegará automáticamente y la cerradura de la puerta se desbloqueará.

Cuando el vehículo no se utiliza durante un largo periodo de tiempo, o la batería es baja, con el fin de ahorrar energía, la función de despliegue automático se desactivará automáticamente, en este caso es necesario utilizar el botón de desbloqueo de la llave para desbloquear.

Bloqueo sin llave

Cuando el botón de arranque/parada del vehículo está en la posición "OFF", todas las puertas, el capó y la puerta del maletero están cerrados, una vez salga del vehículo con la llave y alejase la manilla de la puerta delantera del vehículo a unos 2 metros, la manilla se ocultará automáticamente y la puerta se cerrará.

En invierno con condiciones severas , es posible que los tiradores de las puertas no se abran debido a la congelación de hielo de puerta. Para evitar que se forme bastante hielo en el interior de las manillas de las puertas, debe tirar las manillas a fuera después de lavar el vehículo, seca el interior de las manillas y el exterior de las puertas del vehículo Si se forma hielo y no se puede abrir la puerta, debe seguir el siguiente paso:

1. Limpie el hielo del exterior de la manilla de la puerta y de las hendiduras.
2. Presione firmemente la parte delantera del tirador de la puerta para romper el hielo.
3. Pulse el desbloqueo a distancia para ver si salga la manilla. Si no sale, golpea las posiciones delantera y trasera del tirador de la puerta con el puño para romper el hielo hasta que pueda funcionar.
4. Después de funcionar el tirador de la puerta, limpielo si se ha acumulado hielo en el interior, a continuación, abra y cierre el tirador de la puerta varias veces para asegurarse de que vuelve a su posición.

Condiciones para activar el bloqueo automático

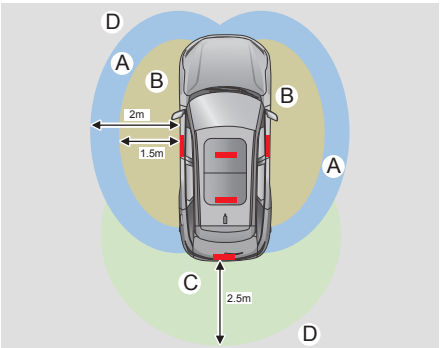

Cuando se cumplen las siguientes condiciones, el vehículo puede bloquearse automáticamente cuando se aleje del vehículo a 2 metros (la zona D es la zona de bloqueo).

1. Se activa la función de acceso inteligente a través de la consola central;
2. Pulse el botón de arranque/parada sin llave en modo "OFF".
3. Cuando salga del vehículo con la llave inteligente (la llave inteligente no debe juntarse con teléfonos móviles ni ordenadores portátiles, y no debe haber ninguna otra fuente de interferencias), está cerca del vehículo (en la zona A y B), cierre las cuatro puertas para activar la función de bloqueo automático.

Condiciones para activar la la función de desbloqueo automático

Cuando se cumplen las siguientes condiciones, el vehículo puede desbloquearse automáticamente cuando está cerca del vehículo a menos de 1.5 metros (zona B).

1. el vehículo no ha estacionado durante más de 72 horas (si el vehículo no se ha utilizado durante más de 72 horas, la función se desactivará temporalmente);
2. la llave inteligente no está colocada junto a un celular o un ordenador portátil al acercarse al vehículo, y no hay ninguna otra fuente de interferencias;
3. el botón de bloqueo de la llave inteligente no se ha pulsado dos veces consecutivas (si ha pulsado el botón de bloqueo dos veces consecutivas en 2 segundos, la función se desactiva temporalmente);
4. la llave inteligente no está dentro de la zona de activación del vehículo (a unos 4 metros del vehículo) durante más de 30 minutos; si transcurren más de 30 minutos, la función se desactiva temporalmente.

Si quiere dejar la llave inteligente en el vehículo desde el exterior, pulse el botón de bloqueo dos veces seguidas en un plazo de 2 segundos para desactivar temporalmente la función de acceso inteligente.

Cuando la llave inteligente se encuentre fuera del vehículo, evite dejarlo dentro del zona de activación del vehículo (a unos 4 metros de distancia del vehículo, la luz indicadora roja de la llave inteligente parpadea de forma continua o intermitente, es decir, se encuentra dentro de zona de activación), si tiene que dejarlo cerca del vehículo, pulse el botón de bloqueo dos veces seguidas en un plazo de 2 segundos y apague temporalmente la función de acceso inteligente, para evitar que la batería de la llave inteligente gasta la energía.

Si la función de acceso inteligente está desactivada en la pantalla de consola central, deberá volver a activar la función en la pantalla de consola central. La función de acceso inteligente desactivada temporalmente por otros medios puede restablecerse tras volver a abrir y cerrar la puerta.

Función de recordatorio clave

Olvida la llave inteligente en el vehículo

Cuando deje una llave inteligente en el vehículo (excluye el maletero), cualquier puerta de cuatro puertas de abrir a cerrar, cerrar la puerta a distancia con otra llave inteligente desde fuera del vehículo; o usa otra llave inteligente para cerrar la cerradura por tocar la zona de detección en la parte delantera de la manilla de la puerta, el panel de instrumento indicará que se ha olvidado la llave inteligente en el vehículo y no ejecutará la cerradura, mientras se suena señales acústicas.

La llave inteligente no está en el vehículo.

Cuando el botón Start/Stop está en la posición "RUN", y cualquier puerta de cuatro puertas de abrir a cerrar, y no se ha detectado ninguna llave inteligente en el vehículo, el panel de instrumento indicará que la llave no está en el vehículo y se suena señales acústicas.

Botón de arranque/parada sin llave

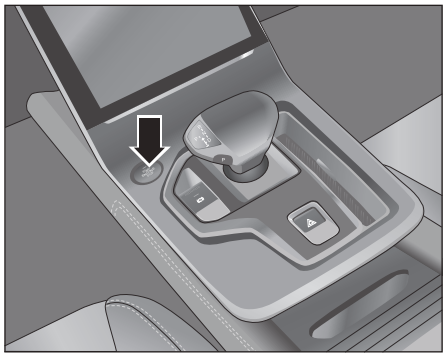

Pulse el botón de arranque/parada sin llave para cambiar el modo de encendido de arranque/parada el motor.

Sistema de alarma antirrobo

Su vehículo está equipado con sistemas antirrobo y antirrobo electrónico de motor. Por la seguridad de su vehículo y la facilidad de manejo, recomendamos que lea atentamente estas instrucciones para que comprenda perfectamente sus características y su uso.

Cuando desbloqueo con la llave inteligente, el vehículo desactivará del estado de antirrobo, pero si no se abre ninguna puerta, maletero o tapa del compartimento del motor durante aproximado 30 segundos, todas las puertas vuelven a bloquearse automáticamente y, los vehículos equipados con tiradores ocultos, los tiradores se ocultarán automáticamente. La alarma antirrobo del vehículo volverá activar automáticamente al estado de antirrobo.



Después de cerrar el vehículo con la llave inteligente, el vehículo activa el estado de antirobo y se monitoreo todas las puertas y el capó y la puerta del maletero. La alarma se activa si una puerta, la puerta del maletero o la tapa del compartimento del motor se abren no autorizado, por ejemplo, si alguien abre la puerta por fuerza.

La alarma del antirrobo del vehículo sólo puede activarse si todas las puertas, la puerta del maletero y la tapa del compartimento del motor están bloqueadas. Cuando se bloquea el vehículo con la llave inteligente, se suena la sirena y el intermitente del vehículo parpadea es para recordarle que el vehículo no ha activado el estado de alarma antirrobo. debe comprobar si las cuatro puertas, la tapa del compartimento del motor y la puerta del maletero se han cerrado de forma correcta, si se han cerrado de forma correcta, pero no poder activar la función

de alarma antirrobo, lleve a revisar su vehículo a los distribuidors BAIC autorizados, para evitar la pérdida de bienes en el vehículo debido al mal funcionamiento de la alarma antirrobo.

Condición de activación de alarma:

- Cuando se bloquea las puertas con la llave inteligente, si todas las puertas ya están cerradas pero el capó o la puerta del maletero no están cerradas, el vehículo activa el alarma de antirobo.
- Si se abre cualquier puerta (incluidos el capó y la puerta del maletero) después de haber cerrado las puertas con la llave inteligente, el vehículo activa el alarma de antirobo.
- Si las puertas se desbloquean y se abren con la llave mecánica después de haber cerrado las puertas con la llave inteligente, el vehículo activa el alarma de antirobo..

Muestra de activación de alarma:

- Todos los intermitentes se parpadean y suena el claxon. El método de liberación de alarma después de que se haya activado la alarma antirrobo:
- Presione el botón de desbloqueo en la llave inteligente para liberar la alarma antirrobo, se detienen las alarmas visuales y audibles, se desbloquea el vehículo .
- La alarma antirrobo se cancelará cuando el botón de arranque/parada del vehículo se ponga en modo "RUN".

Cuando el vehículo se bloquea por la llave mecánica, el vehículo no entra en modo de antirobo.

Sistema de corte del conducto de combustible

En caso de accidente de tráfico (colisión), la ECU desactivará inmediatamente el relé de la bomba de combustible cuando reciba la señal de colisión, deteniendo el suministro de combustible a la tubería de combustible del vehículo y evitar el peligro.

Sistema de cierre centralizado

Descripción del sistema de cierre centralizado

El sistema de cierre centralizado puede bloquear y desbloquear todas las puertas y se utiliza de la siguiente manera:

- Utilice la llave inteligente para controlar el cierre centralizado de puertas;
- El cierre centralizado de las puertas puede funcionar desde el interior del vehículo con el botón de cierre centralizado.

Interruptor de cierre centralizado.

El interruptor del cierre centralizado de las puertas está situado en el interior del tirador de puerta en el lado del conductor, y permite al conductor bloquear y desbloquear todas las puertas.



Pulsando el botón de desbloqueo "", se desbloquean todas las puertas.

Pulsando el botón de bloqueo "", todas las puertas se bloquean y no pueden abrirse desde el exterior del vehículo.

En caso de bloquear todas las puertas, sigue siendo posible abrir cada puerta individualmente desde el interior del vehículo. Cuando alguna de las cuatro puertas está abierta, la operación de bloqueo de las puertas no puede realizar por pulsar el botón "".

NUNCA deje a niños.o personas inhabilitadas sin atención dentro del vehículo Pueden pulsar el botón de bloqueo no propósito, y las puertas se bloqueen; en caso de emergencia, es difícil que salgan del vehículo los niños o las personas con problemas de movilidad, y será más difícil que puedan rescatarlos cuando las puertas estén bloqueadas.

Abrir las puertas desde fuera del vehículo



Cuando el vehículo está desbloqueado, la manilla se despliega automáticamente y la puerta puede abrir por tirar de la manilla exterior. Cuando el vehículo está bloqueado y en marcha, la manilla se oculta automáticamente.

Si no se puede desplegar el tirador exterior de la puerta, mantenga pulsando la zona correspondiente a la parte delantera del tirador, se desplegará el tirador exterior .

Abrir la puerta desde dentro del vehículo

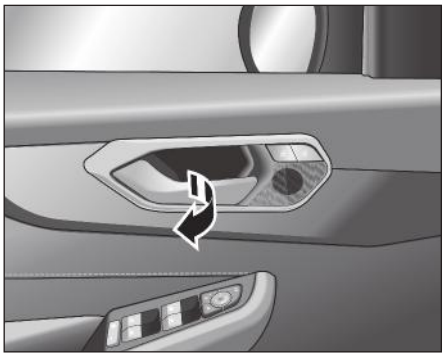

Para abrir las puertas desde el interior del vehículo cuando las puertas están bloqueadas, es necesario tirar del tirador interior dos veces. Tire una vez para desbloquear la puerta, tire una segunda vez para abrirla. Con las puertas desbloqueadas, tire una vez del tirador interior para abrir las puertas.

No es posible abrir la puerta por tirar el tirador interior una sola vez cuando la puerta está bloqueada, por eso no debe seguir tirando con fuerza para no dañar el tirador interior.

Función de bloqueo automático

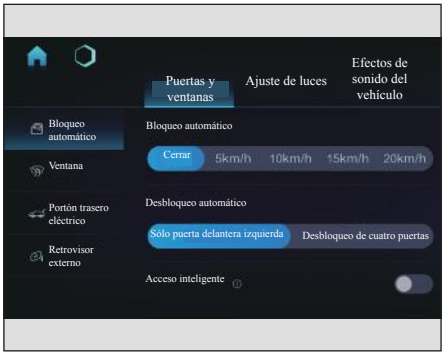

Cuando el vehículo está en movimiento y la velocidad es superior al valor configurado, el bloqueo central se bloquean automáticamente todas las puertas.

Puede ajustar la velocidad de activa y desactiva de la función de bloqueo automático en pantalla de consola central

Desbloquear controles



Cuando el vehículo está estacionado, pulse el botón de arranque/parada sin llave en modo "OFF" y las puertas centrales se desbloquearán automáticamente. En los vehículos equipados con manilla oculta, se desplegarán automáticamente.

En caso de colisión con el vehículo en movimiento, las cuatro puertas se desbloquearán automáticamente si se inflan los airbags. En los vehículos equipados con manilla oculta, se desplegarán automáticamente.

El mando de desbloqueo puede ajustarse para desbloquear la puerta delantera izquierda en una sola operación o desbloquear todas las puertas en una sola operación. Esta función puede ajustarse a través de la consola central.

Testigo de que cuatro puertas y capó y maletero no están cerradas



Si las puertas, la tapa del compartimento del motor y la puerta del maletero no están cerradas, en la pantalla se muestra la puerta, la tapa del compartimento del motor o la puerta del maletero correspondiente que no está cerrada.

Antes de conducir el vehículo, debe asegurarse de que todas las puertas, la tapa del compartimento del motor y la puerta del maletero están cerradas. el tablero de instrumentos indica que las puertas, la tapa del compartimento del motor y la puerta del maletero no están cerradas, está prohibido conducir el vehículo.

Bloqueo de sujeción para niños

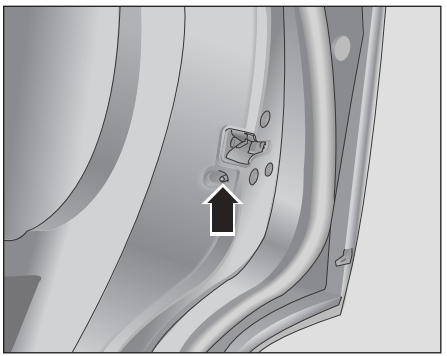

Cuando hay niños en el asiento trasero, asegúrese de colocar la sujeción para niños en el estado bloqueado.

En la puerta trasera izquierda, gire la palanca del segurohacia abajo derecha para bloquear el seguro para niños; gire la palanca del segurohacia abajo izquierda para desbloquear el seguro para niños. En la puerta trasera derecha, gire la palanca del segurohacia abajo izquierda para bloquear el seguro para niños; gire la palanca del segurohacia abajo derecha para desbloquear el seguro para niños.

Para evitar que los niños en el vehículoabran las puertas traseras sin querer y provoquen accidentes, es recomendado bloquear los sujeción para niños cuando viajen

Las puertas bloqueadas con sujeción para niños solo se pueden abrir desde el exterior aunque las puertas están desbloqueadas.

Ambas puertas traseras tienen la sujeción para niños.

Cuando las sujeciónes para niños están bloqueadas, las puertas no se pueden abrir desde el interior del vehículo. Si la puerta trasera no se puede abrir con la empuñadura interior, es posible por sujeción para niños. No jala la empuñadura interior con fuerza.

Tapa del Motor

Apertura de la tapa del compartimento del motor

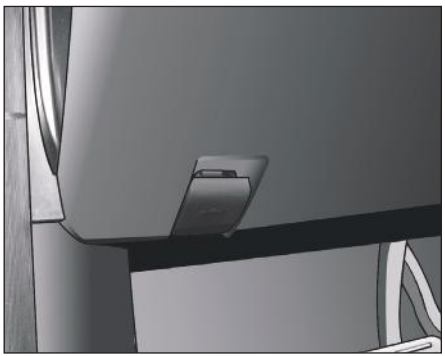

1. Tire de la palanca de desbloqueo en la dirección de la flecha que está situada en la parte delantera del umbral de la puerta del conductor, el capó debería saltar y abrirse ligeramente ;

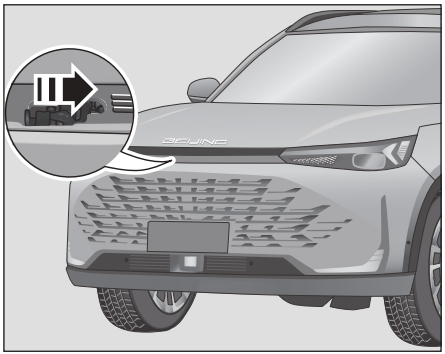

2. Levante ligeramente la tapa del compartimento del motor, desde el espacio central de la tapa del compartimento del motor, empuje el asa del gancho de seguridad hacia la derecha, jala la tapa del compartimento del motor hacia arriba, la tapa del compartimento del motor y se abre automáticamente.

Cierre de la tapa del compartimento del motor

1. Compruebe que no haya otros objetos extraños en el compartimento del motor para evitar dañar las piezas del vehículo;
2. Presione el capó con ambas manos hasta unos 20 cm de la parte superior de la rejilla delantera y ciérrelo firmemente para que se bloquee por inercia. Una vez bloqueado, empuje y tire del capó hacia arriba y hacia abajo para asegurarse de que ha quedado bien bloqueado.

La temperatura baja puede causar que no podría cerrar el capó, en el caso debe girarse ligeramente la goma del capó en el sentido horario hasta que pueda cerrarse.

Si se encuentra el vapor o humo del compartimento del motor, no abra la tapa del compartimento del motor para evitar lesiones.

Si la cubierta del compartimento del motor no está bloqueada mientras el vehículo está en movimiento, la cubierta del compartimento del motor puede levantarse por la corriente de aire a alta velocidad y provocar un accidente grave. Por lo tanto, compruebe que el mecanismo de cierre está bien bloqueado después de cerrar la tapa del compartimento del motor.

Maletero

Precauciones del maletero

⚠ Mantenga cerrada la puerta del maletero durante la conducción. Si la puerta del maletero queda abierta, el equipaje del maletero puede ser lanzado accidentalmente durante la conducción y provocar un accidente o daños. Por lo tanto, asegúrese de que el maletero está cerrado antes de iniciar la marcha.

⚠ Está prohibido transportar ocupantes en el maletero, ya que podría causar lesiones graves o incluso la muerte en caso de frenada de emergencia o colisión.

⚠ No permita que entren niños en el maletero, ya que si un niño se queda encerrado accidentalmente en el maletero, puede causar la muerte por sobrecalentamiento o accidente asfixiado.

⚠ Al usar el maletero, se deben observar las siguientes precauciones, de lo contrario, pueden causar los daños al usuario:

- Al abrir el maletero hacia arriba, la puerta del maletero subirá hasta la posición de apertura completa, tenga cuidado la seguridad superior.
- Antes de abrir el maletero, retire cualquier objetos (como nieve o hielo) del maletero para evitar las lesiones.

Cuando hay demasiados objetos en el maletero y no puede confirmar si los objetos chocar a la puerta del maletero, puede sujetar la puerta del maletero e intentar cerrarla lentamente para asegurarse de que no hay ningún problema.

Abrir el maletero (manual)

Cómo utilizar la llave inteligente

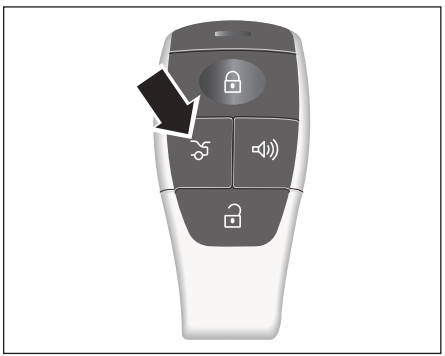

Pulse dos veces el botón de desbloqueo del maletero en la llave inteligente para desbloquear el maletero. Pulse brevemente el interruptor de apertura del maletero y tire hacia arriba del maletero para abrir

Interruptor de apertura del maletero

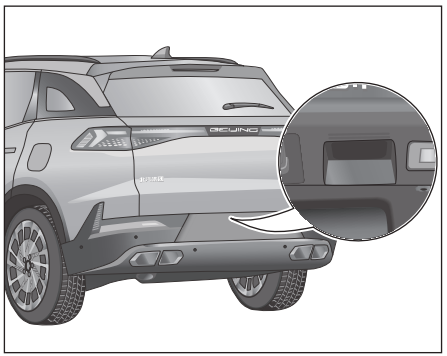

Cuando el vehículo está desbloqueado o con la llave inteligente, pulse brevemente el interruptor de apertura del maletero para desbloquearlo y tire hacia arriba para abrir

Si el maletero está desbloqueado (se suena un "sonido" al desbloquear y abrirlo, y la luz del maletero se enciende constante), debe evitar de nuevo la operación de desbloqueo eléctrico y levantar manualmente el maletero para abrirlo.

El interruptor de apertura interior del maletero

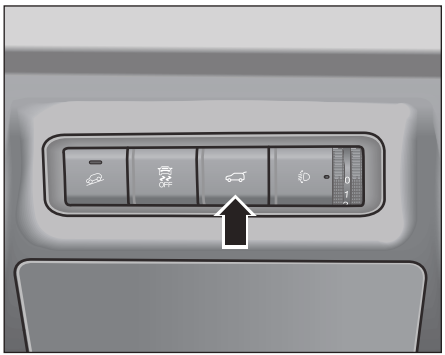

Pulse brevemente el botón de desbloqueo del maletero en el interruptor multifunción del vehículo para desbloquear el maletero y tire hacia arriba para abrirlo.

Apertura de emergencia del maletero

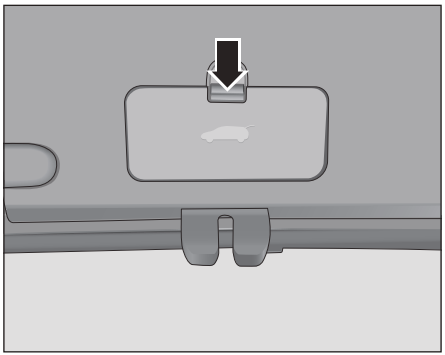

1. Plegar los asientos traseros para acceder al interior del maletero, y en la parte inferior central de la puerta del maletero, presiona hacia abajo y retirar la cubierta de la caja del maletero

Modelos con maletero manual

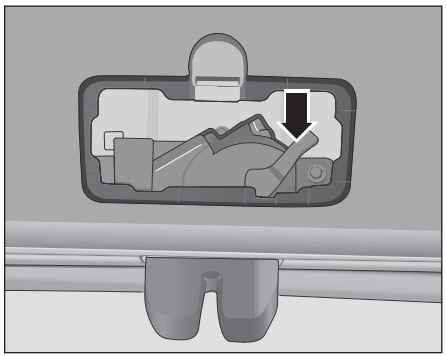

Modelos con maletero eléctrico

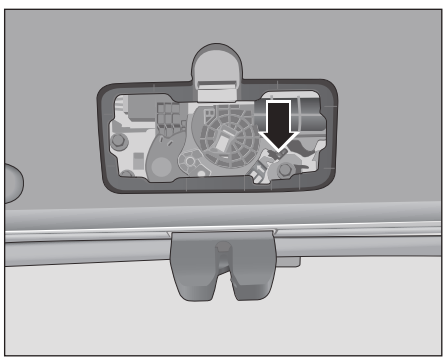

2. Tire el interruptor de apertura de emergencia del maletero para desbloquearlo mientras empuja la puerta del maletero hacia fuera para abrirlo.

Cierre del maletero (manual)

1. Presione suavemente la puerta del maletero hasta acercar al parachoques trasero;
2. Cierre el maletero con ambas manos ligeramente hacia delante y hacia abajo. Cuando el maletero está cerrado, se apague el testigo del maletero abierto en el panel de instrumentos.

Al cerrar el maletero, tenga cuidado no deje los dedos dentro de maletero para no causar lesión ni el contenido del maletero.

Abre el maletero (eléctrico)

Cómo utilizar la llave inteligente

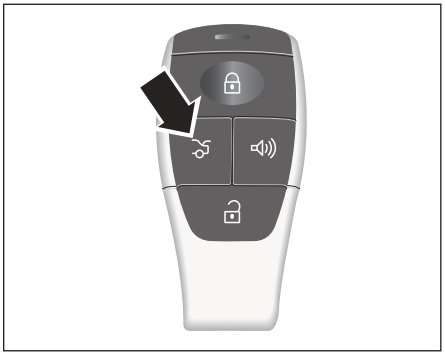

Pulse dos veces brevemente el botón de desbloqueo del maletero de la llave inteligente para abrir el maletero automáticamente.

Durante el proceso de apertura, pulse brevemente dos veces el botón de apertura del maletero de la llave para detener la operación.

Desbloqueo con el interruptor de apertura del maletero

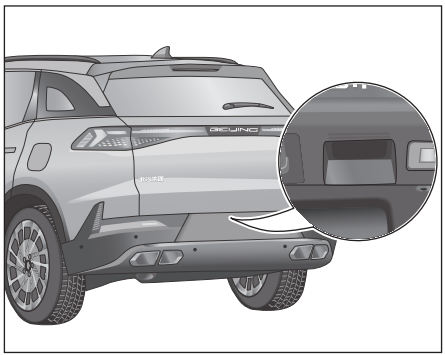

Cuando el vehículo está desbloqueado o está con la llave inteligente, pulse el interruptor de apertura del maletero para abrir automáticamente.

Durante la apertura, al pulsar de nuevo el interruptor de apertura se detiene la operación.

El interruptor de apertura interior del maletero

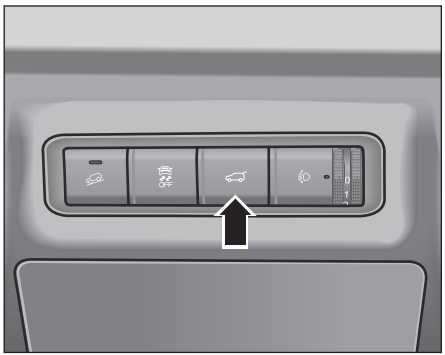

El interruptor de apertura interior del maletero está situado en el panel de interruptores multifunción, en el lado izquierdo del tablero de instrumentos. El maletero se abre automáticamente al pulsar el interruptor de apertura del maletero.

Durante la apertura, al pulsar de nuevo el interruptor de apertura se detiene la operación.

Función de apertura de sensor de maletero

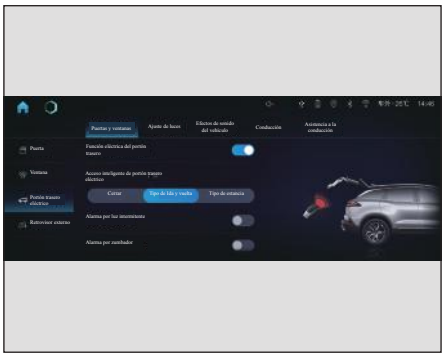

La función de apertura de sensor del maletero puede activar/desactivar por ajustar a través de la consola central.

para funcionar la apertura de sensor del maletero correctamente, es necesario activar la función de acceso inteligente a través de la pantalla de consola central.

- Al activar el modo de ida y vuelta, acercase a la zona de detección de 0.5 metros de la puerta del maletero con la llave inteligente, salga de la zona y vuelva a entrar en la zona de detección, y la puerta del maletero se abrirá automáticamente.

De la primera a la segunda acción de acceso debe completarse dentro de 10 segundos.

- Cuando activar el modo de estacionario, acercarse al área de detección de 0.5 metros de la puerta del maletero con llave inteligente y está de parado durante más de 6 segundos, la puerta eléctrica del maletero se abrirá automáticamente.

La luz de freno alta se enciende después de entrar en el área de detección para indicar que el acceso se ha realizado correctamente.

Para mejorar la precisión y la sensibilidad de la distancia de detección, la llave debe colocarse cerca y por debajo de la cintura.

Ajuste de la altura

Ajuste mediante el interruptor de apertura interior

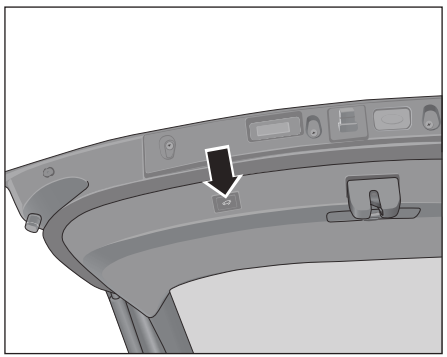

Cuando se abre/cierra la puerta del maletero, la altura de apertura podría ajustar después de pulsar constantemente el interruptor de cierre de la puerta del maletero durante 3 segundos.

Ajuste por pantalla de consola central

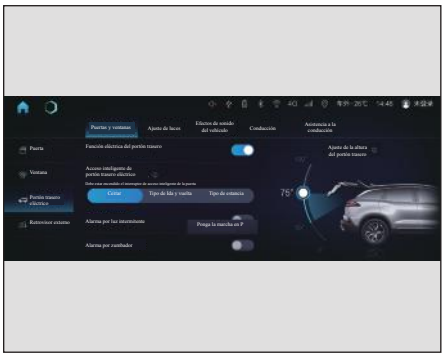

La altura de apertura del maletero puede ajustarse a través de pantalla de consola central

Función anti-apriete

Durante el proceso de apertura y cierre del maletero, en caso tener un obstáculo, el maletero se moverá en sentido inverso, y si vuelve a encontrar un obstáculo durante el movimiento, el maletero dejará de moverse.

Configuración de funciones

A través de pantalla de consola central, puede ajustar la apertura/cierre de la apertura eléctrica de la puerta del maletero, el acceso inteligente, la alarma de luz intermitente, la función de interruptor de alarma de zumbador.

Testigo de avería

Cuando el botón de arranque/parada sin llave está en la posición "RUN" y la marcha no está en P, pulse el interruptor de apertura del maletero, el maletero no puede abrirse y el tablero de instrumentos muestra "Por favor, cambie a marcha P".

Después de arrancar el vehículo, la puerta del maletero no puede abrirse/cerrarse con el interruptor cuando no está en la marcha P.

Cierre del maletero (eléctrico)

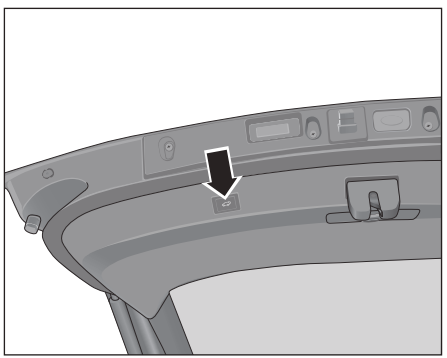

Cuando el maletero está abierto, puede cerrarse automáticamente por tirar el interruptor de cierre del maletero, el interruptor de apertura del maletero interior o por pulsar dos veces el botón de desbloqueo del maletero en la llave inteligente.

Si se pulsa brevemente dos veces el botón del maletero o se vuelve a pulsar el interruptor de apertura mientras la puerta del maletero está cerrando, el maletero deja de moverse.

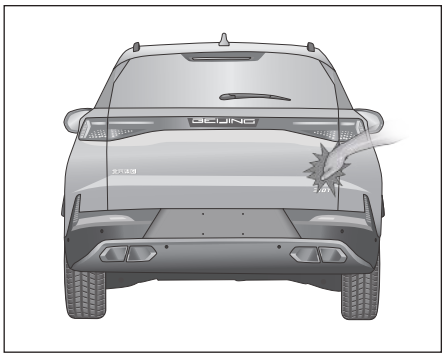

Al cerrar el maletero, tenga cuidado no deje los dedos dentro de maletero para no causar lesión ni el contenido del maletero.

La apertura/cierre del maletero puede realizar manualmente. Cuando el portón trasero se realiza manualmente y el motor eléctrico del portón trasero alcanza una velocidad de 15°/seg, la función eléctrica se realiza en el sentido de accionamiento del portón trasero y se abre al máximo o se cierra.

La apertura y el cierre de puerta del maletero eléctrico sólo pueden realizar cuando el botón de arranque/parada sin llave está en la posición "RUN" u "OFF" y la marcha está en P. la puerta del maletero sólo puede abrirse y cerrarse manualmente cuando el botón de arranque/parada sin llave está en la posición "RUN" u "OFF" y la marcha está en "P".

Cierre retraso del maletero

Cuando el vehículo está apagado y las puertas y el portón delantero están cerrados, se activa la función de cierre retraso de la puerta del maletero por pulsar dos veces el interruptor de cierre de puerta del maletero. El maletero no se cierra inmediatamente y se cierra cuando alejar la llave.

Tapa de llenado de depósito

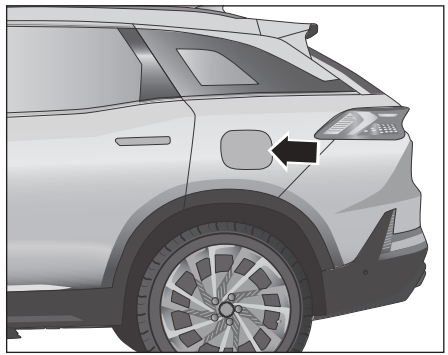

Cuando el vehículo está desbloqueado, pulse la parte trasera de la puerta del depósito de combustible para abrirla.



Para repostar, afloje lentamente el tapón del depósito en el sentido antihorario, detenga el tapón en la boca de llenado para liberar la presión interna antes de sacarlo completamente y, a continuación, retire el tapón del depósito y colóquelo en el clip.

Después de repostar, gire el tapón de llenado en el sentido horario hasta que oiga un "clic", lo que indica que el tapón está completamente apretado.

Cierre bien la puerta del depósito de combustible después de apretar el tapón del depósito.

Para garantizar las prestaciones del vehículo, debe utilizar gasolina sin plomo del grado especificado (92# y superior).

⚠ Asegúrese de que el tapón de llenado esté bien apretado una vez finalizado el llenado de combustible para evitar derrame del combustible y cause un incendio.

Este vehículo está equipado con un catalizador, rellene el combustible antes de que se encienda el testigo de advertencia de combustible y evita que se acabe el combustible. El suministro irregular de combustible puede provocar el combustible no se quema completamente y si se entrará la combustión incompleta en el tubo de escape, podría dañar el catalizador por sobrecalentamiento. Un nivel de combustible demasiado bajo también es perjudicial para la lubricación de la bomba de combustible.

Al repostar combustible, siempre que la pistola de reabastecimiento se detenga automáticamente, lo que indica que el tanque de combustible está "lleno", no continúe repostando con fuerza. de lo contrario, el espacio de expansión del tanque también se llenará con combustible y el combustible podría desbordarse al calentarse y expandirse.

⚠ Antes de abrir completamente el tapón de llenado, debe aflojarse para permitir que se libere la presión interna del combustible. De lo contrario, pueden salir vapores de combustible por la boca de llenado y provocar lesiones.

No llene el vehículo con combustible diésel. Si se añade combustible diésel por error, no arranque el motor y póngase en contacto con un distribuidores BAIC autorizado.

La gasolina debe rellenar en un grifo. El uso de gasolina de calidad mala acortará la vida del motor o causar los daños.

Este vehículo está equipado con un catalizador que sólo permite el uso de gasolina sin plomo, y el catalizador puede resultar dañado por un solo repostaje de gasolina con plomo.

El vapor de combustible es muy fácil de quemar y causar fuego, al rellenar combustible, el motor debe estar apagado, fumar, recibir y reproducir teléfonos móviles y otras chispas o llamas abiertas están estrictamente prohibidas.

Ventanilla eléctrica

⚠ Al cerrar los elevalunas, tenga cuidado de no pellizcar a una persona. Si la cabeza, el cuello o la mano de un ocupante quedan atrapados en la ventanilla, pueden producirse lesiones graves.

⚠ NUNCA deje a niños.o personas inhabilitadas sin atención dentro del vehículo Podrían tocar involuntariamente los interruptores o controles y provocar un accidente grave.

⚠ Con uno de los ocupantes es niños,debe bloquear el interruptor de elevalunas durante la conducción para evitar accidentes si el niño ocupante abre la ventanilla por sí mismo.

Interruptor de elevalunas eléctricos del conductor

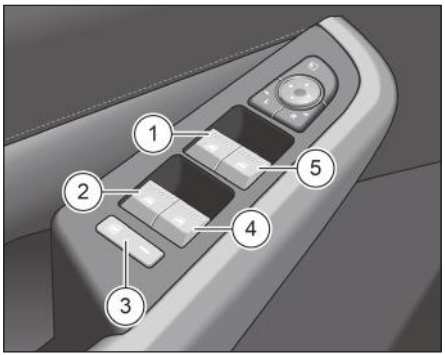

El interruptor de elevalunas eléctricos está ubicado en el reposabrazos de la puerta de conductor.

① Interruptor del elevalunas del lado del conductor

② Interruptor de elevalunas trasero izquierdo

③ Interruptor de elevalunas eléctricos lateral

④ Interruptor de elevalunas trasero derecho

⑤ Interruptor del elevalunas del lado del pasajero delantero

Interruptor del elevalunas eléctrico de la puerta del conductor

Tire el interruptor ① y manténga pulsado, el cristal de la ventanilla del lado del conductor sube y se detiene al soltar.

Pulse el interruptor ① hacia abajo y manténga pulsado, el cristal de la ventanilla del lado del conductor se baja y se detiene al soltar.

Presione el interruptor de la ventanilla ① hasta el punto de presión y luego suéltelo, el cristal de la ventanilla del lado del conductor se bajará automáticamente hasta el fondo, y si se tira el interruptor mientras el cristal de la ventanilla se baja, el cristal de la ventanilla deja de mover en la posición.

Si está equipado las ventanillas con la función de subida/bajada de un toque, tire el interruptor ① hacia arriba hasta que supere el punto de presión y luego suéltelo, el cristal de la ventanilla del lado del conductor subirá automáticamente hasta la posición de cierre completa, si tire el interruptor durante la subida automática del cristal de la ventanilla, el cristal de la ventanilla permanecerá en la posición actual.

Interruptor del elevalunas eléctrico de la puerta del conductor

Tira o presiona el interruptor ②④⑤ (el método de control es el mismo que el de la ventanilla del lado del conductor) se puede subir o bajar el elevaluna de la ventanilla correspondiente.

Interruptor de elevalunas eléctricos lateral

Pulse el interruptor de bloqueo de elevalunas del lado del acompañante ③ , se encenderá la luz indicadora del interruptor, y el interruptor de elevalunas de la ventanilla del lado del acompañante no podrá controlar la elevaluna de la ventanilla correspondiente. Pulse de nuevo el interruptor para desactivarlo, y la luz indicadora del interruptor se apagará.

Interruptor de elevalunas eléctrico del lado del pasajero

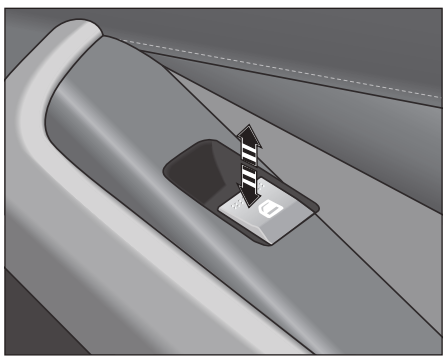

El interruptor del elevalunas del lado del acompañante está situado en el reposabrazos de cada puerta, tira el interruptor hacia arriba o pulse el interruptor hacia abajo, puede controlar el elevalunas, el método de funcionamiento es el mismo que el de la ventanilla del lado del conductor.

Window position initializationantipinzamiento de la posición de la ventanilla

El vehículo equipado con la función de subida/bajada de un solo toque de las ventanillas podría restablecerse por las siguientes operaciones si tener avería o un corte de corriente:

1. El botón de arranque/parada sin llave se pone en modo "RUN".
2. Tire repetidamente el interruptor hacia arriba hasta que el cristal de la ventanilla quede completamente cerrado;
3. La función de elevalunas se restablece por mantenga tirado el interruptor durante aproximadamente 2 segundos.

Cierre de las ventanillas en tiempo lluvioso *

Los vehículos equipados con la función una sola toque subida/bajada de cuatro puertas pueden elegir si activar o no a través de pantalla de consola central, y esta función está activada predeterminado. Cuando la función está activada, las ventanillas y el techo solar se cerrarán automáticamente cuando el vehículo esté bloqueado si llovia Si no haya llovido en 24 horas, las ventanillas y el techo solar también se cierran automáticamente.

Cuando no está activado el modo de arranque/parada sin llave, la función de cierre en caso de lluvia se activa sólo una vez.

Si se llueve poco, es posible que las ventanillas y el techo solar no se cierren automáticamente, se debe asegurarse de que las ventanillas y el techo solar estén completamente cerrados antes de salir.

Bloqueo del mando de las ventanillas

Los vehículos equipados con la función de subida y bajada de ventanillas de una solo toque para las cuatro puertas pueden seleccionar si desean activar o no a través de pantalla de consola central; la función está desactivada de configuración programada. Cuando la función está activada, las ventanillas, el techo solar y el parasol se cierran automáticamente al bloquear el vehículo.

En los vehículos equipados con la función de bloqueo y cierre ventanillas, mantenga pulsada la tecla para abrir las ventanillas después de 30 segundos de activar la función de bloqueo y cierre ventanillas.

Anti-pellizco de ventana

En los modelos equipados con la función de subida/bajada con una solo toque, el cristal invertirá su movimiento y se abrirá si encuentra un obstáculo en la posición determinada durante el proceso de cierre.

Función de botón de control de ventanas *

Los vehículos equipados con la función de subida/bajada de cuatro puertas con una solo toque pueden cerrar/abrir las ventanillas de cuatro puertas a distancia con la llave, pulsando brevemente el botón de desbloqueo y, mantenga pulsado el botón de desbloqueo durante 2 segundos en un plazo de 6 segundos cuando se bajan las ventanillas y se abre el techo solar. Pulse prolongadamente la tecla de bloqueo durante 2 segundos, el cristal de la ventanilla comienza a cerrarse. Si se suelta, el cristal deja de moverse.

Techo solar panorámico*

Interruptor del techo solar panorámico



① Interruptor del techo solar

② Interruptor del parasol

Cuando el botón de arranque/parada sin llave está en la posición "RUN", el techo solar puede abrir , cerrar y inclinar por el interruptor del techo solar ① , y el parasol puede abrir y cerrar por el interruptor del parasol ② .

⚠ Nunca ajuste el techo solar o el parasol el conductor mientras conduce.

Apertura y cierre de techo solar inclinada para Ventilación

El "botón de Start/Stop" está en el modo "RUN"; Cuando el techo solar está cerrado, tire el interruptor del techo solar ① hacia atrás, se eleva la parte trasera del cristal del techo solar, se inclina hasta la posición abierta y se detiene automáticamente.

Cuando el techo solar está inclinado, pulse el interruptor del techo solar ① hacia delante y el techo solar se cierra automáticamente.

Apertura del techo solar

Cuando el botón de arranque/parada sin llave está en la posición "RUN":

- pulse el interruptor del techo solar ① hacia atrás, el cristal del techo solar comienza a moverse desde la posición cerrada a la posición inclinado. pulse el interruptor del techo solar ① hacia atrás de nuevo, el cristal del techo solar se desliza hacia atrás y se abre, y durante el funcionamiento, pulse el interruptor del techo solar de nuevo, el cristal del techo solar deja de deslizarse.
- Mantenga pulsado el interruptor del techo solar ① hacia atrás, el cristal del techo solar comienza a moverse desde la posición cerrada a la posición inclinado y se desliza hacia atrás para abrir, y se detiene al soltarlo.

Si tanto el techo solar como el parasol están cerrados, al pulsar el interruptor del techo solar ① hacia atrás se abrirá prioritariamente el parasol.

Cierre del techo solar

Cuando el botón de arranque/parada sin llave está en la posición "RUN":

- Al pulsar el interruptor del techo solar ① hacia delante, el techo solar comienza a deslizarse hacia delante desde la posición de apertura deslizante hasta cerrarse, y se detiene al soltarlo.
- Mantenga pulsado el interruptor del techo solar ① hacia delante, el techo solar se deslizará automáticamente hacia delante desde la posición de apertura deslizante hasta cerrarse, y durante el movimiento, el techo solar dejará de deslizarse cuando se vuelva a pulsar el interruptor del techo solar.

Tanto el techo solar como parasol están abiertos, al pulsar el interruptor de parasol ② hacia delante se cerrará el techo solar de forma prioritaria.

Abrir y cerrar el techo solar varias veces seguidas puede hacer que la protección térmica del techo solar deje de funcionar, por eso no debe realizar varias veces seguidas.

Parasol electrónico

El parasol podría abrirse junto con el techo solar.

El "botón de Start/Stop" está en el modo "RUN"; Cuando el techo solar esté cerrado, pulse el interruptor del parasol ② hacia atrás y el parasol se abrirá automáticamente. pulse el interruptor del parasol ② hacia delante mientras el parasol está abierto y el parasol se detendrá en la posición actual.

El "botón de Start/Stop" está en el modo "RUN"; Cuando el techo solar esté cerrado, mueva el interruptor del parasol ② hacia adelante y el parasol se cerrará automáticamente. Si se pulsa el interruptor del parasol ② mientras el parasol está cerrado, el parasol se detendrá en la posición actual.

No cierre el parasol a fuerza mientras el techo solar está abierto.

Función antiaprisionamiento del techo solar

La función antiaprisionamiento evita que se aprete el objeto cuando el techo solar está cerrado. Si se encuntra obstáculo durante cierre el techo solar, el techo solar dejará de cerrarse y se abrirá ligeramente.

durante cirre el techo sola , si se activa la función antiaprisionamiento, se moverá el techo solar en la dirección de apertura por una cierta distancia y luego dejará de moverse.

La función antiaprisionamiento del techo solar no podrá evitar que se pellizquen los dedos.

El techo solar requiere un mantenimiento periódico según se especifica en Libro de mantenimiento.

El techo solar no debe operar a temperaturas extremadamente bajas (inferiores a -20°), ya que las bajas temperaturas pueden no activar la función antipinzamiento del techo solar, lo que podría provocar accidentes, y las bajas temperaturas también pueden causar algunos daños al motor.

El conductor debe cerrar el techo solar al salir del vehículo.

Tenga cuidado al cerrar el techo solar. Siempre asegúrese de que nadie esté durante la apertura y cierre del techo solar para evitar lesiones graves o a otras personas.

Nunca ajuste el techo solar o el parasol el conductor mientras conduce.

El techo solar puede dejar de detectar obstáculos y la función antiaprisionamiento dejará funcionar

No intente activar la función antiaprisionamiento con las manos ni con ninguna parte del cuerpo. De lo contrario, podrá causar las lesiones graves

Iluminación fuera del vehículo

Interruptor de luces

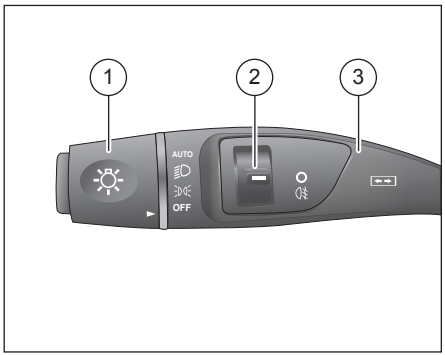

① mando de control de luz

② Palanca de control de los faros antiniebla

③ La palanca de cambio de carril

Control de luz

Luz de posición

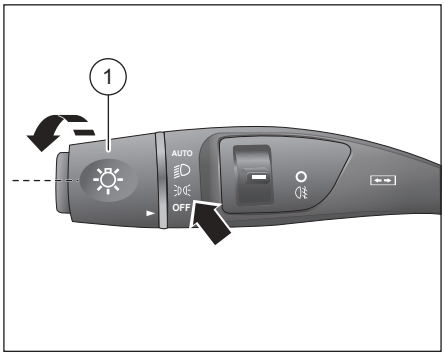

Para accionar las luces ① , gire el mando en el extremo de la palanca de control a las posiciones correspondidas para encender los faros ,luces de tablero de instrumentos ,luces de ubicaciones y la luz de la matrícula

Luz delantera

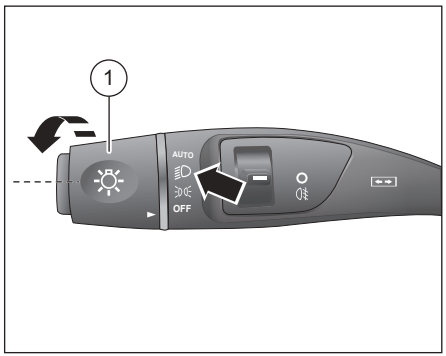

Cuando el "botón de Start/Stop" está en modo "RUN", gire el mando de control ① de luces a las posicion del faro para “ ” encender y se apagará cuando regrese a la posición de OFF.

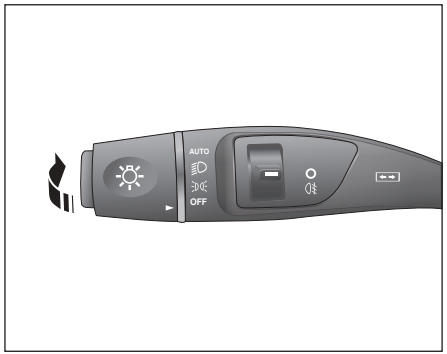

Cuando se enciende la luz de cruce, empuje la palanca de control de luces hacia afuera desde para encender las luces de carretera y pulse el mando a regresar la posición original para apagar las luces de carretera

Los faros se encienden automáticamente*

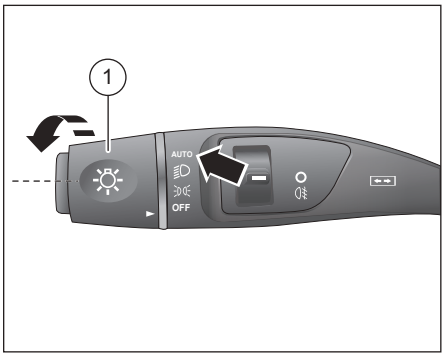

Cuando el botón de arranque/parada sin llave está en la posición "RUN", gire el mando de control de luces ① al marcado ► en la parte superior del mando de control de luces esté alineada con la posición AUTO ,los faros se encenderán automáticamente cuando la luz exterior del vehículo sea oscura (por ejemplo, de noche o en túnel, etc.), y volverán a girar a la posición OFF para apagarse.

En condiciones meteorológicas de húmedas o frías, o después de que el vehículo haya expuesto a la lluvia o lavado, pueden tener gotas de agua, niebla de agua, niebla blanca o congelación en la superficie interior de faro :

- Es fenómeno natural de condensación del vapor de agua en el aire caliente del interior de las lámparas cuando están frías, y no afecta al uso normal del vehículo.
- Cuando el vehículo esté estacionado en un lugar seco, apague el motor, encienda las luces se evaporará el agua gradualmente, la niebla se disipará, o sólo tendrá en las esquinas de la lámpara y otras áreas no funcionales.
- Este fenómeno no afectará a la vida útil de los faros de iluminación del vehículo ni al efecto luminoso, no es necesario cambiar el juego de faro.

Advertencia de luz de carretera

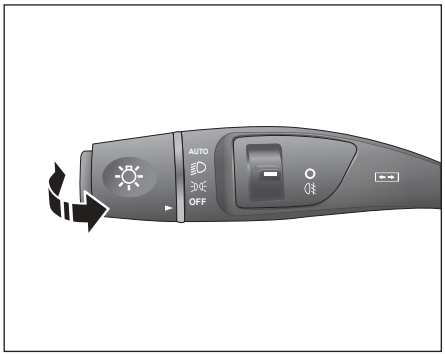

Tira la palanca de control de las luces hacia el volante, las luces altas se encienden, después de soltar la palanca de control de las luces, las luces altas se apagan automáticamente para advertir a los vehículos y peatones.

Luz de señal

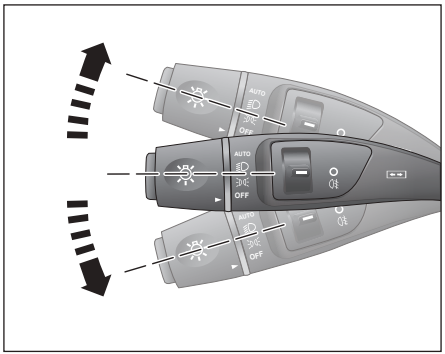

Mueva la palanca de control de luces completamente hacia abajo y la luz direccional izquierda externa y la luz indicadora de giro izquierda en el tablero de instrumentos parpadearán, acompañadas de un tictac.

Mueva la palanca de control de luces completamente hacia arriba y la luz externa de giro a la derecha y la luz indicadora de giro a la derecha en el tablero de instrumentos parpadearán, acompañadas de un tictac. Una vez finaliza la operación, la palanca vuelve automáticamente a su posición con el volante, se apagan las luces intermitentes exteriores y las luces indicadoras de giro del tablero de instrumentos.

Señal intermitente de cambio de carril

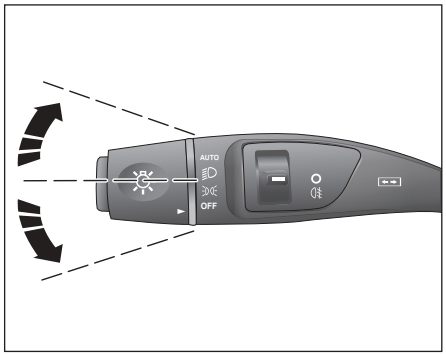

Mueva la palanca de control de luces suavemente hacia abajo o hacia arriba sin cruzar el punto límite, después de soltar la palanca, se volverá automáticamente a su posición, y las luces intermitentes externas correspondientes y los testigos en tablero de instrumentos parpadearán 3 veces al mismo tiempo, se suena señales acústicas

Cuando haya terminado de girar o cambiar de carril, asegúrese de que la palanca de las luces ha vuelto a su posición original; de lo contrario, deberá colocarla manualmente.

Control de luz antiniebla

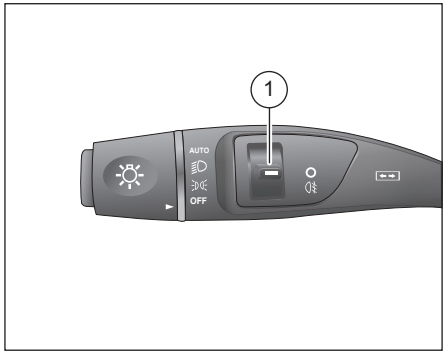

Cuando el botón de arranque/parada está en el modo "RUN" y el mando de control de luces está en la posición " " o " ", mueva la palanca de control de los faros antiniebla hacia abajo ① Los faros antiniebla traseros se encienden. Vuelva a pulsar la palanca de control de las luces antiniebla ① se apagan las luces antiniebla traseras .

Las luces antiniebla deben encenderse solo cuando está lluvioso, neblinoso o nevado o carece la visión

Ajuste manual de la altura de los faros



El ángulo de la luz de cruce se ve afectado por la distribución del peso de los pasajeros y el equipaje dentro del vehículo. Ajuste la altura de los faros para que el ángulo de iluminación de las luces de cruce en la calzada brindar las iluminaciones suficiente a la parte delantera del vehículo y no deslumbrar a gente en la vía pública.

Tomando como referencia las siguientes condiciones de la calzada, ajuste la altura de la luz de los faros por tirar el interruptor de ajuste de la altura de los faros (posición indicada por la flecha):

Posición "0" para el conductor o los ocupantes delanteros (sin equipaje).

La posición "1" se aplica cuando todos los asientos están ocupados. Posición "2" para todos los asientos ocupados y carga distribuida promedia en el maletero (hasta la carga admisible del eje trasero y no sobrepasar la carga máxima).

Posición "3" para el conductor, con la carga distribuida promeida en el maletero (hasta la carga admisible del eje trasero y no sobrepasar la carga máxima).

Función de acompaña

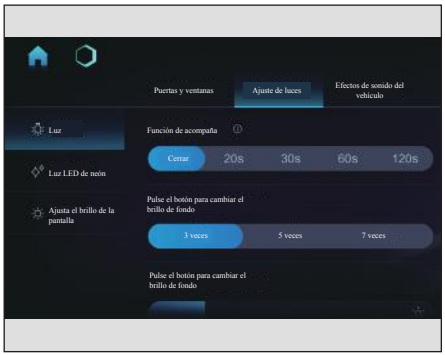

La función Acompáñame ofrece al usuario un servicio de iluminación Prolongada. La función Acompáñame puede activar/desactivar y la temporización puede configurar a través de pantalla de consola central.

Después de girar el botón de arranque/parada de la posición "RUN" a "OFF", dentro 1 minuto, tire la palanca de control de las luces hacia el volante para activar la función Acompáñame, y las luces de cruce se encenderán durante un cierto periodo de tiempo y después se apagarán.

La función Acompáñame puede activarse, desactivarse y los tiempos de iluminación pueden ajustarse en pantalla de consola central.

Una vez activa la función, puede reactivar en 5 minutos con el mando a distancia.

Acompáñame automática *

En los vehículos equipados con sensor de lluvia/luz, cuando el interruptor de las luces está en la posición AUTO y el botón de arranque/parada cambia de modo "RUN" al modo "OFF", el vehículo encenderá las luces ambiantales cuando se abra la puerta del lado del conductor en un plazo de 1 minuto.

Función de iluminación automática

En los vehículos equipados con sensor de lluvia/luz, cuando el interruptor de luces está en la posición AUTO y se desbloquea o se localiza el vehículo a distancia, el vehículo se iluminará alrededor para dar iluminación al usuario.

El interruptor de alarma de peligro

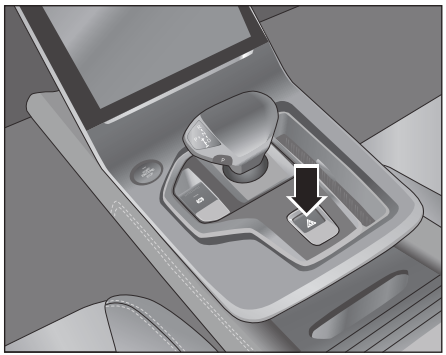

El interruptor de las luces de emergencia está situado detrás del palanca del cambio.

En caso de emergencia, utilice las luces de emergencia para alertar a los demás usuarios de la carretera y evita accidente de tráfico.

Las luces de emergencia deben encenderse cuando:

- Si el motor se cala mientras conduce.
- Cuando el vehículo está atrapado por el tráfico y se encuentra al final de una fila.

- En una emergencia.
- Al remolcar otro vehículo o ser remolcado.

Pulsa hacia abajo el interruptor de las luces de emergencia, todas las luces de los intermitentes parpadean al mismo tiempo, al igual que los testigos de intermitentes en tablero de instrumentos.

Las luces de emergencia funcionan incluso cuando el botón Start/Stop está en la posición "OFF".

Para apagar las luces de advertencia de peligro, presione nuevamente el interruptor de las luces de advertencia de peligro.

No deje las luces de emergencia encendidas durante un largo periodo de tiempo sin arrancar el motor, a menos que sea necesario, ya que la batería podría agotar.

Testigo de frenado de emergencia

Cuando la velocidad del vehículo supera los 50 km/h y realiza un frenado de emergencia,se parpadeará el testigo de frenado de emergencia; Cuando la velocidad del vehículo supera los 70 km/h,realiza el frenado de emergencia y disminuye la velocidad hasta por debajo de los 10 km/h, se parpadeará la luz de freno y se iluminará las testigo de emergencia automáticamente; si suelta el freno y acelera a 20 km/h , se apagarán testigo de emergencia automáticamente; también se pueden apagar las luces de emergencia manualmente.

Alarma de las luces de posición encendida

Cuando el "Botón de Start/Stop" está en el modo "OFF", el interruptor se ilumina en la posición de faro o la luz de cruce y la luz de ubicación, se dará una alarma de faro encendido si la puerta del conductor está abierta

Iluminación interior

Luz de lectura frontal

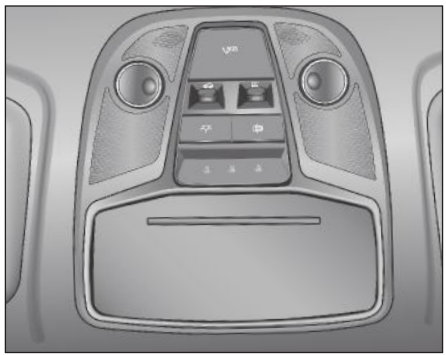

Toque la tapa de la lámpara de lectura, se enciende la luz de lectura correspondiente; después de 10 minutos o dentro de los 10 minutos siguientes toque de nuevo la tapa de la lámpara de lectura, la luz se apaga.

Pulse el interruptor " " y se encenderán las lámparas de lectura delanteras; tras de 10 minutos o dentro de 10 minutos, vuelva a pulsar el interruptor " " y se apagarán las luces de lectura.

Función de luz para puerta

Presione el interruptor " " para activar la función de luz para puerta

Después de cerrar las puertas, las luces de lectura delanteras se apagarán gradualmente. Si alguna puerta no está cerrada, las luces de lectura delanteras permanecerán encendidas durante unos 30 segundos y luego se apagarán.

Cuando el botón Start/Stop no está en modo RUN, las luces de lectura delanteras se iluminarán cuando cualquiera de las puertas esté desbloqueada.

Después de que todas las puertas estén bloqueadas, las luces de lectura delanteras se apagarán gradualmente. Si alguna puerta no está bloqueada, las luces de lectura delanteras permanecerán encendidas durante unos 30 segundos y luego se apagarán.

Luz de la guantera

La luz de la guantera se enciende automáticamente al abrir la guantera; se apaga automáticamente al cerrar la guantera.

Luz de iluminación trasera

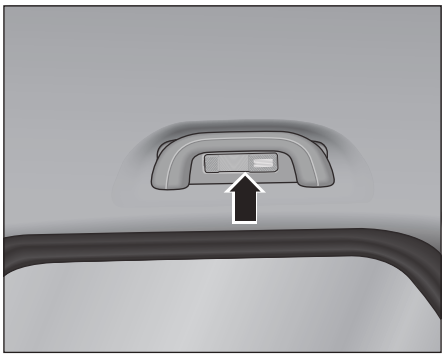

La luz trasera se enciende al pulsar el panel de interruptor Vuelva a pulsar el panel de interruptor y la luz trasera se apaga.

Luz del maletero



La luz de iluminación del maletero se enciende automáticamente al abrir el maletero y se apaga automáticamente al cerrarlo.

Cuando el motor no esté arrancado, no encienda las luces interiores durante mucho tiempo para evitar la pérdida de batería.

Ajuste del brillo

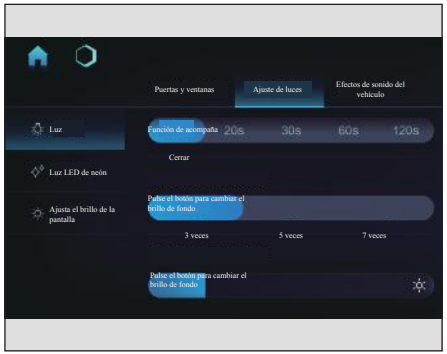

Con la luz de posición encendida, el brillo de la retroiluminación de los instrumentos y la retroiluminación de cada botón en el vehículo puede ajustarse a través de la pantalla de consola central

Configuración de luz LED de neón*

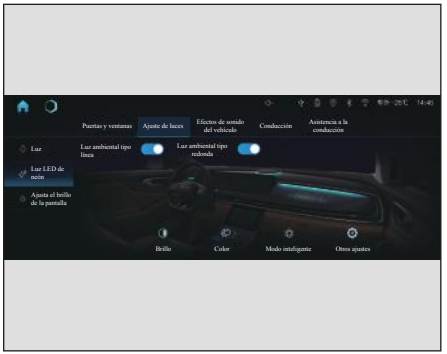

Los usuarios pueden seleccionar el color de la luz ambiental y ajustar el brillo de la luz ambiental a través de la pantalla de consola central También se puede seleccionar el color de la respiración, el ritmo de la música, el ritmo de la velocidad, el recordatorio de bloqueo del interruptor y otras funciones.

Limpiaparabrisas

Interruptores combinados de limpiaparabrisas

Modelos sin sensor de lluvia *

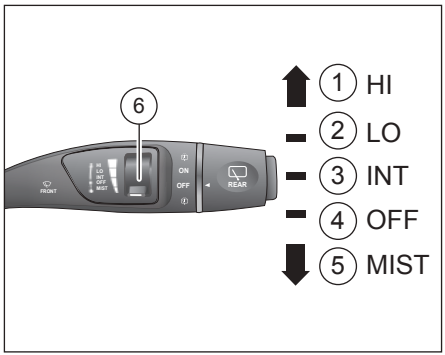

① HI: Limpieza a alta velocidad

② LO: Limpieza a baja velocidad

③ INT: Limpiaparabrisas intermitente

④ OFF: Parada

⑤ NIEBLA: barrido simple

⑥ Palanca de ajuste del tiempo de intervalo

El limpiaparabrisas y el lavaparabrisas funcionan cuando el botón de arranque/parada está en la posición "RUN". Si el botón de Start/Stop no está en

el modo "RUN" ,el barrido se detendrá inmediatamente y volverá a la posición inicial cuando el limpiaparabrisas esté en el modo "RUN" la próxima vez.

Para seleccionar los diferente los modos de funcionamiento, usted sólo debe presionar o tirar de la barra de control.

HI: El limpiaparabrisas delantero se limpia rápidamente.

LO: El limpiaparabrisas delantero limpia lentamente.

INT: El limpiaparabrisas delantero está en la posición de barrido intermitente.

OFF (O) : El limpiaparabrisas no está en funcionamiento.

MIST: Cuando la palanca del limpiaparabrisas se pone en "MIST" y se suelta, la palanca del limpiaparabrisas saltará automáticamente a "OFF", el limpiaparabrisas delantero haga un solo ciclo de barrido a baja velocidad; Los limpiaparabrisas funcionarán continuamente si la palanca se mantiene en esa posición.

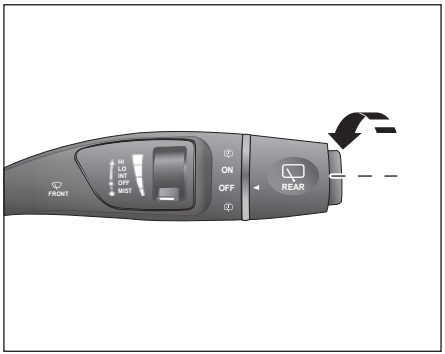

Interruptor del limpiaparabrisas trasero: Cuando el interruptor del limpiaparabrisas trasero se gira hacia arriba a la posición "ON", el limpiaparabrisas trasero se enciende y realiza el barrido con una frecuencia determinada; se detiene cuando se gira a la posición "OFF".

Cuando el limpiaparabrisas delantero está en funcionamiento y la marcha se cambia a "R" durante más de 1 segundo, el limpiaparabrisas trasero se activará junto con el delantero.

El limpiaparabrisas trasero no funciona cuando la puerta del maletero está abierta.

Si el parabrisas está seco, pulverizar líquido sobre el parabrisas antes de limpiarlo, está prohibido limpiar en seco .

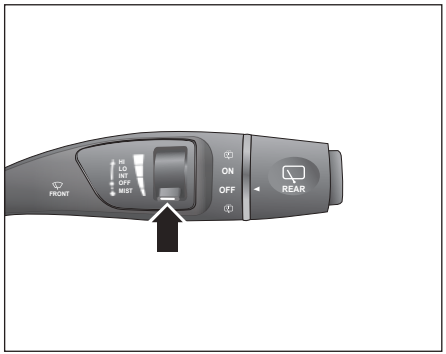

Palanca de ajuste del intervalo: Este palanca ajusta los intervalos entre las barrido del limpiaparabrisas delantero. El tiempo de intervalo se divide en cuatro niveles, mueve palanca hacia arriba al nivel más alto 4 (el tiempo de intervalo más corto), hacia abajo al nivel más bajo 1 (el tiempo de intervalo más largo), la posición media a su vez para 3, 2 niveles. Ajuste la velocidad del limpiaparabrisas automático a sus hábitos de conducción.

Modelos sin sensor de lluvia *

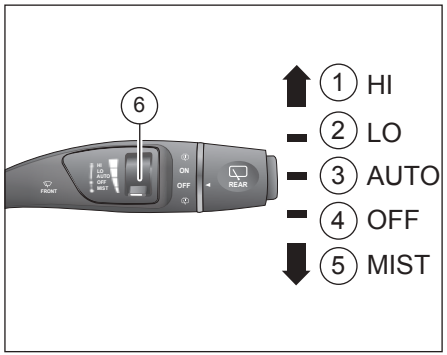

① HI: Limpieza a alta velocidad

② LO: Limpieza a baja velocidad

③ AUTO: Limpiaparabrisas automático

④ OFF: Parada

⑤ NIEBLA: barrido simple

⑥ Ajuste de la palanca de sensibilidad del limpiaparabrisas automático

Cuando el sistema detecta precipitaciones, el botón de arranque/parada sin llave está en "RUN" y el interruptor del limpiaparabrisas está en "AUTO", el limpiaparabrisas se encenderá automáticamente y intervalo de limpieza cambiará según densidad las precipitaciones.

Cuando la palanca del limpiaparabrisas está en la posición "LO" (limpiaparabrisas a baja velocidad) o "HI" (limpiaparabrisas a alta velocidad), el limpiaparabrisas delantero limpiará a la velocidad establecida, y la función de autodetección no funcionará en este momento.

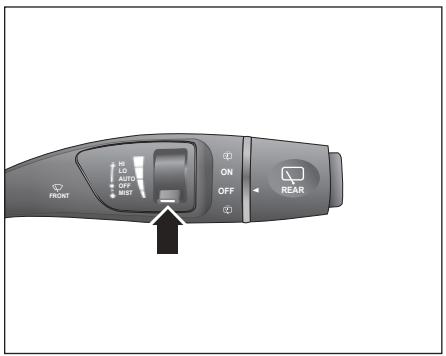

La sensibilidad del barrido automático puede ajustarse por girar el mando de ajuste de la sensibilidad del barrido automático.

La sensibilidad se divide en cuatro niveles, mueve la palanca hacia arriba para el nivel más alto 4 (la mayor sensibilidad, fácil de alta velocidad), hacia abajo para el nivel más bajo 1 (la sensibilidad más baja, no es fácil para la alta velocidad), y en la posición media está de 3, 2 niveles. Ajuste la sensibilidad del limpiaparabrisas automático según sus hábitos de conducción.

En condiciones frías, asegúrese de que las escobillas del limpiaparabrisas no se congelen en el parabrisas.

En invierno, debe retirar la nieve y el hielo de los brazos y las escobillas del limpiaparabrisas, incluida la zona de limpieza del limpiaparabrisas.

No coloque la palanca del limpiaparabrisas en la posición "AUTO" cuando lave el vehículo en centro de lavado automático, ya que podría dañar el limpiaparabrisas. El sistema debe desactivar cuando no requiere usar el limpiaparabrisas.

Sensor de lluvia/luz*

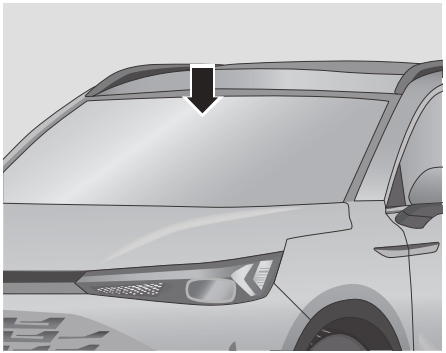

El sensor de lluvia/luz está ubicado en el parabrisas cerca del espejo retrovisor interior. Si el sensor está cubierto de barro, aceite, polvo, etc., es posible que la función "AUTO" del limpiaparabrisas, la función de autoencendido de los faros y el techo solar no funcionen correctamente. Si tener la luz brillante, una luz infrarroja, un objeto, etc., por encima del sensor de lluvia/luz, puede accionar el limpiaparabrisas.

Lavaparabrisas

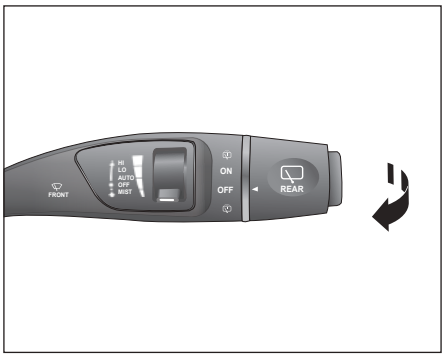

Cuando el botón de arranque/parada está en la posición "RUN", la palanca del limpiaparabrisas se mueve hacia el volante, el motor del lavaparabrisas comienza a funcionar,pulverizar líquido sobre las boquillas del lavaparabrisas delantero, y luego deja de pulverizar líquido cuando suelta la palanca, y los limpiaparabrisas delanteros continúan pulverizar líquido varias veces y luego se detienen automáticamente.

Mueva la palanca del lavaparabrisas hacia al volante y manténga presionado la palanca durante un máximo de 12 segundos para salpicar el agua y luego se detendrá automáticamente.

Lavado de cristales del parabrisas trasero

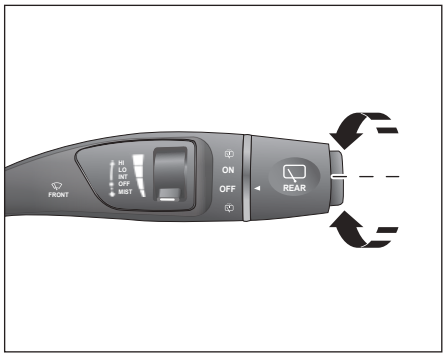

Cuando el limpiaparabrisas trasero está en funcionamiento, gire la palanca de control del limpiaparabrisas trasero hacia arriba al marcado "◄" alineada con la posición " ", y la boquilla del limpiaparabrisas trasero pulverizar líquido . Después de soltarlo, la perilla de control del limpiaparabrisas regresa automáticamente a la posición de encendido del limpiaparabrisas trasero y el lavaparabrisas deja de pulverizar agua.

Con el limpiaparabrisas trasero apagado, gire la perilla de control del limpiaparabrisas trasero hacia abajo de modo que la marca "◄" en la perilla se alinee con la posición " " y la boquilla del lavaparabrisas trasero rociará agua. Después de

soltarlo, la perilla de control del limpiaparabrisas volverá automáticamente a la posición OFF, el lavaparabrisas dejará de pulverizar agua y el limpiaparabrisas trasero continuará limpiando unas cuantas veces y luego se detendrá automáticamente.

Cuando la puerta del maletero está abierta, el limpiaparabrisas trasero no funciona; el limpiaparabrisas trasero se ejecuta después de cerrar la puerta del maletero 5 segundos.

Espejo retrovisor interior

Antes de iniciar la marcha, ajuste el retrovisor en el centro para la visibilidad a través de la luna trasera.

Realice estos ajustes antes de iniciar la conducción mientras la palanca de día/noche está en la posición de día por la visión

La posición de todos los espejos debe ajustarse antes de conducir y no ajuste los retrovisores mientras conduce

Retrovisor manual interno de deslumbramiento*

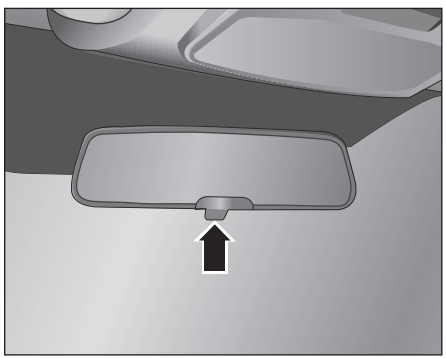

Por la noche, coloque la palanca del retrovisor en la posición antideslumbramiento. Los retrovisores interiores se ajustan para reducir el deslumbramiento causado por las luces de los vehículos que circulan detrás de usuario.

Anti-deslumbramiento automático del espejo retrovisor interior*

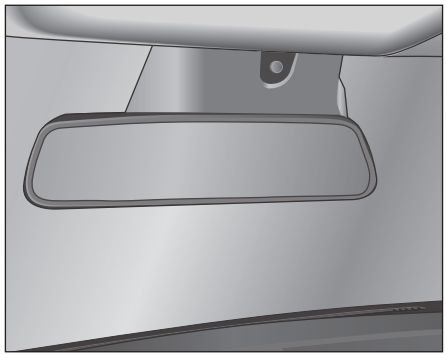

Por la noche, el espejo retrovisor interior antideslumbrante automático puede ajustar automáticamente el color del espejo retrovisor interior de acuerdo con la intensidad de la luz trasera para reducir el deslumbramiento causado por las luces traseras del vehículo en los ojos del conductor.

Para garantizar el correcto funcionamiento de los sensores antideslumbramiento situados en la parte delantera y trasera de los retrovisores del vehículo, está prohibido tocar o cubrir los sensores.

Retrovisor exterior

Los retrovisores exteriores tienen funciones de ajuste eléctrico, calefacción eléctrica*, plegado eléctrico*.

⚠ Los objetos que se observan por el retrovisor están más pequeño de lo que parecen. Los objetos que se observan por el retrovisor están más cerca de lo que parecen. No desestime la distancia al vehículo de atrás y causará un accidente.

⚠ Asegúrese de ajustar los ángulos de los retrovisores antes de conducir. y no ajuste el retrovisor mientras conduce

Ajuste del ángulo de la lente del espejo retrovisor exterior

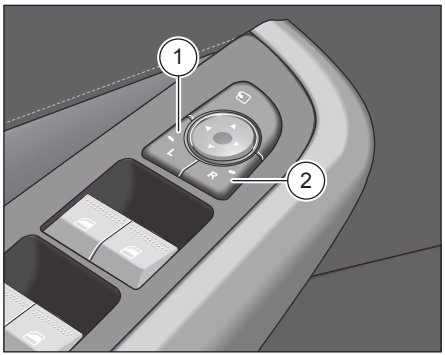

Los retrovisores exteriores se controlan por el interruptor de ajuste de los retrovisores, situado en la parte delantera de interruptores de la puerta del conductor.

Seleccione el retrovisor exterior que desea ajustar, pulse ① para seleccionar el retrovisor exterior izquierdo, pulse ② para seleccionar el retrovisor exterior derecho.

Pulse el botón de ajuste hacia arriba o hacia abajo para ajustar el ángulo hacia arriba o hacia abajo del espejo retrovisor exterior; pulse el botón de ajuste hacia la izquierda o hacia la derecha para ajustar el ángulo hacia la izquierda o hacia la derecha del espejo retrovisor exterior.

Plegado eléctrico del espejo retrovisor exterior*

Pulse el interruptor de plegar del retrovisor exterior " ", se pliegan los retrovisores exteriores de ambos lados hacia el interior del vehículo al mismo tiempo.

Pulse de nuevo el interruptor de apertura de los retrovisores exteriores " ", los retrovisores exteriores de ambos lados se desplegarán automáticamente al mismo tiempo.

Una vez se cierra todas las puertas, la tapa del compartimento del motor y la puerta del maletero, los retrovisores exteriores se plegarán automáticamente al pulsar el botón de bloqueo de la llave inteligente, y los retrovisores exteriores se desplegarán automáticamente al pulsar el botón de desbloqueo de la llave inteligente.

ℹ No pliegue el retrovisor exterior eléctrico manualmente. Podría averiar el motor si se necesita ajustar

Es prohibido conducir el vehículo con cualquiera de los retrovisores exteriores plegados, lo que afectará la visión de los vehículos traseros y los obstáculos, lo que puede causar accidentes!

Retrovisores exteriores calefactables*

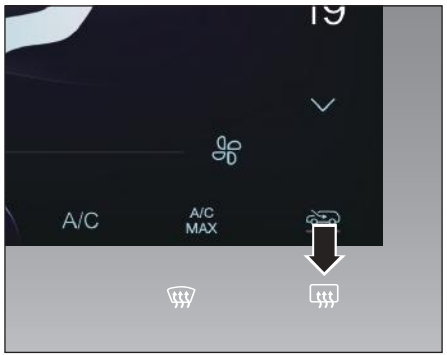

Arranque el motor, pulse el botón de desempañado/descongelación del parabrisas trasero " " situado en el panel del aire acondicionado, el testigo del botón se enciende y los retrovisores y el parabrisas trasero comienzan a calentarse para desempañarse y descongelarse, después de unos 15 minutos el sistema se desactiva automáticamente. Si aún requiere calentar, pulse de nuevo el botón.

Si necesita apagar la función de calefacción con anticipación, presione el botón de descongelar/desempañar del parabrisas trasero nuevamente.

Los retrovisores exteriores y el parabrisas trasero térmico sólo funcionan cuando el motor está en marcha.

No encienda los retrovisores térmicos sin necesario, ya que esto podría hacer que los retrovisores exteriores y el parabrisas trasero se sobrecalienten y malgasten la energía de la batería.

Visera

Voltea hacia abajo el parasol

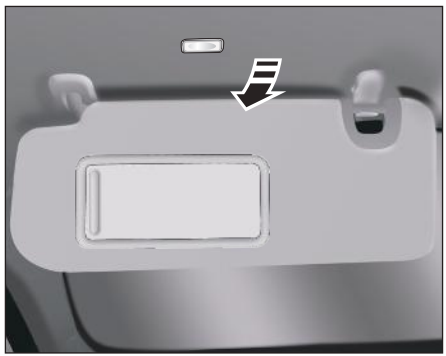

Tanto el parasol del lado del conductor como del lado del acompañante podrían mover el parasol desde sus respectivos soportes para bloquear la luz solar.

Visera solar plegable lateral

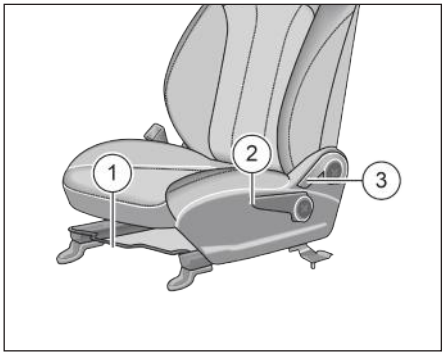

Voltear hacia abajo el parasol, suelte la bisagra del lado derecho del parasol y gire el parasol hacia el cristal de la ventanilla para bloquear la luz solar que entra por el lado de la puerta.

⚠ No opera el parasol mientras el vehículo conduce

Espejo de cortesía

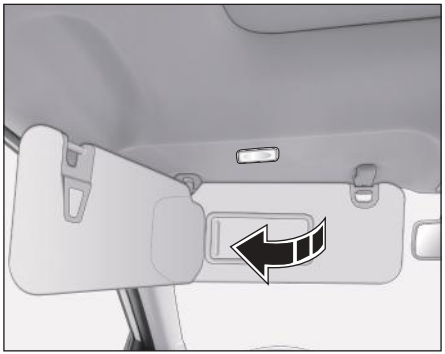

Abra la tapa del espejo de cortesía situada en el parasol para utilizarlo.

En los vehículos equipados con luz de espejo de cortesía, la luz se encenderá automáticamente al abrir la tapa del espejo de cortesía.

⚠ Al conducir un vehículo, está estrictamente prohibido utilizar espejos de cortesía para evitar lesiones durante una frenada de emergencia o una colisión.

Silla

El ajuste adecuado del asiento garantiza que los cinturones de seguridad y los sistemas de airbag brinden una protección total.

⚠ Está prohibido ajustar el asiento del conductor mientras el vehículo está en movimiento, ya que esto puede hacer que el conductor pierda el control del vehículo debido al movimiento del asiento, provocando un accidente grave.

⚠ Está prohibido colocar objetos debajo del asiento de ajuste manual, ya que estos objetos pueden interferir accidentalmente la palanca de ajuste del asiento hacia arriba, y el asiento se podría moverse repentinamente, provocando la pérdida de control del vehículo durante la conducción. Los objetos colocados debajo del asiento del conductor también pueden obstruir el funcionamiento del pedal de freno, provocando un accidente grave.

⚠ Al ajustar el asiento, preste atención a las personas o los objetos detrás del asiento para evitar lesiones personales o daños a los objetos.

Compruebe a desplazar el cojín del asiento y el respaldo hacia delante y atrás para asegurarse de que el asiento se bloquea de firmemente tras ajustar la posición del asiento

Compruebe la posición del asiento cuando el cojín del asiento está más bajo, es la posición de diseño: ángulo del respaldo 21°, ajusta la posición en la más atras posible y luego haber deslizado 40 mm hacia delante.

Asientos delanteros: el respaldo del asiento tiene un ángulo máximo de (76±4)° y podría plegar hacia delante (20±2)° y hacia atrás (56±2)° de la posición de diseño.

Trasera: Respaldo dividido en la parte trasera, ángulo del respaldo ajustable en dos posiciones, el cojín del asiento se puede girar hacia delante, el respaldo se puede reclinar.

Ajuste manual del asiento*

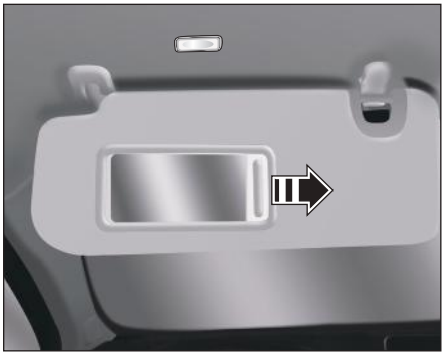

Ajuste de asiento hacia adelante y atrás:

Tire hacia arriba de la palanca de ajuste ① situada debajo de la parte delantera del asiento, y mueva el asiento hacia delante y atrás hasta una posición adecuada; suelte la palanca de ajuste ① , y mueva el asiento ligeramente hacia delante y atrás hasta que el asiento se bloquee firmemente.

Ajuste el cojín del asiento hacia arriba y hacia abajo *:

Tire de la palanca varias veces ② hacia arriba para subir el cojín del asiento. Empuje la palanca varias veces ② hacia abajo para bajar el cojín del

Ajuste de la inclinación del respaldo:

tire la palanca de ajuste ③ hacia arriba, y al mismo tiempo mueva el respaldo del asiento hacia delante y atrás hasta el ángulo de inclinación adecuado; suelte la palanca de ajuste ③ , y mueva ligeramente el respaldo hacia delante y atrás hasta que el respaldo se bloquee firmemente.

Ajuste asiento eléctrico

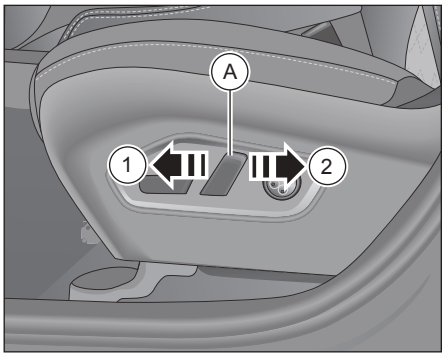

Interruptor A:

Pulse el interruptor -A- en dirección de la flecha para el ajuste el respaldo del asiento:

Dirección ① Inclinar el respaldo hacia delante;

Dirección ② Inclinar el respaldo hacia atrás.

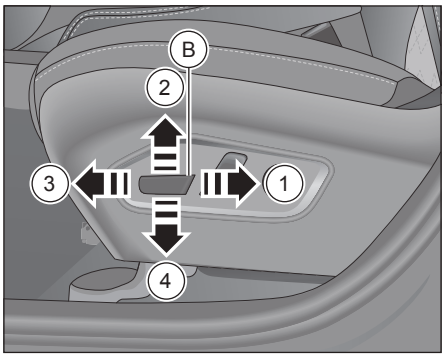

Interruptor B:

Pulse el interruptor -B- en dirección de la flecha para el ajuste del asiento:

- Asiento del conductor: Dirección ① Ajuste hacia atrás del asiento; Dirección ② Ajuste hacia arriba del asiento; Dirección ③ Ajuste hacia delante del asiento; Dirección ④ Ajuste hacia abajo del asiento.
- Asiento del pasajero: Dirección ① ajuste del asiento hacia atrás; Dirección ② ajuste del reposapiernas hacia arriba; Dirección ③ ajuste del asiento hacia delante; Dirección ④ ajuste del reposapiernas hacia abajo.

Ajuste del soporte lumbar eléctrico*

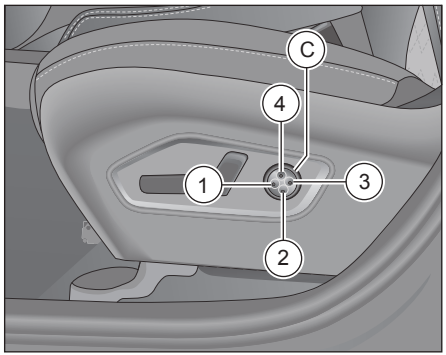

Interruptor C:

Pulse el interruptor de cada dirección para ajustar el soporte lumbar.

Pulse ① para ajustar la parte lumbar del asiento hacia delante; pulse ② para ajustar la parte lumbar inferior del asiento hacia delante; pulse ③ para ajustar la parte lumbar del asiento hacia atrás; pulse ④ para ajustar la parte lumbar superior del asiento hacia delante.

Ajuste del asiento delantero*



La posición del asiento puede ajustarse por pulsar constantemente el botón de ajuste del asiento correspondiente a través de Ajustes del asiento > Asiento del conductor/pasajero en pantalla de consola central

Función de memoria de posición del asiento*



Ajuste de la memoria de posición

Una vez ajustada la posición del asiento, se puede almancenar los ajustes de la posición del asiento en pantalla de consola central por configuración de asiento> mantenga pulsado el botón de memoría de posición

Recuperación de memoria de posición

Se puede recuperar los ajustes de la posición del asiento en pantalla de consola central por configuración de asiento> pulsa brevemente el botón de memoría de posición para recuperar la memoría anterior

Al ajustar la posición de memoria, recomendamos que empezar por el primer botón y, almacenar los demás ajustes.

Los ajustes anteriores del mismo botón se borrarán cada vez que se realice una memoría nueva.

Asiento de bienvenida *



Esta función puede activar o desactivar a través de pantalla de consola central

Cuando el vehículo está apagado y abre la puerta lateral, el asiento correspondiente se desplazará hacia atrás para facilitar la entrada y salida de pasajeros del vehículo. Cuando el botón Start/Stop está en la posición "RUN" o cuando el vehículo está bloqueado, el asiento vuelve automáticamente a la posición de conducción.

Ajuste del reposacabezas del asiento



Para garantizar la seguridad y la comodidad, ajuste el reposacabezas en una posición adecuada antes de conducir el vehículo.

Para subir el reposacabezas: Tire del mismo hacia arriba a la posición deseada .

Para bajar el reposacabezas:Mantenga presionado el botón de liberación en el soporte del reposacabezas. baje el reposacabezas a la posición deseada

Para extraer el reposacabezas ,presione el botón del reposacabezas mientras tira del reposacabezas hacia arriba

NO permita que ningún pasajero se siente sin reposacabezas..

Asegúrese de bloquear el reposacabezas en su posición y revisar la altura tras ajustarlo de forma adecuada para proteger a los ocupantes.

Para garantizar una mejor visión del retrovisor interior, deben ajustar a la posición más baja en tiempos ordinarios a los reposacabezas de los asientos traseros. Se ajustará el reposacabezas hacia arriba a una posición adecuada cuando usa el asiento trasero

Calefacción de asiento*



el botón de calefacción del asiento está situado en pantalla de consola central

Al arrancar el vehículo, en la interfaz de control del aire acondicionado, entre al menú de boton de calefacción y ventilación del asiento, toque el botón de calefacción del asiento, se encenderá la función de calefacción del asiento correspondiente. Toque el botón repetidamente para ajustar el nivel de calefacción deseada.

Para desactivar la función de calefacción del asiento, pulse el botón hasta que se apaguen las 3 luces indicadoras del botón de calefacción del asiento.

La ventilación/calefacción no funcionan al mismo tiempo.

No coloque objetos pesados o afilados en los asientos equipados con componentes eléctricos. Tampoco arrodille sobre el asiento

NO coloque nada sobre el asiento que aisle el calor cuando esté accionada la calefacción del asiento, como una manta o un cojín del asiento. Ello podría causar el sobrecalentamiento de la calefacción del asiento y provocar quemaduras o desperfectos en el asiento.

Asiento delantero con ventilación de aire *

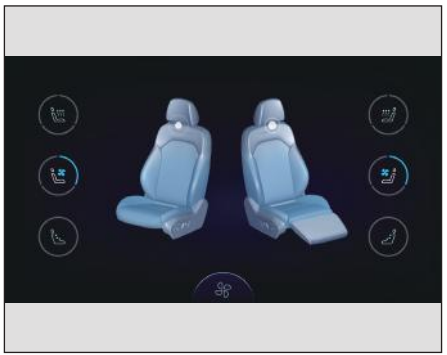

El botón de ventilación del asiento se encuentra en pantalla de consola central.

Cuando el botón de arranque/parada está en la posición "RUN", en la interfaz de control del aire acondicionado, entre al menú de calefacción y ventilación del asiento, toque el botón de ventilación del asiento y se encenderá la función de ventilación del asiento. Pulse repetidamente el botón para ajustar el nivel de ventilación deseada.

Para desactivar la función de ventilación de los asientos, pulse el botón hasta que se apaguen las 3 luces indicadoras del botón de ventilación de los asientos.

La ventilación/calefacción no funcionan al mismo tiempo.

Masaje del asiento*



El botón de masaje del asiento se encuentra en pantalla de consola central.

Cuando el botón de arranque/parada está en la posición "RUN", en la interfaz de control del aire acondicionado, entre al menú del botón de masaje del asiento y toque el botón de función de masaje del asiento para seleccionar la activación/desactivación del masaje del asiento, seleccionar el modo y la tensidad.

Asientos traseros plegados

Tire de la palanca de plegado del respaldo y pliegue el asiento hacia la parte delantera del vehículo para obtener más espacio para maletero.

Los dos lados izquierdo y derecho de los asientos traseros pueden plegar por separado. Cuando sólo se pliega un lado del asiento trasero, esto no afectar que servir el otro lado del asiento trasero para pasajero.

Para plegar el respaldo del asiento trasero:

Ajuste el asiento delantero hacia adelante a la posición adecuada;baje el reposacabezas trasero; mueva los cinturones de seguridad en ambos lados del asiento trasero hacia el lado exterior.

Pliegue del cojín del asiento

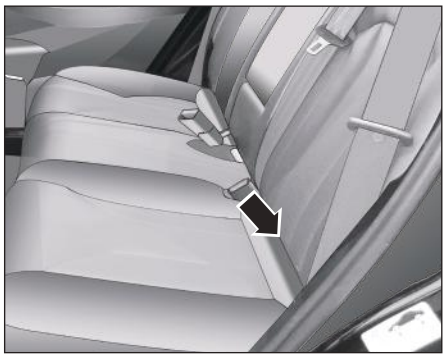

Con la mano tire del cojín hacia arriba por el espacio entre el respaldo izquierdo y el cojín del asiento, Voltear hacia delante.

Al Voltear el cojín del asiento hacia arriba, la hebilla del cinturón de seguridad en la posición central se caerá abajo, por eso debe tener cuidado de tirar de ella hacia arriba cuando baje el cojín para evitar que la hebilla quede debajo del cojín del asiento.

Plegado del respaldo

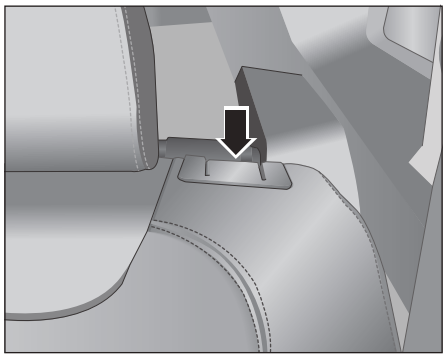

1. Tire hacia arriba el interruptor de desbloqueo del respaldo del asiento lateral izquierdo;

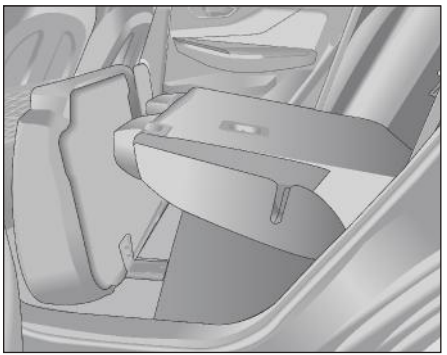

2. Voltea el respaldo hacia adelante para plegar el asiento del lado izquierdo al mismo tiempo.

El asiento derecho puede voltearse de la misma manera.

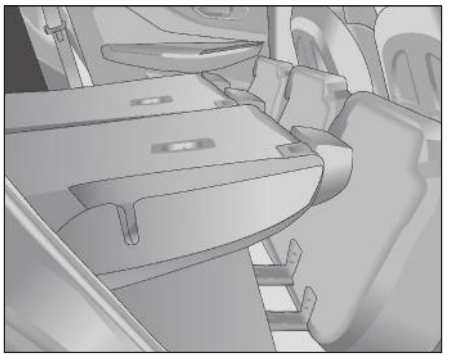

Cuando los respaldos de los asientos traseros están completamente plegados, se puede maximizar el espacio de almacenamiento en el vehículo.

Cuando el respaldo está volteado, la carga máxima del respaldo es de 100 kg.

Desplegado

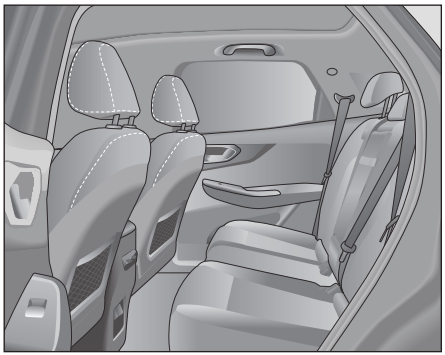

En primer lugar, jala el cinturón de seguridad hacia fuera, tire del interruptor de desbloqueo del respaldo hacia arriba y, empuje el respaldo a su posición original. Empuje firmemente el respaldo hasta que quede encajado en su sitio.

Ajuste del ángulo del respaldo trasero

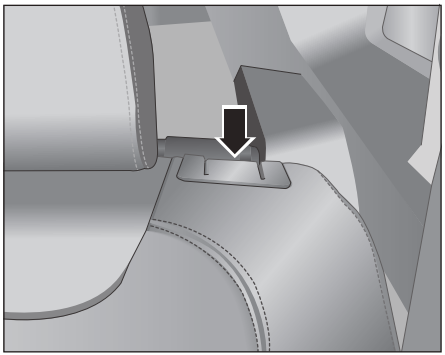

tire el interruptor de desbloqueo del respaldo hacia arriba, suelte el interruptor de desbloqueo cuando ajuste a la posición deseada. Empuje firmemente el respaldo hasta que quede encajado en su sitio.

El ángulo del respaldo trasero puede ajustarse en dos posiciones.

Dispositivo de almacenamiento

No coloque objetos como chocolate o medicamentos, ni vasos en caja de almacenamiento dentro de vehículo.

Nunca guarde mecheros, cilindros de propano ni otros materiales inflamables o explosivos en el vehículo. Tales como encendedores de gas, gasolina, alcohol, cerveza, etc. Estos elementos podrían producir fuego y/o explotar si el vehículo se expone a altas temperaturas durante largos periodos de tiempo.

Está prohibido el uso de encendedores para iluminación en áreas de compartimento

No abandona productos peligrosos, como los encendedores de gas en los rieles del asiento, el capó, etc.evita que se choque las piezas metálicas entre si Una vez que se apretan y se rompen los elementos peligrosos , puede causar una explosión o incluso un accidente de incendio, causando graves daños

Compartimento de la puerta del conductor



La caja de almacenamiento situada en el panel interior de la puerta del conductor se puede utilizar para guardar botellas de bebidas y otros objetos.

Las posiciones de las cajas de almacenamiento en otros paneles interiores de puertas son básicamente las mismas.

Caja de almacenamiento interior del reposabrazos central de la fila delantera

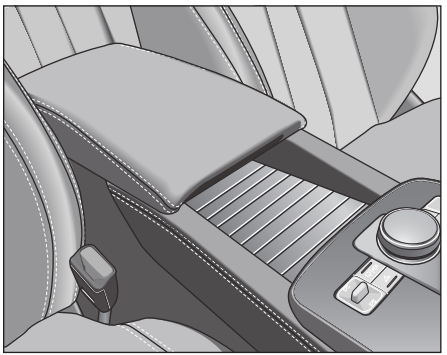

Levante la parte delantera del reposabrazos central para abrir la tapa de la caja de almacenamiento. Presione hacia abajo para cerrar la tapa.

La caja de almacenamiento está equipado con una cortina para cubrir los objetos .

Guantera

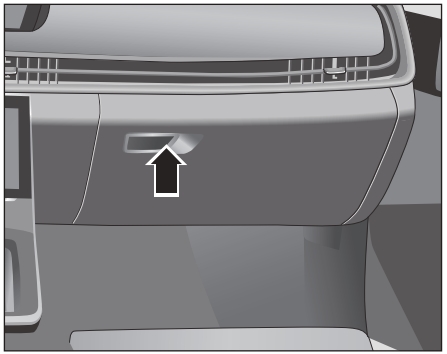

Tire de la manija para abrir la guantera y empuje la tapa de la guantera hacia arriba para cerrarla.

Al guardar un recipiente de líquido en la guantera, se debe apretar el tapón de cierre para evitar que el líquido salga y cause daños a los aparatos eléctricos del vehículo.

La tapa de la guantera debe estar cerrada cuando el vehículo está en movimiento para evitar lesiones en caso de frenada de emergencia o accidente.

Portavasos delanteros

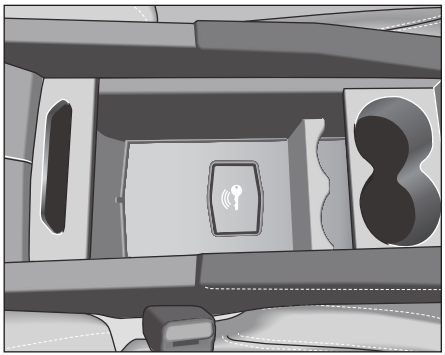

En el compartimento del reposabrazos central delantero, hay portavasos para vasos altos* y bajos para botellas de bebidas o vasos embotellados Mover hacia delante y atrás portavasos de colocación de botellas se puede lograr diferentes soluciones de almacenamiento.

No utilice el portavasos como cenicero.

Portavasos delanteros

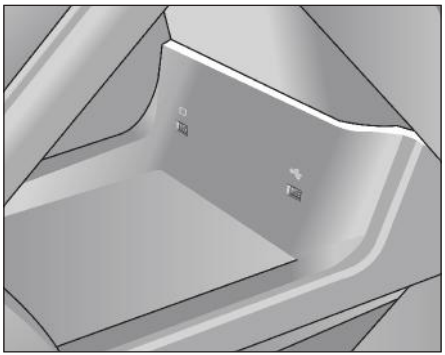

Debajo de pantalla de consola central, hay un portavaso para guardar billetes, tarjetas y otros objetos pequeños.

Caja de anteojos

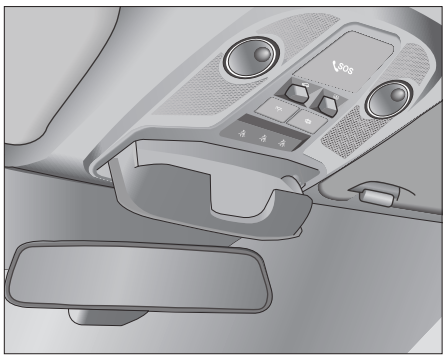

El compartimento de lentes se abre por presionar la parte posterior del mismo cuando esté cerrado Vuelva a colocarlo en su posición hasta que escuche un clic

Sólo pueden colocar cosas chicas como lentes, no debe guardar los pesados como teléfonos móviles.

Soporte para bebidas detras (con portavasos)

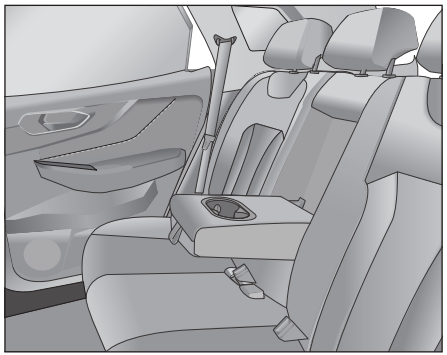

Tire el reposabrazos central del asiento hacia abajo para abrir el reposabrazos central del asiento trasero. Simplemente empuje el apoyabrazos hacia el respaldo del asiento trasero a la posición original

Bolsillos de respaldo del asiento delantero

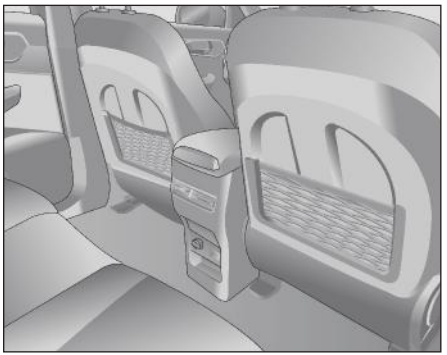

El bolsillo se encuentra detrás de los respaldos de los asientos delanteros podría utilizarse para guardar objetos blandos y ligeros, como periódicos.

Guardar los objetos demasiado grande puede afectar a la comodidad de los ocupantes del asiento trasero y puede hacer que los bolsillos se deformen de manera que no puedan recuperarse.

En este bolsillo sólo podrían mantener los objetos ligeros. No deben mantener los objetos pesados, duros, afilados o frágiles.

Puerta del maletero

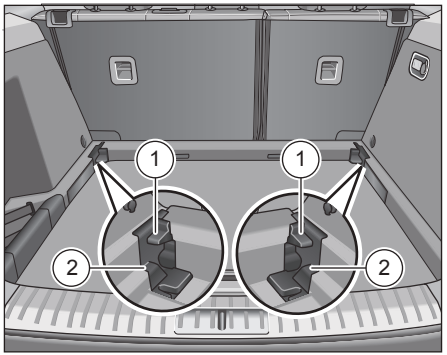

La altura de la puerta del maletero se puede ajustar. Cuando la puerta del maletero está situada a ① , la puerta del maletero queda a misma altura de los respaldos de los asientos traseros cuando están Volteados; cuando la puerta del maletero está situada a ② , se puede aumentar la capacidad del volumen del maletero.

Cortinilla *

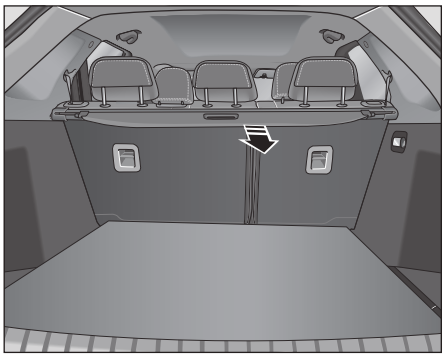

Extraiga la cortinilla del maletero según la dirección de flecha y fíjela en portavaso del maletero para cubrir el contenido del maletero.

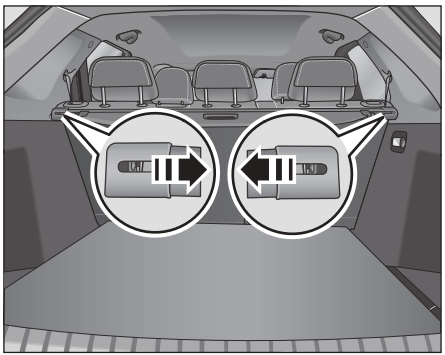

Sujete los extremos de la cortinilla del maletero y jala a la dirección de las flechas, y retire la cortinilla del maletero para aumentar el volumen del maletero.

Guardar la cortinilla del maletero

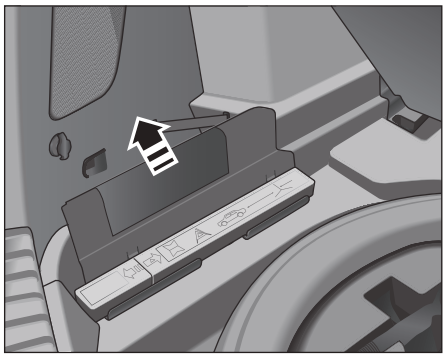

Levante la puerta del maletero y retire la tapa de la caja de herramientas del maletero en la dirección de la flecha.

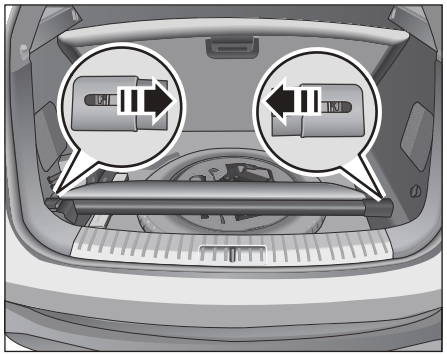

Sujete dos puntos de la cortinilla del maletero y jala a la dirección de la flecha, y coloque los extremos de la cortinilla en anclaje de portavaso del maletero.

Barra de techo

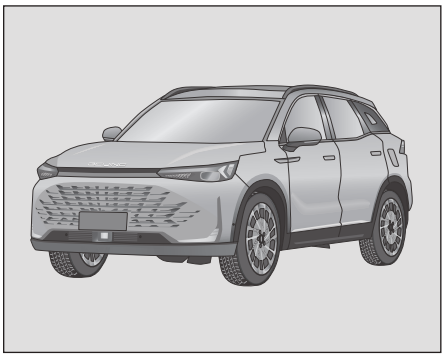

La portaequipaje de este vehículo es una pieza decorativa y no tiene capacidad para cargar objetos.

⚠ No cargue objetos en la portaequipaje, ya que podría dañarla y provocar un accidente.

Interfaz de equipos eléctricos

Puerto USB frontal

⚠ Cuando el botón de arranque/parada sin llave está en el modo "RUN", se suministra energía al puerto USB y a la fuente de alimentación de 12 V.

Cuando el motor no esté arrancado, no se debe consumir energía durante un período prolongado para evitar la pérdida de la batería.

⚠ No utilice dispositivos eléctricos que superen la potencia máxima permitida, ya que pueden provocar averías en el vehículo o accidentes graves.

⚠ Si el equipo eléctrico conectado se sobrecalienta, apáguelo inmediatamente y desconéctelo del tomacorriente para evitar incendios.

⚠ No permita que los niños jueguen con la toma de corriente y los dispositivos eléctricos activado para evitar causar accidentes.

⚠ Después de su uso, debe cerrar la cubierta protectora de la toma de corriente a tiempo para evitar que caigan objetos y causen peligro.

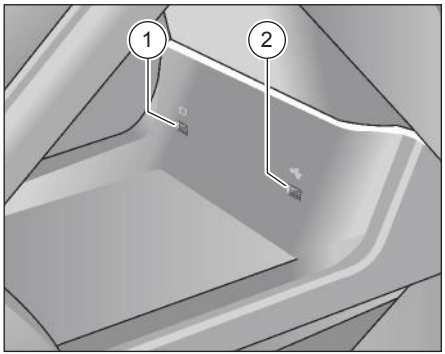

1. Interfaz de interconexión vehículo-máquina: se utiliza para la interconexión vehículo-máquina.
2. Interfaz USB: para activar dispositivos USB.

Carga inalámbrica *

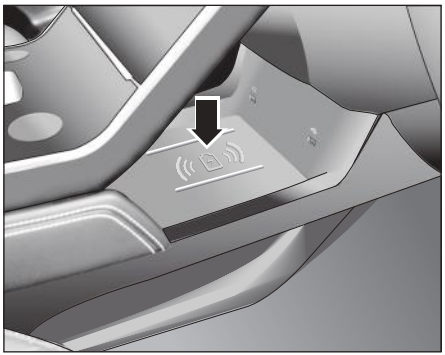

La unidad de carga inalámbrica podría cargar teléfonos móviles que tenga la función de carga inalámbrica. La función de carga inalámbrica puede ajustarse en pantalla de consola central

Cuando la función de carga inalámbrica está activada, la carga podría comenzar colocando un teléfono móvil en la zona de inducción de carga inalámbrica.

Las carcasas metálicas o las fundas gruesas podrían afectar a la función de carga inalámbrica.

La unidad de carga inalámbrica sólo podría cargar un teléfono móvil a la vez.

Cuando el vehículo circula por una carretera de mal estado, la carga inalámbrica puede pararse y recargar de forma intermitente.

Si necesita utilizar la zona de carga como espacio de almacenamiento, debería desactivar la función de carga inalámbrica.

Puerto USB trasero, alimentación de 12 V

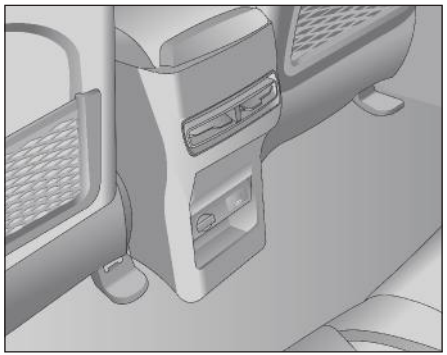

El puerto USB trasero y la toma de corriente de 12 V están situados en la parte trasera de la caja del reposabrazos central. El puerto USB solo permite la carga y no compatible la reproducción multimedia. Al abrir la tapa de la toma de corriente de 12 V, se puede usar la corriente por enchufe del vehículo.

Toma de corriente de 12 V en el maletero



La toma de corriente de 12 V en el maletero está situada en el lado derecho del maletero. Al abrir la tapa de la toma de corriente de 12 V, se puede usar la corriente por enchufe del vehículo.

⚠ El uso inadecuado de la toma de corriente y de los dispositivos eléctricos puede provocar incendios y lesiones graves.

⚠ Nunca dejes a los niños sin supervisión en el vehículo. Con el botón de arranque/parada activado, los niños pueden hacer un uso inadecuado de la toma de corriente y de los dispositivos eléctricos activado. Si se sobrecalienta el equipo eléctrico activado, apague inmediatamente el equipo eléctrico y desenchúfelo de la toma de corriente.

Sistema de Aire Acondicionado

El sistema de aire acondicionado del vehículo es un dispositivo que permite enfriar, deshumidificar, calentar, ventilar y purificar el aire del interior del vehículo.

El aire acondicionado sólo funciona cuando el motor y el ventilador están en marcha. Para obtener mejores efectos con el aire acondicionado, mantenga las ventanillas y el techo solar cerrados cuando utilice el aire acondicionado.

Cuando el sistema de aire acondicionado está funcionando, aumentará la carga adicional y el consumo de combustible del motor. El aire acondicionado debe apagarse cuando no sea necesario.

Si la humedad ambiental es elevada, el parabrisas puede empañarse ligeramente al activar el sistema de aire acondicionado. Esto es normal y desaparecerá después de que el sistema de aire acondicionado haya estado funcionando durante algún tiempo.

Cuando el ventilador está apagado o la temperatura ambiental sea baja , el aire acondicionado no podrá enfriar.

El aire acondicionado sólo funcionará cuando el motor y el ventilador estén encendidos. El aire acondicionado dejará de enfriar cuando se apague el ventilador o cuando la temperatura exterior se aproxime a cero grados.

Para mantener el sistema de aire acondicionado en buen estado, asegúrese de ponerlo en funcionamiento al menos una vez a la semana (incluso en invierno).

La entrada de aire del aire acondicionado exterior del vehículo debajo del parabrisas delantero e inferior debe mantenerse limpia y suave para garantizar que la entrada de aire desde el exterior del sistema de aire acondicionado sea normal.

En verano, cuando el vehículo está expuesto al sol, la temperatura en el interior del vehículo puede ser muy elevada. Abrir las ventanillas y el techo solar para ventilar durante un breve periodo de tiempo puede ayudar a reducir rápidamente la temperatura del interior del vehículo.

Aire acondicionado automático

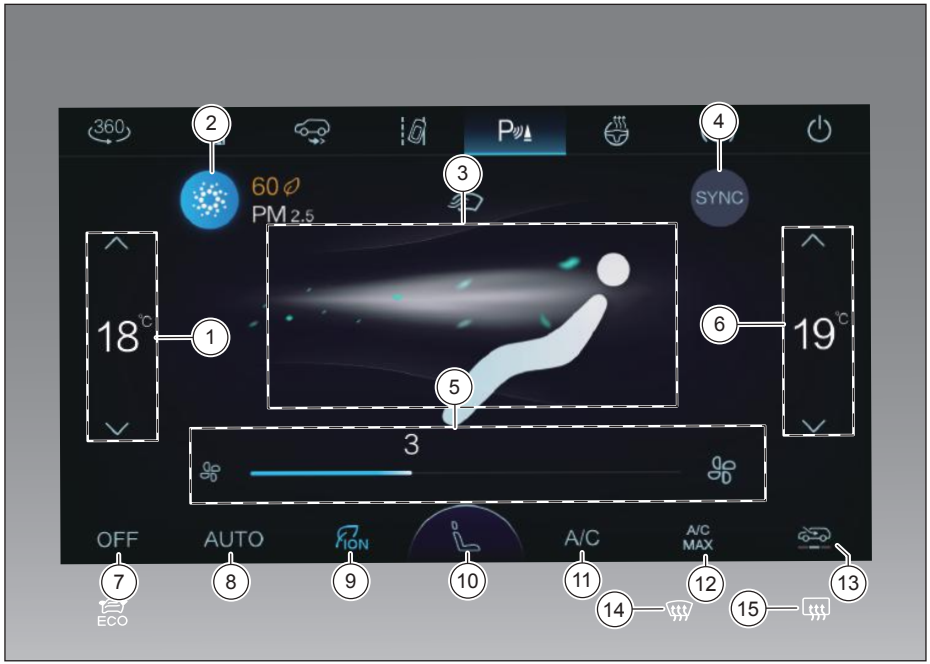

1. Zona de ajuste de la temperatura para lado izquierdo
2. Interruptor de purificación de aire*
3. Área de cambio de modo de ventilación
4. Botón de cambio de zona de temperatura simple / doble (tecla SYNC)
5. Área de ajuste del volumen de aire
6. Zona de ajuste de la temperatura para lado derecho
7. Tecla de apagado del sistema (tecla OFF)
8. Botón de automático (botón AUTO)
9. Botón de purificación de aire de iones negativos*
10. Ajustes del asiento*
11. Botón ON/OFF (Botón A/C)
12. Botón A/C MAX
13. Botón de interruptor de ciclo interno y externo
14. Botón de deshielo/desempañador del parabrisas delantero
15. Botón de deshielo/desempañador del parabrisas trasero

1. Zona de ajuste de temperatura para lado izquierdo

Esta zona ajusta la temperatura del aire para lado izquierdo, y la temperatura deseada de la lado izquierdo se muestra en la parte superior.

Cada vez que toque la tecla de aumento de temperatura "", la temperatura aumentará en 1°C; presione constantemente (más de 1 segundo) la tecla de temperatura "", la temperatura aumentará a regimen de 1°C cada 0.3 segundos; ajuste de temperatura para lado izquierdo, mueve hacia arriba para aumentar la temperatura . Cuando la temperatura deseada sea 31°C, eleve la temperatura de salida del aire de nuevo para entrar en el estado de funcionamiento de calefacción máxima, la temperatura deseada mostrará HI, y al mismo tiempo activará el modo de lado único.

Cada vez que toque la tecla de bajar de temperatura "", la temperatura deseada se reducirá en 1°C; toque constantemente (más de 1 segundo) la tecla de temperatura "", la temperatura deseada se reducirá a regimen de 1°C cada 0.3 segundos; ajuste de temperatura para lado izquierdo, mueve hacia abajo para bajar de temperatura. Cuando la temperatura deseada sea 17°C, baje la temperatura de salida del aire de nuevo para entrar en el estado de funcionamiento de refrigeración máxima, la temperatura deseada mostrará LO, y al mismo tiempo activará el modo de lado único.

2. Interruptor de purificación de aire *

En la interfaz de aire acondicionado del pantalla de consola central, se puede visualizar el valor de concentración de PM2,5 y el nivel de concentración en el vehículo.

Al tocar el interruptor de purificación del aire, la función de purificación del aire se activará/desactivará, y la función ION (purificación del aire por aniones) y la función AQS (sistema de control de la calidad del aire) se activarán al mismo tiempo para reducir la concentración de PM2,5.

3. Área de cambio de modo de ventilación

Toque las áreas de posición de las salidas del aire acondicionado de cara, posición de las salidas del aire acondicionado de pies y posición de las salidas del aire acondicionado de ventanas para cambiar el flujo de aire, respectivamente:

- Toque solo el área de posición de las salidas del aire acondicionado de cara: el flujo de aire sopla hacia la cara.
- Toque solo el área de posición de las salidas del aire acondicionado de pies: el flujo de aire sopla hacia los pies.
- Toques individuales en el área de posición de las salidas del aire acondicionado de la ventanilla: el flujo de aire sopla hacia el parabrisas delantero.
- Toque el área de posición de las salidas del aire acondicionado de cara, posición de las salidas del aire acondicionado de pies: el flujo de aire sopla hacia la cara y los pies.
- Toque el área de posición de las salidas del aire acondicionado de ventana, posición de las salidas del aire acondicionado de pies: el flujo de aire sopla hacia el cristal del parabrisas delantero y los pies.

Para el cambio de selección de modo y la comodidad, la velocidad de aire cambiará gradualmente

4. Tecla de cambio de zona de temperatura simple / doble (Tecla SYNC)

Toque esta tecla para cambiar entre el modo de lado único y el de zona doble, el sistema inicialmente viene predeterminado al modo de lado único.

En el modo de lado único, sólo se puede ajustar la temperatura deseada izquierda, cuando ajuste la temperatura deseada izquierda para aumentar/reducir, la temperatura deseada derecha también aumentará/reducirá; si ajuste la temperatura deseada derecha en el modo de lado único, el sistema activará el modo de zona doble, la temperatura deseada derecha cambiará, pero la temperatura deseada izquierda permanecerá sin cambios.

Si pulsa la tecla SYNC bajo el modo de lado único, el sistema cambiará al modo de zona doble, cuando se ajuste la temperatura deseada izquierda, la temperatura deseada derecha no cambiará y viceversa.

Cuando el sistema está en la posición de funcionamiento automático, pulse esta tecla no va a afectar

mantener el funcionamiento automático.

5. Área de ajuste del volumen de aire

Se puede ajustar el flujo de aire de las salidas de aire acondicionado y muestra el nivel de velocidad de aire correspondiente.

Cada pulse de la tecla de aumento del flujo de aire se aumentará un nivel de flujo; una pulse constante de la tecla de aumento del flujo de aire se aumentará el nivel de flujo en cada 0.3 segundos; en el área de ajuste del flujo de aire, mueve el testigo de nivel de aire hacia la derecha para aumentar la velocidad del viento. La velocidad máxima del aire es de 8 .

Cada pulse de la tecla de reducción del flujo de aire se reducirá un nivel de flujo; una pulse constante de la tecla de reducción del flujo de aire se reducirá el nivel de flujo en cada 0.3 segundos; en el área de ajuste del flujo de aire, mueve el testigo de nivel de aire hacia izquierda para disminuir la velocidad del viento. La velocidad mínima del aire es de 1 .

En modo de espera, toque el botón AIR SPEED UP o el botón AIR SPEED DOWN, el sistema de aire acondicionado se encenderá.

6. Área de ajuste de temperatura para zona derecha.

Esta área podría ajustar la temperatura para zona derecha, y la temperatura deseada para zona derecha se muestra arriba.

Cada vez que toque la tecla de aumento de temperatura "^", la temperatura aumentará en 1°C; presione constantemente (más de 1 segundo) la tecla de temperatura "^", la temperatura aumentará a regimen de 1°C cada 0.3 segundos; ajuste de temperatura para lado izquierdo, mueve hacia arriba para aumentar la temperatura . Cuando la temperatura deseada sea 31°C, eleve la temperatura de salida del aire de nuevo para entrar en el estado de funcionamiento de calefacción máxima, la temperatura deseada mostrará HI.

Cada vez que toque la tecla de bajar de temperatura "v", la temperatura deseada se reducirá en 1°C; toque constantemente (más de 1 segundo) la tecla de temperatura "v", la temperatura deseada se reducirá a regimen de 1°C cada 0.3 segundos; ajuste de temperatura para lado izquierdo, mueve hacia abajo para bajar de temperatura. Cuando la temperatura deseada sea 17°C, baje la temperatura de salida del aire de nuevo para entrar en el estado de funcionamiento de refrigeración máxima, la temperatura deseada mostrará LO.

7. Tecla de apagado del sistema (tecla OFF)

Cuando el sistema de aire acondicionado está encendido, toque la tecla de apagado del sistema y el sistema entrará en modo de espera.

8. Botón de automático (botón AUTO)

Toque el botón AUTO y el sistema de aire acondicionado entrará en el modo de funcionamiento totalmente automático. En este modo, pulse la tecla de modo, ajuste del flujo de aire, tecla A/C, tecla de cambio de recirculado interior/exterior, purificación de aire *, descongelación del parabrisas delantero y tecla de desempañado, el sistema ejecutará el comando pulsado y saldrá del estado AUTO. Otras funciones que estaba operando continúan siendo controladas automáticamente por el sistema; toque el botón de desempañado y descongelación del parabrisas trasero y el ajuste de temperatura, y el modo AUTO continúa funcionando sin verse afectado; toque el botón de apagado del sistema, el sistema de aire acondicionado deja de funcionar y el controlador se apaga.

En el modo AUTO, en los vehículos equipados con la función AQS, al tocar la tecla de cambio de recirculado interno/externo, si se cambia de recirculado interno a AQS, no se saldrá del modo AUTO del aire acondicionado en ese momento, y se saldrá del estado AUTO al tocar la tecla de cambio de recirculado interno/externo para entrar en el recirculado externo.

9. Botón de purificación de aire por iones negativos *

Active/desactive la función de purificación de aire de iones negativos por tocar el botón de purificación de aire de iones negativos.

10. Ajustes del asiento *

Toque el interruptor de Ajustes del asiento para acceder a la interfaz de Ajustes del asiento, en la que puede ajustar la posición del asiento delantero, activar/desactivar la calefacción del asiento, activar/desactivar la ventilación del asiento, activar el masaje del asiento, ajustar el modo de masaje, etc.

11. Botón A/C ON/OFF (Botón A/C)

Toque y pulse la tecla ON/OFF del sistema de aire acondicionado (A/C) para poner en marcha el compresor. Toque de nuevo esta tecla para parar el compresor.

Cuando el sistema está en el modo de operación automático, presione el Botón para desactivar el aire acondicionado, el sistema de aire acondicionado reanudará la operación automática solo cuando se pulsa de nuevo la Botón de AUTO.

12. Botón A/C MAX

Pulsar el botón de encendido para cambiar el flujo de aire al volumen más alto, activa recirculado interno, A/C encendido, modo de posición de las salidas del aire acondicionado de cara, temperatura máxima de refrigeración. Pulse de nuevo para desactivar la función A/C MAX y entrar en el modo anterior.

13. Botón de interruptor de ciclo interno y externo

Los vehículos equipados con la función AQS pueden cambiar el estado de recirculado por tocar la tecla de cambio de recirculado interior y exterior. La secuencia es: modo de recirculado interno, modo AQS*, modo de recirculado externo, y el modo de recirculado predeterminado del sistema es el modo de recirculado externo.

Si el vehículo no está equipado con la función AQS, el recirculado puede cambiar por tocar las teclas de cambio de recirculado interior y exterior. La secuencia del recirculado es: modo de recirculado interior, modo de recirculado exterior, y el modo de recirculado predeterminado del sistema es el modo de recirculado exterior.

14. Botón de deshielo/desempañador del parabrisas delantero

Pulse el botón de desempañado y deshielo del parabrisas delantero, el sistema activa el modo de desempañado y deshielo del parabrisas delantero, y la luz indicadora del botón se enciende . Vuelva a pulsar el botón, el modo de desempañado y deshielo del parabrisas delantero se desactiva y la luz indicadora del botón se apagará.

Durante la operación de desempañado, si percibe que la temperatura sea baja, puede ajustar manualmente la temperatura del aire por presionar el botón de ajuste de la temperatura del aire acondicionado, para garantizar comodidad del vehículo y efecto del desempañado.

15. Botón de deshielo/desempañador del parabrisas trasero

Toque el botón de desempañado del parabrisas trasero para activar la función de desempañado del parabrisas trasero, y la luz indicadora del botón se encenderá en ese momento. Después de tocar el botón de desempañado del parabrisas trasero, se encenderá durante unos 15 minutos si se cumplen las condiciones de encendido y luego se apagará, o puede apagar manualmente por pulsar de nuevo el botón.

Usar aire acondicionado

El aire acondicionado ofrece funciones de refrigeración, calefacción y deshumidificación. Cuando en modo de enfríamiento, podría bajar la temperatura del aire acondicionado y eliminar la humedad; cuando en modo de calefacción, podría aumentar la temperatura del aire. El aire acondicionado sólo está disponible cuando el motor y el ventilador están en marcha, deben mantenerse las ventanillas y el techo solar cerrados cuando el aire acondicionado está trabajando.

El funcionamiento del sistema de aire acondicionado añade carga extra al motor. En caso de demasiado calor, o cuando el motor tiene que funcionar a plena carga (por ejemplo, subiendo larga cuesta o conduciendo en tráfico), esto provocará el calor del motor. Si la aguja del indicador de temperatura del refrigerante del motor se mueve más allá de la zona normala la zona roja, desactiva el aire acondicionado hasta que la temperatura del motor vuelva a ser normal.

Si la humedad es elevada, los cristales pueden empañarse ligeramente al activar el aire acondicionado,ese es normal. El empañamiento desaparecerá tras unos segundos de enciende el aire acondicionado.

Página adicional de Aire acondicionado



Deslice hacia arriba en la página de aire acondicionado en pantalla de consola central para entrar en la página adicional de aire acondicionado.



Al entrar en la página adicional de aire acondicionado, puede activar/desactivar las funciones de Enfríamiento de un toque, Calefacción de un toque, Ahorro de energía y Modo silencioso y, podría apagar la página adicional de aire acondicionado sin realizar ninguna operación durante 10 segundos o deslizando hacia abajo.

Reducir la humedad

El aire acondicionado reduce la humedad del aire en el interior del vehículo y desempaña rápidamente los cristales.

podría utilizar conjuntamente con el calefactor, también calienta y seca el interior del vehículo.

Este ajuste es adecuado para la mayoría de las condiciones de conducción cuando la temperatura exterior es superior al punto de congelación. Con el aire acondicionado activado, configure primero los ajustes y configure el control de temperatura y la velocidad del aire de salida según sea necesario.

En climas con altas temperaturas, si la temperatura interior del vehículo es alta al arrancar el motor, antes de encender el aire acondicionado, ajuste el ventilador a la velocidad más alta y abra las ventanillas y el techo solar, y ajuste el modo de aire acondicionado al modo de recirculado externo, que puede hacer circular e intercambiar el aire en el interior del vehículo en un corto período de tiempo, lo que favorece la reducción rápida de la temperatura en el interior del vehículo.

Filtro de polen del aire acondicionado

La función de purificador de polen puede filtrar el aire fresco, eliminar eficazmente el polen y las partículas de polvo del aire y proporcionar aire limpio de la cabina.

Mantenimiento de Aire Acondicionado

El sistema de aire acondicionado está completamente sellado y el mantenimiento principal correspondiente sólo debe ser realizado por un técnico cualificado.

Para mantener el sistema en estado óptimo, el propietario del vehículo debe hacer operar el sistema al menos una vez a la semana durante cortos periodos de tiempo (incluso el invierno). Cuando el motor esté a la temperatura normal de funcionamiento, enciende el aire acondicionado durante al menos 10 minutos y mantener el vehículo en marcha a una velocidad constante.

Cuando utilice el sistema de aire acondicionado, puede notar gotas o incluso un pequeño charco debajo del vehículo en el lado del acompañante. Esta es una característica normal del funcionamiento del sistema.

Salida de aire de aire acondicionado

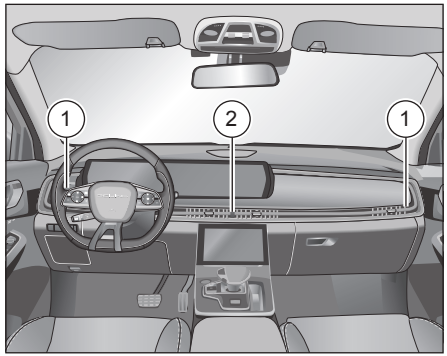

① Salidas de aire a ambos lados

② Salida de aire central

Salida de aire central

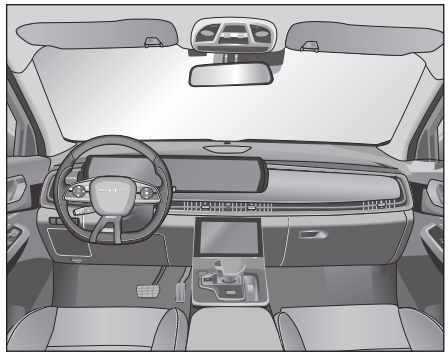

Ajuste la salida de aire central hacia arriba, abajo, izquierda y derecha para cambiar la dirección del viento.

Las ventilaciones de salida de aire lateral derecha, deslice hacia la derecha para abrir la salida de aire, deslice hacia la izquierda para cerrar la salida de aire.

Las ventilaciones de salida de aire lateral izquierda, deslice hacia la izquierda para abrir la salida de aire, deslice hacia la derecha para cerrar la salida de aire.

Salida de aire izquierda

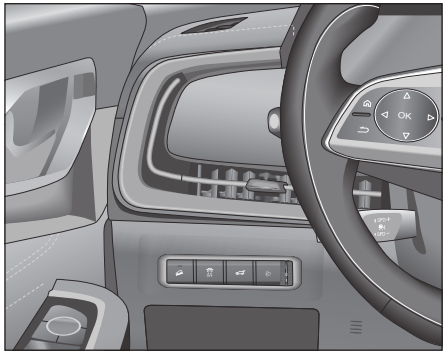

Ajuste las ventilaciones de salida de aire del lado izquierdo en el panel de instrumentos hacia arriba, abajo, izquierda o derecha para cambiar el flujo del aire.

Deslice hacia la derecha para abrir la salida de aire, deslice hacia la izquierda para cerrar la salida de aire.

Las ventilaciones de salida de aire lateral derecha

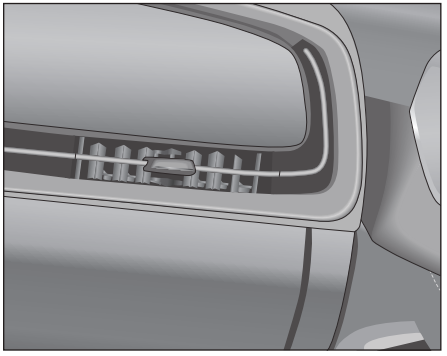

Ajuste las ventilaciones de salida de aire del lado derecho en el panel de instrumentos hacia arriba, abajo, izquierda o derecha para cambiar el flujo del aire.

Deslice hacia la izquierda para abrir la salida de aire, deslice hacia la derecha para cerrar la salida de aire.

Salida de aire trasera*

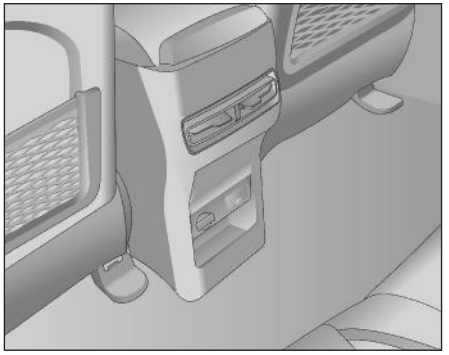

Ajuste hacia arriba, abajo, izquierda y derecha las salidas de aire traseras para cambiar el flujo del aire.

Las ventilaciones de salida de aire lateral derecha, deslice hacia la derecha para abrir la salida de aire, deslice hacia la izquierda para cerrar la salida de aire.

Las ventilaciones de salida de aire lateral izquierda, deslice hacia la izquierda para abrir la salida de aire, deslice hacia la derecha para cerrar la salida de aire.

Preventilación del aire acondicionado

La función de preventilación del aire acondicionado sirve para ventilar automáticamente habitáculo antes de que el usuario entra al vehículo.



La función de preventilación del aire acondicionado puede activarse a través de pantalla de consola central Una vez activa la función puede accionarla por pulsar el botón de desbloqueo de la llave inteligente (primero pulse brevemente el botón de desbloqueo para desbloquear el vehículo y, a continuación, mantenga pulsado el botón de desbloqueo durante 6 segundos). Al abrir la puerta, la ventilación se detendrá. Si no se abre la puerta, la ventilación se detendrá automáticamente tras un corto tiempo de ventilación.

Cuando acerca al vehículo, puede escuchar el sonido de un ventilador de posición de las salidas del aire acondicionado realizando el cambio de aire, ese es normal; esta función sólo puede activarse una vez durante un ciclo de encendido.

Autosecado del aire acondicionado*

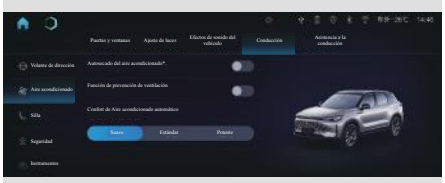

Active el autosecado del aire acondicionado, después de salir del vehículo y bloquearlo, el aire acondicionado llevará a cabo el autosecado para evitar el crecimiento de bacterias en el vehículo.

Sistema de audio e interfaz de diagnóstico

Sistema de navegación y multimedia*

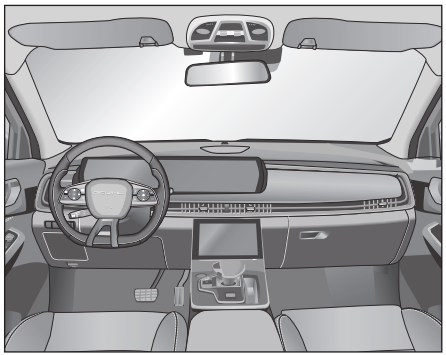

Unos modelos están equipados con función de navegación, sistema de audio multimedia. Consulte el manual de instrucciones del vehículo para conocer su uso específico.

Sistema de compensación de sonido

Cuando el vehículo conduce a alta velocidad, el ruido aumentará con el aumento de la velocidad del vehículo. El sistema de compensación de sonido ajustará dinámicamente el volumen de sonido de entretenimiento de acuerdo con la velocidad del vehículo, para garantizar que el conductor y los pasajeros siempre pueden mantener un buen sentido

del oído.

Interfaz de diagnosis



La interfaz de diagnóstico está situada debajo de la caja de fusibles del tablero de instrumentos.

La interfaz de diagnóstico se utiliza para la comunicación digital entre la unidad de control electrónico del vehículo y el equipo de diagnóstico.

El VIN puede leerse en la interfaz de diagnóstico mediante un dispositivo de diagnóstico externo.

Canales de compra de instrumentos de diagnóstico e información de contacto: BAIC Blue Valley Marketing Service

Sistema de diagnóstico actual: kit de diagnóstico PAD.

Registrador de Eventos de Datos (EDR)

El vehículo está equipado con un sistema de Registrador de Eventos de Datos (EDR).El propósito principal de EDR es registrar los datos del estado del vehículo cuando ocurre un accidente de colisión grave, incluido el registro de la aceleración longitudinal del vehículo, el estado de frenado, la velocidad del vehículo, el código de identificación del vehículo (código VIN), para comprender la situación de conducción del vehículo en el momento del accidente. El EDR no registra datos convencionales de conducción.

El significado específico del contenido del registro:

- Aceleración longitudinal: La aceleración en la dirección de avance del vehículo en el momento de la colisión.
- Estado de frenado: estado de frenado en el momento de la colisión.
- Velocidad del vehículo: La velocidad del vehículo en el momento de la colisión.
- Código de identificación del vehículo: El código VIN del vehículo.

Todos datos se registran con el fin de captar la información del estado del vehículo en el momento del accidente y facilitar la investigación del accidente de colisión por parte de terceros (como la fuerza pública).

Para leer los datos registrados por el EDR, es necesario utilizar un equipo especial y obtener la autorización para conducir el vehículo o EDR antes de leer la información relevante. Además del fabricante del vehículo, terceros con equipo especializado (como las fuerzas pública) pueden revisar la información relevante cuando serán autorizados

Accesorios y Modificaciones

Debe consultar a un distribuidores BAIC autorizado antes de instalar accesorios o reemplazar piezas. Es recomendado a utilizar siempre accesorios y repuestos aprobados por BAIC.

Las modificaciones inadecuadas dañarán el rendimiento del vehículo e incluso causarán un accidente grave, por ejemplo:

- La instalación de ruedas más grandes o más pequeñas interferirá al correcto funcionamiento del Sistema Antibloqueo de Frenos (ABS) del vehículo y de otros sistemas.
- Las modificaciones en el volante y otras características de seguridad puede afectar el uso de freno
- En vehículos equipados con airbags laterales de cortina, la instalación de otros accesorios en las vigas longitudinales a ambos lados del techo podría interferir el funcionamiento de los airbags laterales de cortina.

⚠ Las modificaciones en la parte delantera del vehículo pueden afectar las propiedades de protección de los peatones del vehículo.

⚠ Los accesorios o modificaciones inadecuados pueden debilitar el efecto de protección del sistema de airbag o incluso causar lesiones mortales.

⚠ La instalación de accesorios como portavasos y soportes para teléfonos en la cubierta del sistema de airbag o dentro del alcance del sistema de airbag puede causar lesiones graves cuando se despliegue Airbag.

⚠ No debe aplicar la pintura protectora de fondo o material anticorrosión al tubo de escape, al catalizador o al protector térmico, ya que puede afectar a la disipación del calor.

Está prohibido instalar otros aparatos eléctricos de alta potencia distintos de la configuración original del vehículo



Después de instalar aparatos eléctricos de alta potencia distintos a los nominales, el mazo de cables se calentará y provocará un cortocircuito debido a una carga excesiva, lo que puede provocar un incendio.

Al instalar una grabadora de conducción, un navegador o un reproductor de DVD, no cambie el mazo de cables a voluntad

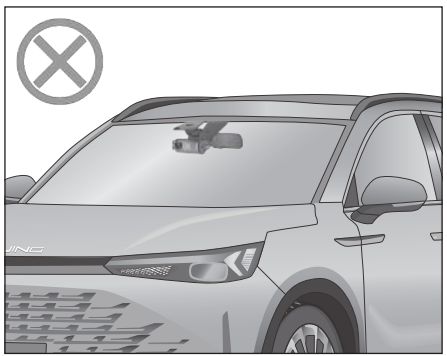

Al modificar, los cables con alta resistencia interna generan mucho calor y podrían provocar un incendio.

No utilices bombillas de alta potencia

Cuando se utilizan bombillas que superan la potencia nominal para que las luces sean más brillantes, se sobrecarga el limite de cables, lo que puede provocar un incendio.

Adaptación de vehículo nuevo

Precauciones del rodaje

Con el fin de mejorar la vida útil del vehículo, los vehículos nuevos deben tener rodaje al principio antes de su uso normal, y se estima el siguiente periodo de rodaje:

- El kilometraje del periodo de rodaje es: 2500km.
- Elija mejores caminos y conduzca con una carga ligera.
- Nunca conduzca a más del 80% de su velocidad máxima.
- No acelere el motor a fondo para correr a velocidad alta.
- Evite las frenadas de emergencia durante los primeros 500 km.
- Durante el periodo de rodaje, no haga funcionar el motor a una velocidad fija durante mucho tiempo.
- Obedece estrictamente los procedimientos operativos para mantener la temperatura normal de trabajo del motor. Realice el mantenimiento diario del vehículo, compruebe a menudo y preste atención al ruido y a los cambios de temperatura de cada sistema en su funcionamiento.

Rodaje de motor

El rodaje del motor, tal y como se ha descrito anteriormente, no sólo prolongará su vida útil, sino también reducirá el consumo de combustible. Un motor nuevo o un motor reparado debe realizar rodaje antes de su uso normal, y las siguientes regulaciones deben tomar en cuenta durate el rodaje:

- Evite hacer las revoluciones del motor elevada y no supere el 80% del las revoluciones del motor máxima.
- Nunca remolque otros vehículos.

Entre 1.000 y 2.500 km, aumente gradualmente las revoluciones del motor y la velocidad hasta las revoluciones del motor permitida.

En la etapa inicial del rodaje, la resistencia a la fricción interna del motor es mucho mayor que después del rodaje y el consumo de aceite puede ser mayor de lo normal. El aceite del motor debe revisarse periódicamente.

Todas las piezas móviles del motor deben hacer el rodaje para conseguir el mejor rendimiento.

Funcionamiento en neumáticos y pastillas de freno

En los primeros 500 km, debe conducir cuidadosamente a la velocidad mediana, el adaptación perfecta ayudará a alargar la vida del neumático.

En los primeros 500km, los forros y discos de freno nuevos no podrían llegar el mejor estado de fricción, debe evitar las frenadas de emergencia, para mantener una distancia de frenado de seguridad suficiente.

Si se ha sustituido el motor u otros componentes de la transmisión del vehículo, también deben tener en cuenta las precauciones de rodaje.

Los neumáticos y forros de freno nuevos que no han hecho rodaje no podrán llegar un estado óptimo de adherencia y fricción, por eso en los primeros 500 km se debe circular con precaución para evitar accidentes.

Las nuevas pastillas de freno después del reemplazo también deben rodaje de acuerdo con los requisitos anteriores.

Debe mantener una distancia adecuada con los demás vehículos y tener cuidado con las circunstancias en las que sea necesario realizar frenado de emergencia durante la conducción. Como los neumáticos y los forros de freno no han hecho rodaje en este momento, la adherencia y la fricción son insuficientes, lo que puede provocar fácilmente accidentes de tráfico.

Arrancar y conducir

Precauciones de conducción

- Asegúrese de que todas las ventanas, espejos exteriores y luces exteriores estén limpios.
- Verifique el estado de los neumáticos y confirme que la presión de los neumáticos sea normal.
- Revisa si hay fuga de aceite.
- Si va marcha atrás, asegúrese de que no hay obstáculos detrás del vehículo.
- Compruebe periódicamente los niveles de líquidos (por ejemplo, aceite del motor, refrigerante del motor, líquido de frenos y líquido limpiaparabrisas).
- Cierre todas las puertas.
- Ajuste el asiento a la posición adecuada.
- Uso el cinturón de seguridad.
- Ajuste los espejos retrovisores interior y exterior a la posición adecuada.
- Confirme que todas las luces del vehículo estén funcionando correctamente.
- Confirme que el tablero de instrumentos esté funcionando correctamente.
- Cuando el botón de arranque/parada está en la posición "RUN", ¿funcionan correctamente las luces de advertencia?
- Suelte el freno de estacionamiento y compruebe que el testigo del freno de estacionamiento está apagado.

Botón de Start/Stop

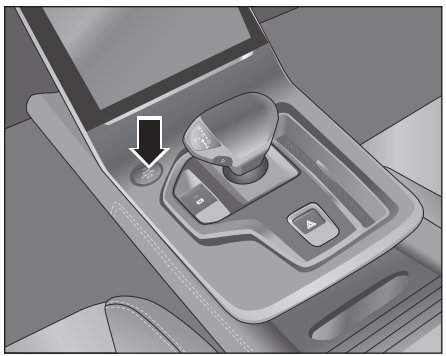

El botón de arranque/parada está situado en el sub-tablero de instrumentos.

Interruptor de modo de energía:

Cuando se cambia la marcha a la posición P o N y se pulsa el botón Start/Stop sin pisar el pedal del freno, el modo de alimentación cambiará en el siguiente orden:

- Cuando no pulsa el botón: el botón de arranque/parada está desactivado, será modo "OFF" (la retroiluminación del botón no se enciende).
- Al pulsar el botón por primera vez: activa el modo "RUN" (la luz de fondo del botón es verde), el tablero se ilumina y todos los dispositivos eléctricos están activado.
- Al pulsar la tecla por segunda vez: el modo de encendido vuelve al modo "OFF" (la luz de fondo de la tecla se apaga).

Presione el botón "Iniciar/Detener" sucesivamente para cambiar los modos de "OFF"→"RUN"→"OFF".

La palanca de cambios está en la marcha "P" o "N" y se debe pisar el pedal del freno para arrancar el motor.

Se puede arrancar el motor o cambiar el modo de energía por pulsar el botón de RUN/STOP , pero sólo si la llave inteligente se coloca en una zona que pueda ser detectada.

En caso de temperaturas de -20°C e inferiores, está prohibido cambiar a una marcha que no sea P sin arrancar el motor, de lo contrario el tablero de instrumentos indicará "Por favor, arranque el motor".

Activar el motor

1. Pise el pedal del freno hasta el fondo y manténgalo en la posición;
2. Cambie a la marcha P o N;
3. Pulse el botón Run/Stop para arrancar el motor.

Si el motor se arranca con el botón de arranque/parada en modo "OFF", el motor no podría arrancarrá si no se pisa el pedal del freno. En el tablero de instrumentos aparecerá el mensaje "Por favor, pise el freno para arrancar" (depende de la equipación del vehículo).

Arranque el motor cuando el botón de arranque/parada esté en modo "OFF" o "RUN", pise el pedal de freno y pulse el botón de arranque/parada, si la marcha no está en P o N, el tablero de instrumentos mostrará "Por favor, arranque con marcha P o N", el vehículo no arrancará y el botón de arranque/parada cambia al modo "RUN". Si la marcha no está en P o N, el tablero de instrumentos mostrará "Por favor, arranque con marcha P o N", el vehículo no arrancará y el botón de arranque/parada cambiará al modo "RUN".

Cuando sea necesario parar el motor, pulse el botón de arranque/parada, el motor se apagará, si la velocidad del vehículo es ≤ 2km/h, la marcha se cambiará a P automáticamente, si la velocidad del vehículo es > 2km/h, la marcha se cambiará a N, y el tablero de instrumentos mostrará "Por favor, cambie a P para parar el vehículo" como recordatorio.

Función de activación al respaldo de llave inteligente

Si el vehículo está en un área con fuerte interferencia de señal, o la batería de la llave inteligente está baja, cuando presiona el "botón de Start/Stop" para intentar encender el vehículo, debe usar la función de activación al respaldo

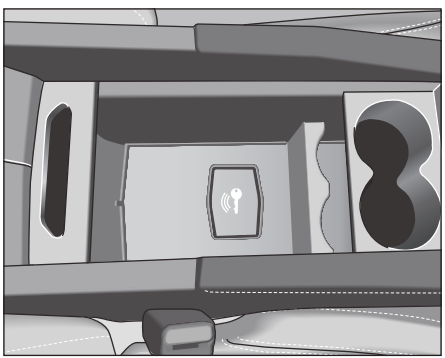

Pise el pedal de freno, cambie a P o N, coloque la llave inteligente en el compartimento del reposabrazos con el símbolo de arranque de emergencia y pulse el botón Start/Stop para arrancar el motor.

Ámbito de aplicación de la función de inicio de copia de seguridad:

- Cuando la batería de la llave inteligente está baja y no se puede reemplazar a tiempo.
- Si el vehículo se encuentra una zona con fuertes interferencias, utilice la función de arranque de emergencia para hacer alejar el vehículo de la zona y la función de arranque sin llave volverá a la normal

No haga funcionar el motor durante tiempo largo en lugar con poca ventilación o cerrados. Porque los gas tóxicos del escape del motor pueden provocar coma o incluso la muerte por asfixia.

Cuando la batería está baja para arrancar el motor, intenta utilizar cables de puente para arrancar el motor a través de la batería de otro vehículo.

No arranque el motor por empujar o jalar el vehículo. De lo contrario, podría producirse una colisión. Si el combustible no se quema completamente se entra al catalizador, puede provocar un incendio del vehículo.

Si el motor no arranca con 3 veces seguidas, espere 3 minutos y vuelva a intentarlo. Si el motor no podría arrancar después de 5 intentos consecutivos, póngase en contacto inmediatamente con un distribuidor BAIC

No deje el vehículo abandonado con el motor en marcha para evitar accidentes.

Si es difícil de arrancar el motor, el motor de arranque de forma continua no debe superar más de 10 segundos cada vez de intento Si el motor no podría arrancar, debe detener intento de arranque y esperar unos 30 segundos antes de intentar arrancarlo de nuevo para evitar el sobrecalentamiento del motor de arranque y la desgasta de la batería.

Cuando la temperatura ambiente es de -10°C o inferior, el tiempo de arranque del motor podría aumentar. Por lo tanto, todos los equipos eléctricos innecesarios deben apagarse durante el arranque.

Apagar el motor

Detenga el vehículo pisando el pedal del freno, cambie la marcha a N, accione el freno de estacionamiento y cambie a P. Pulse una vez el botón de arranque/parada sin llave, el motor se apagará y suelte el pedal del freno.

Después de circular con carga pesada, recomendamos que dejar el motor al ralentí durante unos minutos antes de apagarlo para que el sistema de refrigeración pueda seguir funcionando para bajar rápidamente la temperatura del motor.

Es posible que el ventilador de refrigeración siga funcionando durante un tiempo después de apagar el motor. En este momento, cuando trabaje en el compartimiento del motor, tenga cuidado de no lesionarse con el ventilador.

Método de apagado de emergencia

Pise el pedal de freno y pulse el botón de arranque/parada sin llave dos veces seguidas en el plazo de 2 segundos o mantenga pulsado el botón de arranque/parada durante más de 2 segundos podrá apagar el motor

El asistente de vacío no funciona después de apagar el motor, y debe pisar el pedal del freno con más fuerza para frenar el vehículo.

No apague el motor con el vehículo en conducción. De lo contrario, podría perder el control al vehículo y provocar un accidente.

En caso de accidente, el vehículo puede derramar combustible y se debe apagar el motor inmediatamente para evitar un incendio.

El motor no puede estar inactivo durante mucho tiempo para evitar fugas de aceite del sobrealimentador.

No utilice el método de conducción "Acelerar - Apagar - Marcha neutro".

Cuando el motor está en marcha, el gas de emisiones de escape contiene gas monóxido de carbono incoloro e inodoro, respirar monóxido de carbono podría provocar inconsciencia o asfixia. Si huele gas de escape en el vehículo, abra las ventanas inmediatamente para ventilar el vehículo.

Compruebe el sistema de escape al cambiar el aceite o al levantar el vehículo para otros fines. Compruebe el sistema de emisión de escape si el sonido cambia o si algo haya golpeado los fondos del vehículo durante la conducción.

Evite hacer funcionar el motor en un garaje o en un espacio más cerrado, excepto cuando el vehículo entre o salga del garaje. De lo contrario, los gases de emisiones de escape no podrán ventilar y causarán un grave peligro.

Arranque y parada del vehículo

1. Pisa el pedal de freno al fondo y cambia la marcha a "P" o "N" para arrancar el motor.
2. Pise el pedal del freno, mantenga pulsado el botón de bloqueo situado delante de la empuñadura de la palanca de cambios, cambie la marcha a "D" o "R", suelte primero el freno de estacionamiento electrónico, luego suelte el pedal del freno y pise lentamente el pedal del acelerador, el vehículo podrá iniciar la marcha;
3. Para detener el vehículo, pise el pedal del freno, detenga el vehículo, accione el freno de estacionamiento y cambie la marcha a "P".

Cuando la función de desbloqueo automático del freno de estacionamiento está activada, pise el pedal del acelerador para desbloquear automáticamente el freno de estacionamiento electrónico.

Cuando el vehículo está estacionado y el botón de arranque/parada sin llave está en la posición "OFF", el freno de estacionamiento se accione automáticamente.

Cuando el sistema de estacionamiento automático está en la posición de espera, la marcha está en "D" o "R", pisa el pedal del freno durante la conducción y, cuando el vehículo se detiene, el sistema de estacionamiento automático se acciona, se mantiene el modo del freno de estacionamiento automáticamente.

No mantenga parado el vehículo durante mucho tiempo con el motor en marcha con la palanca de la marcha en conducción pero pisando el pedal del freno. En caso de ralentí de largo tiempo, cambie a la marcha "P" o "N".

Introducción de Marchas

"P" (engranaje de estacionamiento)

Úselo al estacionar o arrancar el motor. Asegúrese de que el vehículo está completamente parado antes de cambiar a marcha "P". Esta marcha evita que el vehículo se patine al estacionar.

"R" (reverso)

Se utiliza al dar marcha atrás. Antes de cambiar a "R", asegúrese de que el vehículo está completamente parado y el motor al ralentí.

"N" (punto muerto)

Cuando se requiere detener el vehículo durante un breve periodo de tiempo y el motor está al ralentí (por ejemplo, esperando a un semáforo), se puede cambiar la marcha a "N". En la posición "N", la transmisión no está bloqueada y es necesario pisar el pedal del freno o accionar el freno de estacionamiento para evitar que el vehículo se mueve.

Para remolcar un vehículo cuando no se puede arrancar debido a un fallo del motor, debe engranar la marcha "N":

- Presiona el botón de arranque/parada sin llave en el modo "RUN" y engranar la marcha N con las puertas cerradas;
- Presiona el botón de arranque/parada sin llave en modo "RUN" y, al abrir la puerta, la caja de cambios vuelve automáticamente a la marcha P. Presiona el botón de arranque/parada sin llave en modo "RUN", y la caja de cambios volverá automáticamente a P al abrir la puerta.

Cuando cambie a marcha "N" durante el remolque, debe obervar las condiciónes de conducción y pise el pedal del freno si es necesario para evitar un accidente.

No cambie a "N" cuando el vehículo esté en movimiento

D (conducción))

En el modo de conducción normal, la caja de cambios engranar o sacar automáticamente de marcha según revolución del motor y de la velocidad del vehículo.

Marcha M (modo de cambio manual)

recomendamos que utilizar la marcha M al acelerar para adelantar a un vehículo o al subir o bajar una carretera pendiente.

recomendamos que utilizar la marcha inferior de M al circular por carreteras de mal estado y rampas.

Marcha S (modo Sport)

Da prioridad a la potencia y la aceleración. Aplicable para carreteras plenas con pocos vehículos y mejores condiciones de la calzada.

Cambio de marcha

Cambio a la marcha P

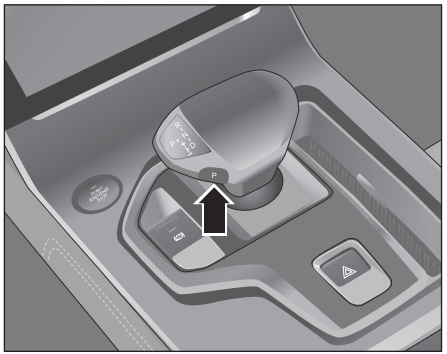

Pulse el botón del interruptor P para cambiar a la marcha P. El testigo de la marcha "P" se enciende.

La marcha se cambia automáticamente a P en los siguientes casos:

- Cuando el vehículo está parado, Presiona el botón de arranque/parada sin llave en modo "OFF".
- cuando el vehículo está parado y la marcha está R/N/D/S/M, abre la puerta del conductor.

Botón de desbloqueo

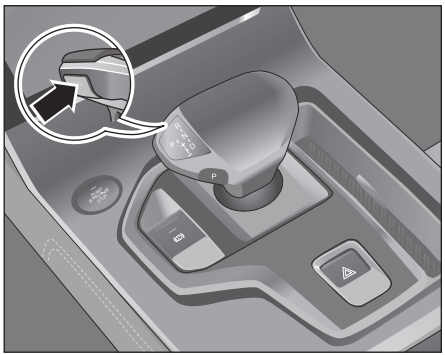

El botón de desbloqueo de palanca de cambio está situado en la parte delantera de palanca del cambio para evitar cambios accidentales a R/D y cambios accidentales de P a otras marchas. Para desbloquear palanca del cambio, pulse el botón de desbloqueo.

Cambio a marcha R, N, D

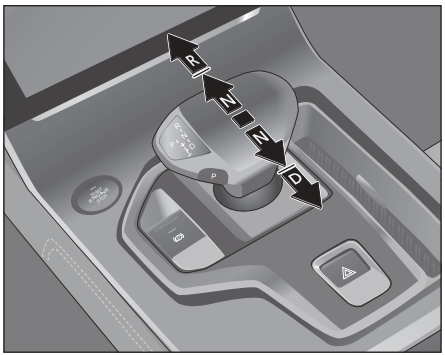

Cuando salga de P o cambie a R/N/D cuando está estacionado el vehículo, pise el pedal de freno y pulse el botón de desbloqueo.

Presione la palanca de cambios en la marcha deseada, si necesita deber presionar con fuerza. Suelte la palanca de cambios para volver a la posición central.

Cambio a marcha S (modo Sport)

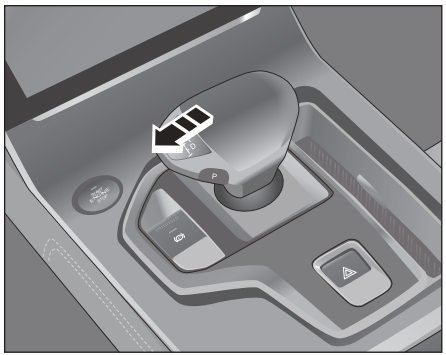

Después de cambiar a marcha D, pulse palanca de cambios hacia izquierda para cambiar a marcha S. La transmisión activa el modo Sport. El tablero de instrumentos muestra S en la indicación de la posición de la marcha.

Empuje la palanca del cambio hacia la derecha se sale de marcha S (Modo deportivo) y se cambia a marcha D.

Cambio a marcha M (modo de cambio manual)

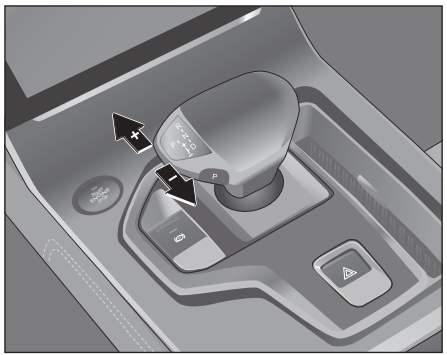

Una vez engranar la marcha a S, pulse la palanca de cambio hacia delante o tire hacia atrás para cambiar a marcha M (modo de cambio manual). La transmisión activa el modo de cambio manual. El tablero de instrumentos muestra la marcha seleccionada, por ejemplo, M1.

Empuje la palanca del cambio hacia la derecha se sale de marcha M (modo de cambio manual) y se cambia a marcha D.

Cambio de marchas en modo de cambio manual:

- Para cambiar a una marcha inferior, tire palanca del cambio hacia atrás.
- Para cambiar a una marcha superior, pulse palanca del cambio hacia delante.

Realice los cambios de marcha sólo a la velocidad y revoluciones adecuadas, por ejemplo, no cambiar a marcha inferior cuando el régimen del motor sea alto.

No cambie bruscamente a marcha "R" o "P" durante la conducción,de lo contrario, puede dañarse la transmisión o producirse un accidente.

El revolución del motor es alto cuando el motor está frío, por eso debe tener cuidado al cambiar a marcha "D" o "R" antes de que el motor se caliente.

Antes de arrancar el motor, asegúrese de que la marcha está en "P" o "N", no intente arrancar el motor en otras marchas.

El vehículo activará el cambio de marcha adecuado según la resistencia (por ejemplo, remolcado, subir una pendiente larga, etc.) para proporcionar al vehículo más potencia por cambiar a una marcha inferior y evitar cambios de marcha frecuentes.

No acelere el revolución del motor cuando el vehículo esté parado, ya que podría provocar el movimiento inesperado del vehículo.

Cuando cambie la palanca de cambios de "N" a otra marcha, deje el motor al ralentí.

Cómo usar la transmisión automática

La siguiente información es particularmente importante para los conductores que no están familiarizados con los vehículos equipados con transmisiones automáticas.

El motor sólo puede arrancar cuando la marcha está en "P" o "N".

Antes de arrancar el motor, presione y mantenga presionado el pedal del freno.

No haga funcionar el motor a alta velocidad si el vehículo está parado después de cambiar a "D" o "R".

Activa siempre el freno de estacionamiento hasta que pngase en marcha, teniendo en cuenta que, una vez seleccionada la marcha, el vehículo automático moverá o retrocederá lentamente.

No deje el vehículo parado después de seleccionar la marcha de conducción y arrancar el motor (si necesita un tiempo de ralentí más largo, cambie a marcha"N").

Modos de conducción

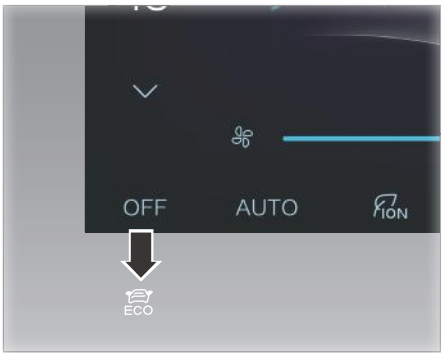

El botón de arranque/parada sin llave se encuentra el modo "RUN" y puede cambiar al modo económico por presionar el botón ECO. Pulsando de nuevo el botón se vuelve al modo estándar.

Cambie a marcha "S" para engranar al modo deportivo. Salga de marcha "S" para volver al modo estándar.

Modo estándar:

Integra la dinámica y la economía de conducción para todas las condiciones de la carretera.

Modo Eco:

Mejora la economía de combustible del vehículo, adoptado para carreteras urbanas y pavimentadas.

Modo deportivo

Mejora la dinámica del vehículo, dando prioridad a garantizar la dinámica y la aceleración del vehículo. Aplicable para carreteras plenas con pocos vehículos y mejores condiciones de la calzada.

El vehículo está predeterminado en el modo estándar, si necesita cambiar a otros modos, por favor seleccione de acuerdo a su necesidad

Estacionar

Precauciones de seguridad en el estacionamiento

No estacione el vehículo cerca de materiales inflamables y explosivos para evitar incendios.

En los modelos con transmisión automática, la marcha debe estar en la "P". De lo contrario, el vehículo podría moverse inesperadamente y provocar un accidente.

Asegúrese de que el freno de mano sea confiable.

Cuando salir del vehículo, debe siempre llevar con las llaves. De lo contrario, cualquier persona que se quede en el interior del vehículo puede poner en marcha accidentalmente el motor o los equipos eléctricos, lo que puede provocar lesiones graves o la muerte.

NUNCA deje a niños.o personas inhabilitadas sin atención dentro del vehículo Podría provocar asfixia o haga el vehículo mover, lo que podría causar un accidente grave.

No encienda el aire acondicionado o la calefacción durante mucho tiempo con el vehículo está parado y el motor en marcha, de lo contrario podría provocar la muerte por intoxicación con los gases de escape del vehículo.

Nunca estacione su vehículo sobre objetos inflamables como hojas muertas o pasto seco; de lo contrario, el motor caliente o el tubo de escape pueden encender dichos objetos inflamables y provocar un incendio.

Tampoco pise el pedal del acelerador durante mucho tiempo con el motor en marcha cuando el vehículo está parado o estacionado. De lo contrario, el motor o el sistema de emisión pueden sobrecalentarse y provocar un incendio.

Método de estacionamiento

1. Detenga el vehículo, accione el freno de estacionamiento y asegúrese de que éste funciona correctamente;
2. Cambie la marcha a "P";
3. Compruebe que todas las luces y equipos eléctricos están apagados, asegúrese de que el techo solar (si está equipado) y las ventanillas están cerrados y apague el motor;
4. Lleve las cosas y la llave del vehículo siempre consigo y cierre todas las puertas. Cuando el testigo antirrobo de tablero de instrumentos se parpadea a baja frecuencia, significa que el sistema antirrobo se ha activado;
5. Cuando esté estacionado en una pendiente, gire el volante como se muestra en la figura para evitar que el vehículo se introduzca en la trayectoria de conducción en caso de un movimiento inesperado. También se deben utilizar bloques para bloquear las ruedas al estacionar en pendientes pronunciadas.

Al estacionar en pendiente hacia abajo con bordillos, gire el volante para que haga las ruedas estar orientadas hacia los bordillos.

Al estacionar en pendiente hacia arriba con bordillos, gire el volante para que haga las ruedas estar alejada de los bordillos.

Al estacionar en una pendiente hacia arriba o pendiente hacia abajo sin bordillos, gire el volante para que haga las ruedas estar orientadas hacia los bordillos.

Sistema de dirección asistida eléctrica

El sistema de dirección asistida eléctrica (EPS) puede proporcionar asistencia a direccionar cuando giro el volante en diversas condiciones de conducción según las diferentes velocidades y torque, para reducir las interferencias en el sistema de dirección causadas por mal estado de la calzada. No sólo disminuye las fuerzas de manejo de la dirección a bajas velocidades, sino que también mejora bastantemente la estabilidad de maniobra a altas velocidades.

Si gira el volante de forma continua cuando está estacionado o a velocidades muy bajas, el sistema EPS reducirá el refuerzo de dirección para evitar el sobrecalentamiento del sistema y el volante se volverá más difícil de manejar. Si continúa girando el volante de esta manera, el sistema EPS activará el modo de protección contra sobrecalentamiento y se reducirá refuerzo de la asistencia, se aumentará el refuerzo de manejo gradualmente, pero no se encenderá la luz de advertencia de mal funcionamiento del EPS. En el momento, debe detener girar la dirección hasta que la temperatura se baja y la asistencia eléctrica se restablecerá automáticamente.

El testigo de avería de la dirección asistida eléctrica se enciende durante mucho tiempo con el motor en marcha, indica que el sistema de dirección asistida eléctrica no funciona correctamente.

lleve a revisar su vehículo a un Distribuidores BAIC autorizado para comprobar el sistema de dirección asistida eléctrica.

En caso de mal funcionamiento del sistema de dirección, diríjase inmediatamente a un distribuidor BAIC . Incluso si no siente nada extraño durante el proceso de dirección, puede haber problemas graves con el sistema que causen fallas en la dirección y otras situaciones.

Después de reemplazar la columna de dirección y el engranaje de dirección o después de reposicionar el vehículo, debe calibrar el ángulo del EPS, de lo contrario el vehículo se desalineará y la función de retorno de volante no funcionará.

Ajuste del modo

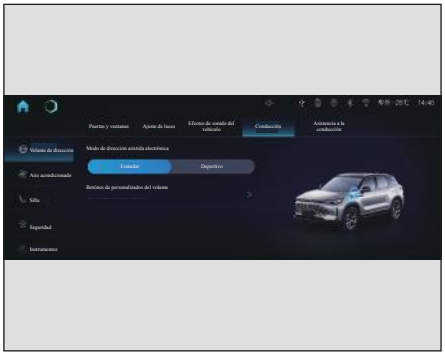

Este modelo está equipado con dos tipos de modos de asistencia de dirección: estándar y deportivo,el conductor puede elegir modo de asistencia según sus propias necesidades. puede seleccionar el modo de dirección asistida electrónica a través de pantalla de consola central

El ajuste del modo de asistencia de dirección está sujeto a las siguientes condiciones:

- El sistema EPS es normal
- El motor funciona normal
- Velocidad del vehículo ≤ 15 km/h.

Sistema de freno

El sistema de frenado contiene:

- Frenos de disco en las cuatro ruedas con buena estabilidad térmica.
- Sistema hidráulico de doble circuito: si falla un circuito, el otro podría seguir frenando ambas ruedas.
- Booster de vacío, que utiliza el vacío del motor para reducir la fuerza del pedal de freno.
- Sistema antibloqueo de frenos (ABS), que mantiene una buena estabilidad direccional durante una frenada de emergencia.
- El sistema de distribución de la fuerza de frenado electrónica (EBD) se ajusta automáticamente la relación de distribución de la fuerza de frenado entre los ejes delantero y trasero para mejorar rendimiento de la frenada.
- El control de estabilidad electrónico (ESP) mejora la estabilidad del vehículo.
- Freno de estacionamiento electrónico (EPB) para estacionar con seguridad.

El uso continuo de los frenos al bajar una cuesta larga causará la acumulación de calor, lo que reduce la eficacia de los frenos. En este momento, debe cambiar a una marcha más baja y utilizar el motor para ayudar a frenar. Si desea aumentar la fuerza de frenado, no frene de forma continua, sino que realice un frenado intermitente.

No pise bruscamente el pedal del freno frecuente, ya que aceleraría el desgaste de los forros de freno.

Después de circular sobre el agua, debe comprobar el efecto de frenado por pisar moderadamente el pedal del freno para sentir si el frenado es normal. En caso anormal, por motivos de seguridad, se puede pisar ligeramente el pedal de freno con frecuencia para secar el freno hasta que vuelva a la normal.

Cuando el vehículo circule con normalidad, no ponga el pie en el pedal del freno, de lo contrario pisará involuntariamente el pedal del freno provocando un sobrecalentamiento del mismo, con la que baja el rendimiento del freno, acorta la vida útil de disco del freno y aumenta el consumo de combustible del vehículo. Mantener las luces de freno encendidas también puede hacer que el conductor que va detrás calcule mal las condiciones de la carretera.

A la conducción del vehículo, si el motor está apagado, no pisa el freno de forma rapida y corta , de lo contrario hará que reducir el rendimiento de vacío del reforzador de freno, se causa a utilizar una gran fuerza de pisar el pedal del freno, con el fin de hacer que el vehículo desacelere y se detenga.

Al conducir, mantenga una distancia suficiente con otros vehículos para garantizar un tiempo de reacción y una distancia de frenado adecuados en caso de frenada de emergencia.

Factores que afectan el efecto de frenado

1. Desgastes

El desgaste de los forros de freno depende en gran medida de las condiciones de uso y manera de manejo, sobre todo los vehículos que circulan frecuentemente en tráfico urbano y en distancias cortas o en modo deportivo. Debe comprobar el espesor de los discos de freno en cada vez del mantenimiento.

2. Calzadas mojadas o con sal

Carreteras mojadas: Cuando se cruza el charco o con lluvia intensa, o después de lavar el vehículo, lo que provoca que los discos y pastilla de freno estén mojados, o en invierno con las bajas temperaturas, el rendimiento de frenado se verá reducida, se deberá pisar suavemente el pedal de freno unas cuantas veces para permitir que los frenos se sequen y recuperen su rendimiento.

Carreteras con sal: Al conducir por carreteras con sal, si los frenos no se han utilizado durante mucho tiempo, habrá una capa de sal en los discos y pastilla de freno, y el rendimiento de frenado se reducirá, debe pisar el pedal del freno varias veces para eliminar la capa de sal en los discos y pastilla de freno.

3. Terrenos montañosos

Debido al terrenos montañosos con largas pendientes, los frenos se utilizan frecuente y durante largos

períodos de tiempo, y a menudo se accione continuamente en condiciones de frenado de alta intensidad, todos estos deteriorarán el efecto de frenado. Por lo tanto, cuando el vehículo vaya cuesta abajo, nunca se deslice en punto muerto y evite frenadas frecuentes. Mantener las luces de freno encendidas también puede hacer que el conductor que va detrás calcule mal las condiciones de la carretera. Al usar el freno de motor, cuanto menor sea el engranaje de la transmisión, mayor será la velocidad del motor, mayor será la fuerza de tracción y más evidente el efecto de frenado.

4. Entorno de meseta

En las zonas de altura, debido a la escasez de aire y a la baja presión atmosférica, se disminuye el refuerzo del vacío de frenado, por eso es necesario aplicar más fuerza sobre el pedal del freno al frenar. Cuando sea necesario frenar,no pisa el freno de forma rapida y corta, sino mantenga la pie en el pedal de freno y controle la fuerza sobre pedal de freno para garantizar el efecto del frenado.

5. Climas nevados

Debido al bajo coeficiente de fricción en carreteras heladas y nevadas, se prolongará la distancia de frenado, se aumentará la velocidad del vehículo. así que debe mantener una distancia adecuada de seguridad con vehículos.

⚠ Es prohibido deslizar el vehículo en marcha neutral cuando se conduce en carreteras heladas y nevadas.

6. Óxido en la superficie de los discos de freno.

Si el vehículo circula durante un largo período de tiempo en terrenos montañosos, los discos de freno pueden oxidarse, mientras que los forros de freno pueden ensuciarse. Se recomienda conducir a baja velocidad y frenar varias veces para limpiar el disco de freno antes de conducir.

7. Fallo del sistema de frenos

Si se aumenta la distancia de frenado o si vuelve duro a pisar el pedal del freno , puede haber un problema con el sistema de frenos. Con la seguridad, Ajusta el estilo de manejo y aplicando más fuerza sobre el pedal de freno al frenar, y conduce a baja velocidad hasta el distribuidores BAIC autorizado más cercano.

⚠ Cuando el vehículo pierda completamente el freno, no conduzca forzadamente, en este caso, deberá detenerse de forma segura y solicita asistencia al distribuidores BAIC autorizado.

8. Sobrecalentamiento de frenos

Cuando no requiere frenar, no coloca la pise sobre el pedal de freno evita el freno "acciona", de lo contrario se producirá sobrecalentamiento del freno, se reducirá el efecto de frenado, se prolongará la distancia de frenado y aumentará el desgaste del forro y de pastilla de freno.

Indicador de desgaste de frenos *

Los forros de freno están equipados con un indicador acústico de desgaste. Si escucha un chirrido áspero o un chirrido cuando pisa el pedal del freno mientras conduce(esto es diferente al apretar el freno, generalmente es causado por el polvo en la superficie de disco), es decir que se necesita ser reemplazado pastillas de fricción

Sistema de freno hidráulico

El sistema de frenado hidráulico transmite presión hidráulica a los frenos a través de circuitos duales. Si se falla de las vías hidráulica, la otra seguirá funcionando. En este caso, deberá conducir hasta el distribuidor BAIC más cercano a baja velocidad con la seguridad. Para frenar en esta situación, es necesario aplicar más fuerza al pedal.

Testigo de fallo del sistema de frenos

Si el testigo de advertencia del sistema  de frenos no se apaga o se ilumina mientras conduce, significa que el sistema de frenos está defectuoso y debe verificar el nivel del líquido de frenos en este momento. Si es normal el nivel del líquido de frenos, es decir existe otras fallas en el sistema de frenos. En este caso, deténgase inmediatamente para garantizar la seguridad y póngase en contacto con el distribuidores BAIC autorizado para la revisión y reparación.

Sistema de frenos antibloqueo (ABS)

El ABS es un sistema de frenado electrónico que contribuye a evitar patinar al frenar.El ABS permite al conductor dirigir el vehículo con mayor control y evita el vehículo deslizar en calzada deslizante

Testigo indicador de avería del ABS

Si la luz de advertencia de falla del ABS  se enciende mientras conduce, significa que hay una falla en el sistema ABS. En este momento, debe conducir a baja velocidad hasta el distribuidores BAIC autorizado más cercano para realizar el mantenimiento.

Uso de sistema de frenos antibloqueo ABS

Cuando el sistema ABS está funcionando, puede sentir que el pedal del freno tiembla y escuchar un ruido de "tac-tac", lo cual es normal y no es un mal funcionamiento.

Durante una frenada de emergencia, no suelte nunca el pedal de freno hasta que el vehículo se haya detenido o esté fuera de zona peligrosa (¡esto es importante!). No debe pisar repetidamente pedal de freno , de lo contrario el ABS dejará de funcionar y puede aumentar la distancia de frenado.

Si la carretera está resbaladiza, el ABS se activará incluso si se presiona ligeramente el pedal del freno, para que el conductor pueda obtener la información característica de la carretera a través del frenado y luego ajustar su estilo de conducción.

Para conseguir una distancia de frenado lo más corta posible y estabilidad de frenado, debe pisar el pedal de freno lo más fuerte posible.

Tras una avería del sistema ABS, el sistema de frenado convencional del vehículo seguirá funcionando normalmente, pero no habrá función antibloqueo para las ruedas, y la distancia de frenado podría ser mayor que lo normal.

Los sistemas de frenos ABS y antibloqueo tienen ciertas limitaciones en sus funciones. Los buenos hábitos de manejo son la garantía básica de una conducción segura, por eso no permita descuidar aún el sistema ABS está activado al conducir.

Sistema electrónico de distribución de fuerza de frenado (EBD)

El sistema distribución de la fuerza de frenado electrónica EBD ajusta la distribución de la fuerza a los ejes delantero y trasero para mejorar la eficiencia de frenado, acortar la distancia de frenado y la estabilidad de frenado con ABS.

Asistente de arranque en pendiente*

Cuando el vehículo está en una pendiente, el asistente ayuda al vehículo mantiene parado cuando el conductor suelta el pedal del freno. El conductor tiene de 1,5 segundos para mover el pie del pedal del freno al pedal del acelerador y arrancar. Si el vehículo se patina mientras funciona el asistente de arranque en pendiente, se libera inmediatamente la presión de freno para mantener el vehículo bajo control.

Freno de estacionamiento electrónico (EPB)

Soltar o accionar manualmente el freno de estacionamiento electrónico

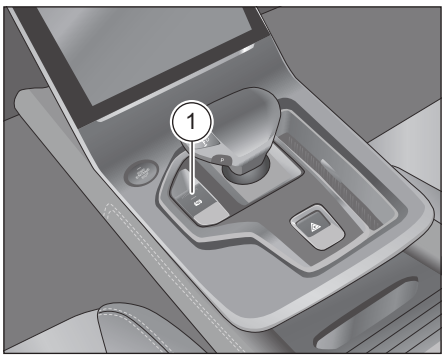

Cuando el botón de arranque/parada sin llave está en la posición "RUN" y el vehículo parado,pise el pedal del freno y pulse el interruptor del freno de estacionamiento electrónico (P) hacia abajo para liberar el freno de estacionamiento electrónico. En ese momento, se apaga el indicador del interruptor del freno de estacionamiento electrónico ① y el indicador del freno de estacionamiento en tablero de instrumentos.

Apagado

Cuando el vehículo está parado y el botón de arranque/parada sin llave está en el modo "RUN", está en la posición de liberado y el freno de estacionamiento electrónico puede accionar por tirar hacia arriba del (P) interruptor del freno de estacionamiento electrónico. En ese momento, se enciende el indicador del interruptor del freno de estacionamiento electrónico ① y se enciende el indicador del freno de estacionamiento del tablero de instrumentos.

Soltar o aplicar automáticamente el freno de estacionamiento electrónico

El botón de arranque/parada sin llave está situado en el modo "RUN", el vehículo parado de bloqueo, el conductor ha abrochado el cinturón de seguridad, todas las puertas están cerradas, la marcha está en "D" o "R" (no es necesario activar el interruptor del freno de estacionamiento electrónico), pise el pedal del acelerador, se liberará automáticamente el freno de estacionamiento electrónico. En ese momento, el indicador del interruptor del freno de estacionamiento electrónico ① se apaga, y el indicador del freno de estacionamiento del panel de instrumentos se apaga.

El freno de estacionamiento se accionará automáticamente cuando el vehículo está parado y el botón de arranque/parada sin llave está en la posición "OFF". En ese momento, se enciende el indicador del interruptor del freno de estacionamiento electrónico ① y se enciende el indicador del freno de estacionamiento del tablero de instrumentos.

Sistema de estacionamiento automático (AVH)*



La función de estacionamiento automático puede activar/desactivar mediante el interruptor de estacionamiento automático situado en pantalla de consola central

El sistema de aparcamiento asistido AVH ayuda al vehículo a permanecer parado en cualquier condición de estacionamiento. El conductor no debe mantener pisado el pedal del freno en todo momento para hacer el vehículo parado.

En espera

Cuando el botón de arranque/parada sin llave está en la posición "RUN", cierre todas las puertas, el conductor ha abrochado el cinturón de seguridad y pulse el interruptor AVH para activar AVH en modo de espera.

Ejecutar

En el modo de espera AVH, la marcha está en "D", pise el pedal de freno mientras conduce y, el vehículo se detiene, se acciona la AVH mantenga automáticamente el freno de estacionamiento. En ese momento, se enciende el testigo AVH en el tablero de instrumentos.

Desbloqueo automático

Cuando AVH está accionado, la marcha está en "D" o "R", pise el pedal del acelerador, el AVH se liberará automáticamente, se libere automáticamente del estado de freno de estacionamiento. En ese momento, se apaga el testigo de estacionamiento automático en tablero de instrumentos.

⚠ Cuando está en estado de freno de estacionamiento, no pise el pedal del acelerador con rapidez, ya que de lo contrario se reducirá la vida útil del sistema de estacionamiento electrónico.

⚠ La función de liberación automática del estacionamiento electrónico reducirá la vida útil del sistema de estacionamiento y recomendamos que utilizarla sólo al arrancar en una calzada pendiente.

⚠ Primero debe activar el freno de estacionamiento y, a continuación, cambiar la marcha a "P".

⚠ Asegúrese de que el cinturón de seguridad del conductor esté abrochado y todas las puertas estén cerradas; de lo contrario, la liberación automática de estacionamiento electrónico no activará.

⚠ No se liberará el freno de estacionamiento si se pulsa el interruptor de estacionamiento electrónico sin pisar el pedal de freno. La pantalla del tablero de instrumentos indica "Por favor, aplique los frenos para liberar el estacionamiento electrónico".

⚠ En algunos casos especiales, si no necesita activar el freno de estacionamiento electrónico para estacionar, puede empujar hacia abajo el interruptor de estacionamiento electrónico antes de apagar el botón de Run/Stop, mantenerlo durante más de 3 segundos y luego apagar la energía del vehículo,y no se aplicará el freno de estacionamiento.

Control de descenso HDC

El Control de Descenso (HDC) es un sistema de asistencia a la conducción que ayuda a mantener una velocidad constante y controlada al bajar por pendientes pronunciadas(al maximo de 50% de grado). Funciona mediante la aplicación automática de los frenos, permitiendo al vehículo descender de manera segura y estable.

La función HDC se desactiva predeterminado. Si desea activar la función HDC después de volver a arrancar el vehículo, debe pulsar el interruptor HDC.

Iniciar / Cerrar



Cuando la velocidad del vehículo es inferior o igual a 35 km/h, pulse el interruptor de Control de descenso, la función se activa en estado de espera.

La luz indicadora del interruptor de control de descenso se enciende y se enciende luz verde del tablero de instrumentos

En el modo de espera HDC, cuando el vehículo está en marcha de conducción y circula hacia abajo (vehículo hacia abajo), el vehículo puede mantener la velocidad actual (velocidad mayor o igual a 8 km/h y menor o igual a 35 km/h) a bajar por pendientes pronunciadas sin necesidad de que el conductor accione los frenos o acelere. se parpadea luz indicadora verde en tablero de instrumentos . El conductor puede cambiar la velocidad de conducción por accionar el freno o acelerar.

En el modo de espera HDC, cuando la velocidad del vehículo es superior o igual a 60 km/h, la función HDC se desactiva automáticamente y se apagan la luz indicadora verde en tablero de instrumentos y la luz indicadora del interruptor HDC.

Pulsando de nuevo el interruptor HDC, el conductor desactiva la función de control de descenso y se apagan la luz verde en tablero de instrumentos y la luz del interruptor HDC.

Asistencia hidráulica a la frenada

Aumenta la presión de lo ductos de freno por el refuerzo activo del ESP en caso de pisar el pedal de freno con rapidez pero no suficiente fuerza. La distancia de frenado se reduce porque la presión de frenado aumenta hasta el nivel de intervención del ABS. Esta función podría activarse en todos los estados y modos de conducción.

Refuerzo hidráulico del freno

Cuando el controlador ESP percibe la falta de vacío a través del sensor de vacío (por ejemplo, altitud elevada, arranque del motor en frío), el controlador ESP se aumenta la presión del tubo de freno a través del motor de accionamiento. para compensar el vacío temporal

Cuando interviene la función de refuerzo hidráulico del freno, puede sentir que el pedal del freno tiembla y, al mismo tiempo, puede escuchar un ruido de "tac-tac", que es un fenómeno normal.

Control electrónico de estabilidad (ESC)"*

Control de estabilidad electrónico ESC puede mejorar la estabilidad de conducción del vehículo, por ejemplo, al acelerar y conducir en curvas, puede reducir el riesgo de que el vehículo se deslice hacia lados.

El sistema ESC consta el frenos antibloqueo (ABS), el sistema distribución de la fuerza de frenado electrónica (EBD), asistente de Frenado de Emergencia(EBA) y sistema de control de la tracción (TCS).

ESC sólo funciona cuando el motor está en marcha.

En casos especiales, debe desactivar el ESC, por ejemplo:

- Al conducir con cadenas contra deslizante en la calzada nevada
- Conduce en la carretera suelta o nevada.
- Cuando el vehículo está atascado y necesita moverse de un lado a otro.

Luz indicadora de ESP

Si el testigo del ESP se parpadea durante la conducción, el sistema ESP está realizando la estabilización.

Si la luz indicadora del ESP permanece encendida durante la conducción, significa que hay una avería en el sistema ESP, y debe conducir el vehículo a baja velocidad al distribuidores BAIC autorizado.

Desactivación de ESC



Cada vez que arranca el motor, la función ESP se activa automáticamente.

Presione el botón de apagado ESP para apagar la función ESP. En este momento, se encenderá la luz indicadora de apagado ESP en el instrumento combinado. Presione el botón de desactivación nuevamente para encender la función ESC. En este momento, se apagará el testigo en el medidor"".

El Sistema Electrónico de Estabilidad (ESC) es poco control para estabilidad del vehículo. debe ajustar la conducción de acuerdo con las condiciones de la carretera y del tráfico aunque está equipado con Electrónico de Estabilidad (ESC) Es importante para conducir en calzada deslizante y mojada Nunca conduce en riesgo por equipado con sistema de la estabilidad del vehículo

Control de crucero*

El control de crucero es un sistema que, mediante un programa electrónico, controla el acelerador para que el vehículo mantenga automáticamente una velocidad constante. Después de usar la función de control de crucero durante la conducción de larga distancia en la carretera, el conductor puede mantener el vehículo a la velocidad establecida sin pisar el pedal del acelerador, lo que reducirá la fatiga y mejorará la comodidad de conducción.

Condiciones de control para el control de crucero:

- Control de crucero sólo funciona cuando la velocidad del vehículo está entre 40 y 130 km/h. Si la velocidad del vehículo no está dentro de este rango, no se podría acceder al control de crucero.
- La palanca de cambios está en la posición "D".
- No se cumple ninguna condición que pudiera provocar la salida del crucero (como que se pise el pedal del freno).
- Debe seleccionar la función de control de crucero

⚠ No utilice la función de control de crucero en condiciones meteorológicas extremas (por ejemplo, niebla, lluvia, nieve, granizo, etc.), en carreteras resbaladizas, pendientes pronunciadas o curvas, para evitar perder el control del vehículo y provocar un accidente.

⚠ La velocidad de crucero establecida y la distancia con respecto a otros vehículos deben adaptarse a las condiciones del tráfico. El sistema de control de crucero es solo un sistema de asistencia a la conducción y debe usarse con cuidado.

⚠ El sistema de control de crucero debe apagarse a tiempo después de su uso.

Mango de control de crucero

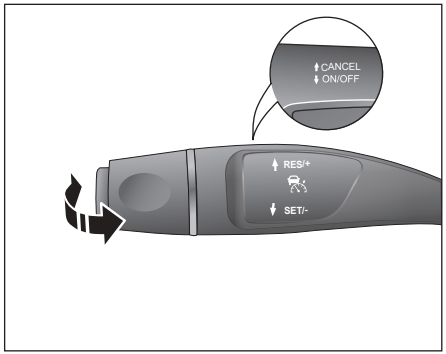

tire la palanca de control de crucero hasta CANCELAR (empuje la palanca de control de crucero hacia volante). MARCHA ON/OFF (empuje la palanca del control de crucero en volante): para activar o desactivar la función de control de crucero.

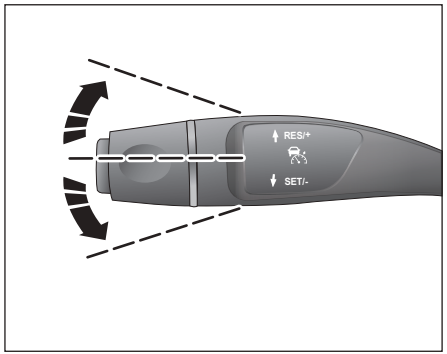

RES/+ (empuje la palanca del control de crucero hacia arriba): restablecer el control de crucero / aumentar la velocidad del control de crucero;

SET/- (empuje la palanca del control de crucero hacia abajo): ajustar la velocidad de crucero / disminuir la velocidad de crucero.

Inicio de crucero

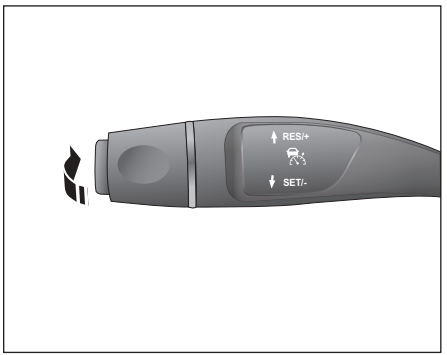

1. Cuando la palanca del control de crucero se mueve a la posición ON/OFF (empuje la palanca del control de crucero hacia fuera del volante), el control de crucero se acciona y se enciende el testigo blanco del control de crucero en el tablero de instrumentos;
2. Aumente la velocidad del vehículo a la velocidad inicial de crucero (no menos de 40 km/h).
3. Cuando la palanca del control de crucero se mueve a SET/- (empuje la palanca del control de crucero hacia abajo), el vehículo se circula a la velocidad de crucero actual y se enciende la luz verde indicadora del control de crucero en el tablero de instrumentos. Si no haya borrado la memoria de velocidad, mueve la palanca del control de crucero hasta RES/+ (empuje la palanca del control de crucero hacia arriba), se recuperará la memoria de última velocidad de crucero;
4. Suelte el pedal del acelerador y el vehículo activa control de crucero.

Reducir la velocidad de crucero

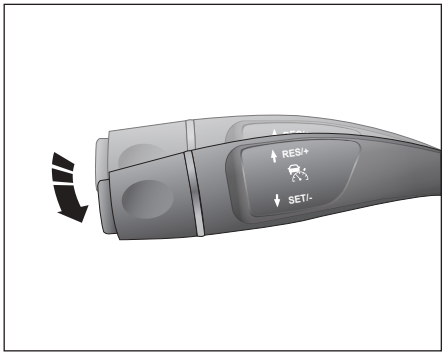

En el control de crucero, opere la palanca de control de crucero en SET/- para reducir la velocidad de crucero:

1. Accione la palanca de control de crucero a SET/- (mueva la palanca de control de crucero hacia abajo) y luego suéltela. La velocidad del vehículo objetivo de crucero se reducirá en 5 km/h;
2. tire la palanca del control de crucero a SET/- (empuje la palanca del control de crucero hacia abajo) y manténga pulsado, la velocidad del vehículo se disminuirá continuamente pero no por debajo de 40 km/h, suelte la palanca y el crucero se realizará a la nueva velocidad establecida.

Aumentar la velocidad de crucero

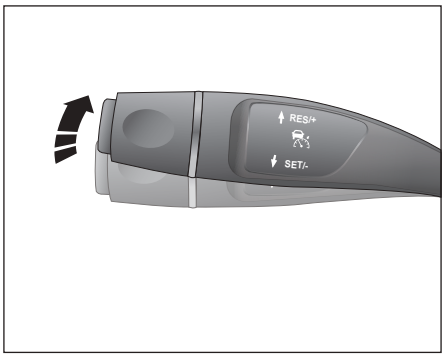

Bajo el control de crucero, puede aumentar la velocidad de crucero realizando la palanca del control de crucero hacia RES/+:

1. Si tire la palanca de control de crucero a RES/+ (empuje la palanca de control de crucero hacia arriba) y luego la suelta, aumenta 5 km/h la velocidad de crucero deseada;
2. Al tirar la palanca de control de crucero a RES/+ (empuje la palanca de control de crucero hacia arriba) y manténga pulsado, la velocidad del vehículo seguirá aumentando pero no superará los 130 km/h. Al soltar la palanca, se accionará crucero automático de acuerdo con la nueva velocidad establecida.

Sobrepaso

Cuando necesita adelantar otros vehículos, pise el pedal del acelerador para acelerar y superar la velocidad de crucero (como en un adelantamiento normal). Después de soltar el pedal del acelerador, el vehículo volverá gradualmente a la velocidad de crucero previamente establecida.

Pausar el control de crucero

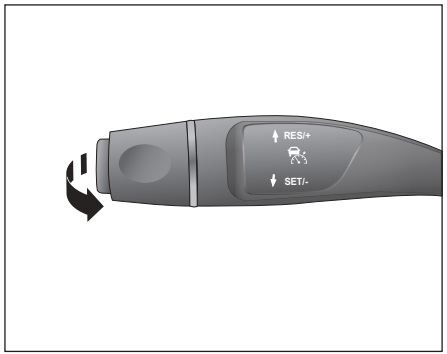

Las siguientes cuatro operaciones liberarán temporalmente el crucero actual, pero la memoria de velocidad del vehículo no se borrará. En este momento, se encenderá la luz indicadora de crucero blanca " " en el instrumento combinado.

- Pise el pedal de freno.
- Cambie la marcha de transmisión a N.
- tire la palanca de control de crucero hasta CANCELAR (empuje la palanca de control de crucero hacia volante).
- Cuando el ESP está funcionando.

Reanudar el crucero

Después de liberar temporalmente el crucero, cuando la velocidad del vehículo sea superior a 40 km/h, tire la palanca de control de crucero hasta RES/+ (empuje la palanca de control de crucero hacia arriba), se encenderá el indicador verde de crucero en el tablero de instrumentos y la velocidad del vehículo se recuperará al último valor de memoria del crucero y se mantendrá la velocidad. tire la palanca del control de crucero hacia SET/- (empuje la palanca del control de crucero hacia abajo) para circular a la velocidad actual.

Apagar crucero

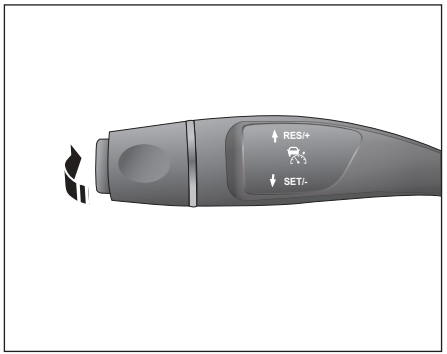

Con la función de control de crucero activada, accione la palanca de control de crucero a ON/OFF (empuje la palanca de control de crucero hacia fuera) para cerrar la función del control de crucero, y la luz verde indicadora de crucero en tablero de instrumentos se apaga .

Sistema de control de crucero adaptativo (ACC)*

Basado el sistema de control de crucero tradicional, el sistema de control de crucero adaptativo (ACC) puede detectar la distancia relativa y la velocidad relativa del vehículo delantero con el radar para controlar activamente la velocidad del vehículo y lograr el propósito de crucero automático siguiendo al vehículo. Dependiendo de si hay vehículo adelante, el sistema puede cambiar automáticamente entre el crucero de velocidad establecida y el crucero adaptativo.

Con el sistema de control de crucero adaptativo, su vehículo puede seguir el vehículo delantero a velocidad de 0~150 km/h y llevar a cabo un crucero de velocidad constante de 30~150 km/h. También se puede configurar la distancia entre su vehículo y el vehículo delantero.

⚠ Llevar un remolque puede reducir el rendimiento dinámico del sistema ACC.

⚠ El ACC no es un sistema de seguridad, detector de obstáculos o sistema de aviso de colisión, sino un sistema de confort. en el que el conductor debería mantener el control del vehículo y asumir la plena responsabilidad del mismo en todo momento.

⚠ La función ACC puede ayudar al conductor, pero no puede sustituirle. El conductor debería conducir con cuidado y obedecer las normas de tránsito incluso cuando el ACC está activado.

⚠ Es posible que el vehículo mueva automáticamente por el sistema ACC después de una breve parada. Durante este tiempo el conductor debería asegurarse de que no haya obstáculos u otros participantes del tráfico directamente en frente del vehículo.

⚠ Debido a la complejidad del tráfico en tiempo real, las calzadas, las condiciones meteorológicas, el radar no puede garantizar una detección correcta en todas las condiciones. Por favor, desactiva la función ACC y conduzca con precaución en condiciones adversas.

⚠ En los casos que se tenga una fuerte reflexión de las ondas electromagnéticas emitidas por el radar de ondas milimétricas (por ejemplo, garaje de pisos, túneles, etc.), el rendimiento del radar puede reducirse, recomendamos que cancele o desactive el ACC.

⚠ El conductor debería ajustar la distancia de seguimiento y hacer configuración del sistema de acuerdo con el flujo de tráfico y las condiciones climáticas, como lluvia o nieve. El conductor necesitaría monitorear el vehículo en tiempo real y garantizar la seguridad del vehículo.

⚠ No se permite utilizar el ACC en condiciones climáticas extremas (como niebla, lluvia, nieve, granizo, etc.), en carreteras resbaladizas, pendientes o curvas.

⚠ El ACC es adecuado para usarse en autopistas y buenas carreteras y no es adecuado en carreteras urbanas complejas o carreteras en montaña.

⚠ En algunos casos (la velocidad relativa del vehículo delantero es demasiado alta, el cambio de carril es demasiado rápido, o la distancia de seguridad es demasiado pequeña, etc.) el sistema no tiene tiempo suficiente para reducir la velocidad relativa. El conductor debe reactivar adecuadamente antes estos casos

⚠ El sistema ACC causará la perdida del rendimiento cuando la cámara esté cubierta o está avería.

⚠ El ACC puede aplicar una fuerza máxima 40 % de la fuerza de frenado del vehículo.Después de activar el ACC, si la distancia entre los vechiculos es demasiado corta, se sale una solicitud de conducir y el medidor emitirá una alarma continua. El conductor debe tomar inmediatamente el control del vehículo. Tome medidas para evitar colisiones

⚠ El sistema ACC no podría emitir una señal acústica o visual para todos los casos. Es responsabilidad del conductor mantener distancia con el vehículo delantero. El conductor debería mantener distancia adecuada de acuerdo con el entorno.

⚠ Cuando el ACC está funcionando, si el conductor pisa el pedal del acelerador, el conductor se hará cargo del vehículo. La función de control de distancia del sistema ACC se inhibirá.

⚠ El ACC solo funciona para vehículos que circulan en la misma dirección por delante pero no funciona para vehículos que se aproximan, cruzan, están parados o se mueven lentamente, peatones, animales y otros objetos en la carretera.

⚠ Si el vehículo equipado con ACC está demasiado cerca de vehículo adyacente (o los vehículos entre carriles adyacente están demasiado cerca), es posible que el ACC activa y frene.

⚠ No se permite usar el ACC cuando conduce en áreas sin calzada o en calzadas arenosas. Solo se puede usar el ACC en superficies duras.

⚠ Si el vehículo que circula por delante frena bruscamente (parada de emergencia), es posible que el sistema ACC no pueda reaccionar o lo haga reaccionar demasiada tarde, tener riesgo de frenar demasiado tarde. En este caso, el conductor no recibirá un mensaje de conducir con precaución

⚠ El sistema ACC está sujeto a las limitaciones de los sensores de radar, y el sistema podría frenar innecesariamente o no frenar cuando es necesario, por eso es responsabilidad del conductor frenar activamente si se encuentra los casos que requiera un frenado inmediato.

⚠ Por motivo de seguridad, el sistema ACC no podría activar cuando no está activado la función ESP.

⚠ Los sensores de radar están instalados en el área delantera del vehículo. Debe tener en cuenta que no debe cubrir o ensuciar la cámara de los sensores, ya que podría afectar a su funcionamiento. Especialmente cuando se cubre el sensor por nieve, hará que el sistema desactivase. El sistema notificará un mensaje de salida del sistema al conductor a través del tablero de instrumentos.

⚠ La interfaz de instrumentos no podría mostrar el estado del sistema ACC ni los avisos y advertencia de alarma relacionados durante el proceso de cambio de temático, por lo que le recomendamos que siga observando el vehículo y las condiciones de la carretera, y tome el control del vehículo a tiempo si es necesario.

⚠ podría ser difícil ver la información de tablero cuando hace mucho sol o el conductor lleva gafas de sol. podría ser difícil escuchar las alertas de los instrumentos cuando las ventanillas están abiertas, cuando se conduce a alta velocidad o cuando el volumen de entretenimiento está demasiado alto. El conductor debe estar atento a las conducciónes del vehículo y conducciónes de la calzada para tomar el control del vehículo a tiempo.

⚠ Cuando el Control de Crucero Adaptativo está activado, la pantalla muestra vehículo que se encuentra adelante y los vehículos en los carriles alrededor, podrá diferir de la situación real, el conductor debe mantener obervando en tiempo real del vehículo y de la carretera, y el conductor es responsable de la seguridad de conducción.

Problemas de detección

Es posible que el radar no detecte el vehículo objetivo o lo detecte con retraso en las siguientes situaciones:

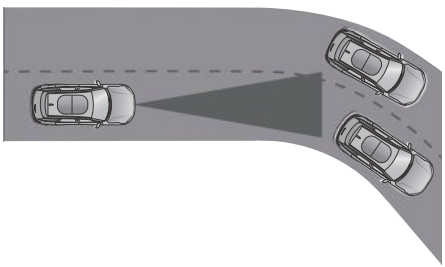

1. Conducción en curva

Cuando el vehículo pasa por una curva, es posible que el radar no podrá detectar el vehículo delantero o vehículo en el carril adyacente.

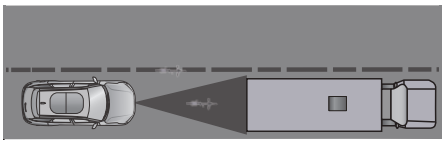

2. Vehículo pequeño delantero

Es posible que el radar no podrá detectar vehículos pequeños como motocicletas, bicicletas, etc.

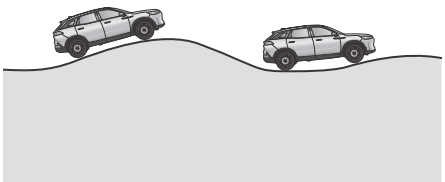

3. Vía pendiente

Cuando el vehículo ingresa a una vía pendiente, es posible que el radar no podrá detectar el vehículo delantero.

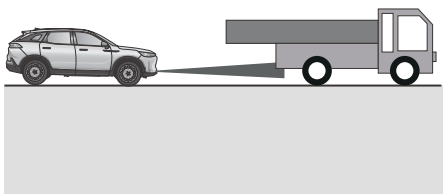

4. Vehículos con Cargas/Equipos Especiales

El radar no podrá detectar los objetos o equipos en el vehículo delantero que se extiendan de la parte lateral, trasera o el techo del vehículo. Si el vehículo delantero está equipado con los objetos o equipos especiales mencionados anterior, el conductor debe conducir con precaución, tomar medidas de emergencia y apagar temporalmente la función ACC si es necesario

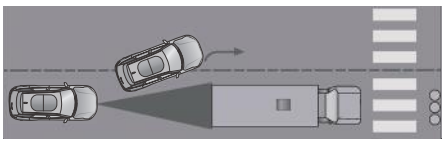

5. El vehículo delantero parado

El radar no puede detectar vehículos delanteros parados.

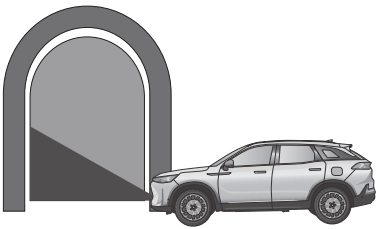

6. Conduce en túnel

El sensor de radar no puede funcionar normalmente cuando el vehículo traspasa por el túnel, podrá utilizar el radar despúes del túnel.

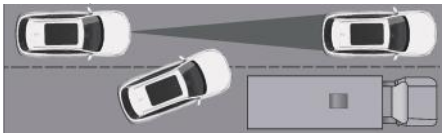

7. Otros vehículos cruzan de carril

Cuando un vehículo cruza la calzada, si no ingresa al alcanze de detección , es posible que el sensor de radar no podrá detectar el vehículo, lo que resulta alargar el tiempo de reacción del ACC.

Los ejemplos anteriores no son todo casos que afectan al funcionamiento del ACC, debe conducir siempre con precaución.

Arrastrar un remolque puede reducir el rendimiento dinámico del ACC. Las modificaciones estructurales del vehículo (como reducir la altura de chasis, cambiar la ubicación de matrícula en la parte delantera del vehículo, etc.) pueden reducir el rendimiento del ACC.

Durante el funcionamiento del ACC, el freno del sistema puede emitir un sonido. Es normal y no se preocupe

El sistema ACC causará el frenado al vehículo cuando no sea necesario o cuando no tenga la intención de activar Es posible, por ejemplo, por la detección de vehículos u objetos en carriles adyacentes (especialmente en curvas).

La ACC no puede aplicar a todas ocasiones como de tráfico, clima y carretera. El conductor debe conducir con precaución y obedecer las normas de tránsito,si bien el ACC está activo, el conductor debe mantener el control del vehículo en todo momento y ser responsable de la seguridad

Configuración del sistema

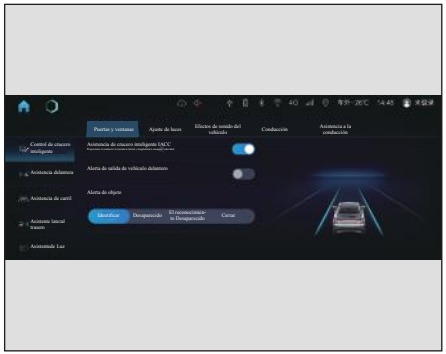

Los usuarios pueden activar o desactivar la función de control de crucero inteligente (incluida la función de control de crucero adaptativo) a través de pantalla de consola central, y seleccionar la alerta de salida del vehículo delantero y el sonido de alerta de destino.

Encienda el sistema de control de crucero inteligente en pantalla de consola central, y se enciende la luz blanca del Indicador de Crucero Adaptativo en el tablero de instrumentos, y el Sistema de Crucero Adaptativo activa el estado de espera.

Palanca del control de crucero

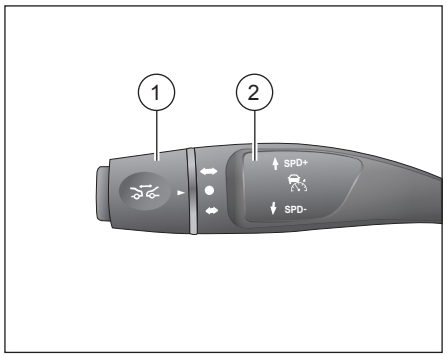

① Mando de control de crucero

② palanca de control de crucero

Palanca de control de crucero adaptativo

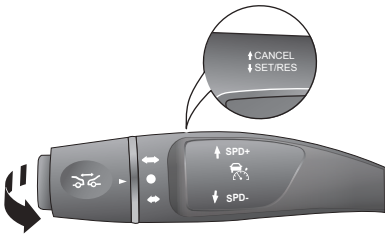

Marcha SET/RES (tire la palanca del control de crucero adaptativo hacia volante): activa el ACC/ recupera el ACC;

Marcha CANCEL (empuje el palanca del control de crucero adaptativo hacia fuera del volante): salir del ACC.

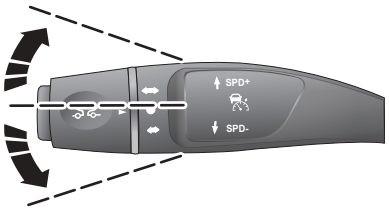

Marcha SPD+ (tire la palanca del control de crucero adaptativo hacia arriba): aumenta la velocidad de crucero;

Marcha SPD- (empuje la palanca del control de crucero adaptativo hacia abajo): disminuye la velocidad de crucero.

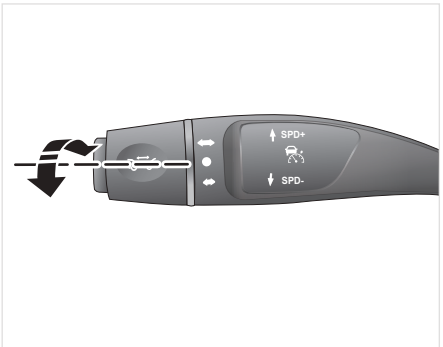

Marcha DIST+ (empuje el mando del control de crucero adaptativo ① hacia arriba): aumenta la distancia de seguimiento;

Marcha DIST- (empuje el mando del control de crucero adaptativo ① hacia abajo): disminuye la distancia de seguimiento.

Condiciones de activación del sistema ACC

Para activar ACC, se deben cumplir las siguientes condiciones al mismo tiempo (sin limitarse a las siguientes condiciones):

- Active la función de control de crucero inteligente en pantalla de consola central
- La marcha está en D o S (no puede activar la función ACC en marcha M).
- El motor está en marcha.
- El freno de estacionamiento electrónico no está accionado.
- El pedal de freno no haya pisado.
- El interruptor ESP no está apagado;
- El vehículo se marcha de manera seguro y el sistema EPB no se activa;
- La temperatura del freno no es demasiado alta
- La puerta del conductor y capó no están abiertos;
- El radar no está cubierto.
- El cinturón de seguridad del conductor está sabrochado;
- 0≤velocidad del vehículo≤150km/h

Activar ACC

Cuando el ACC está activado y el sistema cumple las condiciones de activación, tire la palanca del control de crucero adaptativo ① hacia "SET/RES" o "SPD+" o "SPD-" para activar el ACC. El ACC puede activar por pulsar la palanca ACC ① a "SET/RES" o "SPD+" o "SPD-". Si la velocidad actual es ≥ 30km/h, la velocidad actual se verá como velocidad deseada; si la velocidad actual es ≤ 30km/h, 30km/h se verá como velocidad deseada. En ese momento, se enciende la luz verde del indicador de crucero adaptativo en el tablero de instrumentos y se acciona la función de crucero adaptativo.

Encienda la interfaz:

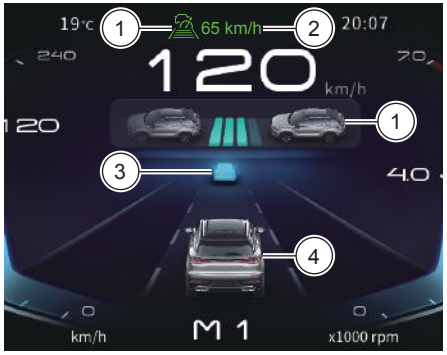

① Ajustar la distancia de seguimiento.
② Velocidad de crucero establecida
③ Vehículo reconocido delante
④ Presente vehículo

Aumentar la velocidad deseada del vehículo



Cuando el ACC está activado, la velocidad de crucero se aumenta en 5km/h al cambiar la palanca del control de crucero adaptativo a "SPD+". La primera vez que cambie a "SPD+", la velocidad deseada se aumentará al múltiplo de 5 más cercano (por ejemplo, 43km/h aumentará a 45km/h); mantenga pulsada la palanca del control de crucero adaptativo a "SPD+" durante 1s, la velocidad deseada se aumenta en 1km/h. El instrumento muestra la información actualizada de la velocidad objetivo en tiempo real.

disminuir la velocidad deseada



Cuando el ACC está activado, mueve la palanca del control de crucero adaptativo a "SPD-", la velocidad deseada disminuye en 5km/h. La primera vez que mueve a "SPD-", la velocidad deseada se disminuye al múltiplo de 5 más próximo (por ejemplo, 43km/h disminuye a 40km/h). mantener pulsada la palanca del control de crucero adaptativo a "SPD" durante 1s, la velocidad deseada se disminuye en 1km/h. El instrumento muestra la información actualizada de la velocidad objetivo en tiempo real.

Ajuste de la distancia de seguimiento



Cuando ACC está activado, empuje la palanca del control de crucero adaptativo a "DIST+" o "DIST-" para ajustar la distancia entre el vehículo y el vehículo delantero. Hay 4 nivel, 1.0 segundo, 1.5 segundo, 1.9 segundo y 2.3 segundo respectivamente, y la distancia predeterminado entre el vehículo y el vehículo delantero es de 1.9 segundo cada vez que se enciende el interruptor de arranque.

Sobrepaso

Cuando el ACC está activado, el sistema se encuentra el estado de aceleración cuando el conductor pisa el pedal del acelerador y el ACC recupera automáticamente el control cuando se suelta el pedal del acelerador. Si la velocidad del vehículo es superior a 150 km/h o mantenga pisado el pedal del acelerador más de 15 minutos, salir del sistema y es necesario volver a activar el ACC si quiere usarla.

Cuando el ACC está en estado de adelantamiento, el conductor toma el control del vehículo y no se activarán el control de velocidad y distancia del vehículo por ACC

Salir del ACC

Cuando ACC está activo, podrá salir del ACC cuando se cumple alguna de las siguientes condiciones:

- Desactiva la función de control de crucero inteligente en la pantalla de consola central
- Deja de seguir al vehículo delantero más de 10 minutos;
- Mueve la palanca del control de crucero adaptativo a CANCELAR.
- Deslizarse hacia detrás después de que se haya detenido;
- El conductor presiona continuamente el pedal del acelerador para acelerar durante más de 15 minutos;
- El ABS, el ESP están activados.
- No se cumplen otras condiciones de activación.

Recuperar la ACC



Después de salir del ACC, si mueve la palanca del control de crucero adaptativo a SET/RES (mueve la palanca del control de crucero adaptativo hacia volante), se reactivará el ACC a la velocidad deseada ajustada anteriormente.

Parada/arranque de seguimiento

El sistema ACC puede controlar el seguimiento y freno al vehículo delantero . Si el tiempo de parada es menos de 3 segundos, el vehículo puede seguir automáticamente al vehículo

Si el vehículo se detiene dentro de los 10 minutos, el conductor debe pisar el pedal del acelerador o reactiva el ACC por presionar el botón "SET/RES"

Si el vehículo ha estado parado durante más de 10 minutos, el sistema ACC entrará en modo de espera y se activará el freno de estacionamiento electrónico.

Después de que ACC controle que el vehículo se detenga, el freno de estacionamiento electrónico se activará automáticamente y ACC saldrá si ocurren las siguientes condiciones.

- Parada más de 10 minutos;
- se abre la puerta del conductor ;
- Se desabrocha el cinturón de seguridad del conductor
- El botón de arranque/parada cambia al modo "OFF".
- Se abre el capó delantero
- Se apaga ESC;
- La marcha no está en D o S.

Aceleración/desaceleración mientras usa sistema ACC

Cuando el ACC esté activado, presione el pedal del acelerador y el vehículo seguirá acelerando. Después de alcanzar la velocidad requerida, suelte el pedal del acelerador. Si la velocidad del vehículo es superior a 150 km/h o el pedal del acelerador fue pisado más de 15 minutos, el sistema entrará en estado de espera y deberá reactivar ACC.

Cuando se active el ACC, presione el pedal del freno, el vehículo continuará desacelerándose y el sistema ACC entrará automáticamente en el estado de espera. Después de soltar el pedal del freno, debe reactivar el ACC

Si el conductor pisa el pedal del acelerador para aumentar la velocidad, el conductor toma el control del vehículo y no se activará la función de control de distancia ACC.

Resolución de fallos

Cuando el sistema detecta una avería, el indicador de estado de crucero en tablero de instrumentos se cambia al color amarillo y el tablero de instrumentos muestra el aviso.

El radar está cubierto.

Por favor, limpie la superficie del radar. Si podría eliminar la avería automáticamente durante mucho tiempo después de la limpieza, diríjase a un centro de servicio autorizado BAIC para revisar.

Función restringida:

Si tener la avería y el aviso de avería no cancela automáticamente durante mucho tiempo, y la avería sigue existiendo después de volver a arrancar el vehículo, diríjase a un centro de servicio autorizado BAIC para revisar.

En los siguientes casos, diríjase a un centro de servicio autorizado BAIC para realizar la calibración profesional del radar:

- Desinstalación o reinstalación del radar, choque delantero.
- El radar no está fijado firmemente o en una posición anormal debido a una fuerza externa, etc.
- El vehículo ha sufrido una colisión.
- El rendimiento del ACC se deteriora (por ejemplo, se acorta de forma anormal la distancia detección o se reconocen los vehículos del carril adyacente de forma incorrecta, etc.).
- Mal funcionamiento del sistema predictivos de frenada de emergencia (por ejemplo, falsas alarmas o frenada frecuente, etc.).

Sistema de alerta de cambio de carril (LDW)*

El sistema de alerta de cambio de carril. detecta las líneas de carril a través de la cámara, y cuando detecta que el vehículo se está desviando del carril y el conductor no tiene intención de cambiar de carril, el sistema emite una alerta visual y acústica, para avisar al conductor de que el vehículo se está desviando del carril y que conduzca con precaución.

Esta función es una asistencia auxiliar y no podría sustituir al control del conductor.

Si el sistema no funciona correctamente, lleve a su vehículo revisar en un distribuidor BAIC

Si la calzada está en obras, se encuentra el agua, grietas o marcas no claras, podrá emitir alarmas falsas y se omite; conduzca con precaución.

Cuando la cámara está cubierta por agua de lluvia, nieve, barro, hielo, etc., epodrá emitir alarmas falsas y se omite; conduzca con precaución y liempia la cámara

Cuando en las condiciones nocturnas de lluvia, nieve, niebla, sombra, el sistema emitirá alarmas falsas o incorrectas. Debe conducir con cuidado.

Configuración del sistema



Los usuarios pueden seleccionar el modo de alarma y la sensibilidad de sistema de alerta de cambio de carril a través de pantalla de consola central

El sistema de alerta de cambio de carril sólo está disponible en algunos modelos.

Encendido y apagado



El interruptor de sistema de alerta de cambio de carril o de asistencia de carril se encuentra pantalla de consola central, y el sistema LDW puede activarse o desactivarse con sólo pulsar un interruptor. Cuando el sistema está activado, se enciende la luz indicadora de funcionamiento de advertencia de cambio de carril en el grupo de instrumentos.

La función LDW se activa cuando el vehículo ha arrancado, el interruptor LDW está activado y la velocidad del vehículo es superior a 60 km/h.

Cuando el LDW está activado, puede desactivar si cumple cualquiera de las siguientes condiciones:

- La velocidad del vehículo es inferior a 55 km/h o la velocidaddel vehículo es superior a 180 km/h;
- ABS or ESP function activated.
- Pulse la tecla de asistencia de carril o de Asistencia de mantenimiento de carril .
- El carril es demasiado ancho o demasiado estrecho.

Cuando el vehículo está a contraluz, deslumbramiento y otras condiciones, la función de alerta de cambio de carril puede salir por un corto período de tiempo, o puede haber una falsa alarma o se omite, el sistema se reanudará automáticamente después de un período de tiempo, así que por favor conduzca con precaución.

Muestra la pantalla



El reconocimiento de la línea del carril de tráfico y el estado de visualización de la interfaz del sistema son los siguientes:

- Cuando no se reconocen las líneas de carril, se muestra en color gris.
- Cuando se reconocen las marcas de las líneas de los carriles de circulación y el vehículo no se desvía, las marcas de las líneas de los carriles de circulación son blancas.
- Cuando se reconocen las marcas de la línea del carril de tráfico y el vehículo se desvía, las marcas de la línea del carril de tráfico son rojas.

Sensibilidad LDW

La sensibilidad de LDW se refiere a la frecuencia de disparo de la alarma de LDW. Con sensibilidad alta, pocas factores a suprimir la alarma y con sensibilidad baja, existirá mucha más factores a suprimir la alarma.

factores de supresión a alta sensibilidad:

- Se enciende la luz de intermitente de giro cuando el vehículo se desvía de la dirección.
- Se activa el indicador de alarma de emergencia;
- Activa ESP o ABS;
- Cruzar líneas de carril rápidamente.
- Ocupa línea;
- estrechamientos de líneas de carril
- frenado fuerte;

Condición de supresión de baja sensibilidad:

- factores de supresión a alta sensibilidad:
- Giro repentino (velocidad excesiva cuando pasa esquina);
- Pisar fuertemente el acelerador.

Sistema de asistencia de mantenimiento de carril (LKS)*

El sistema de mantenimiento de carril (LKS) detecta las líneas de carril a través de la cámara y ayuda al conductor a mantener el vehículo en el centro del carril aplicando la intervención de la dirección cuando se detectan ambas líneas de carril.

Esta función es una asistencia auxiliar y no podría sustituir al control del conductor. Al utilizar esta función, el conductor debe concentrarse en el volante en todo momento y estar preparado para realizar correcciones en la dirección o tomar el control del vehículo en cualquier momento, de lo contrario puede causar lesiones o la muerte

Esta función no funciona cuando la cámara no detecta las líneas del carril debido a la construcción de la calzada, se encuentra el agua en la calzada, grietas o marcas no claras, etc. recomendamos que al conductor que conduzca con precaución.

Cuando la cámara está cubierta por agua de lluvia, nieve, barro, hielo, etc., no funcionará el sistema , conduzca con precaución y liempia la cámara

En condiciones nocturnas, lluvia, nieve, niebla, sombras, etc., la función puede fallar o no funcionar, por eso recomendamos que al conductor que conduzca con precaución.

Es posible que esta función no funcione cuando se añaden o incorporan carriles, por eso recomendamos que conducir con precaución.

Si el sistema no funciona correctamente, lleve a su vehículo revisar en un distribuidor BAIC

Al encontrarse con condiciones complejas, como intersecciones y tráfico, la función podría funcionar incorrectamente o no funcionar, recomendamos que el conductor debe conducir con precaución.

Cuando la presión de los neumáticos del vehículo es demasiado alta o demasiado baja, pero no aparece la alarma, puede causar que la función LKS no funciona o reduzca el rendimiento de LKS.

La función del LKS puede no estar disponible o el rendimiento puede reducir cuando las piezas relacionadas con el control del vehículo no son originales o han sido modificadas.

Configuración del sistema

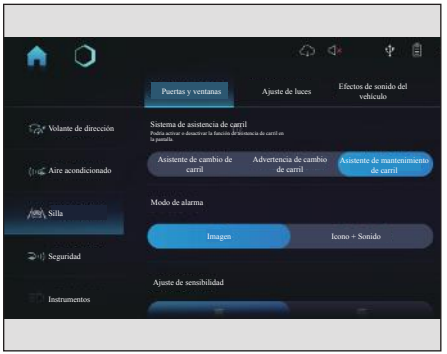

El usuario puede seleccionar el modo de alarma y la sensibilidad de la alarma de sistema de asistencia de mantenimiento de carril a través de pantalla de consola central

Encendido y apagado



El interruptor del asistente de mantenimiento de carril está situado en pantalla de consola central y puede activarse o desactivarse con sólo pulsar un botón. Cuando el sistema está activado, se enciende el indicador de funcionamiento de la asistencia de mantenimiento de carril en tablero de instrumentos.

La función LKS se activa cuando el vehículo ha arrancado, el interruptor LKS está activado y la velocidad del vehículo es superior a 60 km/h.

Cuando el LKS está activado, puede desactivar si cumple cualquiera de las siguientes condiciones:

- La velocidad del vehículo es inferior a 55 km/h o la velocidaddel vehículo es superior a 180 km/h;
- ABS or ESP function activated.
- Pulse el interruptor de activación/desactivación del asistente de carril.
- El carril es demasiado ancho o demasiado estrecho.

Cuando el vehículo se encuentra condiciones de contraluz, deslumbramiento y otras condiciones, la función de asistencia de mantenimiento de carril puede dejar de funcionar durante un breve periodo de tiempo, o puede haber falsas alarmas o se omite, después de un periodo de tiempo el sistema se reanudará automáticamente, por favor conduzca con precaución.

Muestra la pantalla



El reconocimiento de la línea del carril de tráfico y el estado de visualización de la interfaz del sistema son los siguientes:

- Cuando no se reconocen las líneas de carril, se muestra en color gris.
- Cuando se reconocen las marcas de las líneas de los carriles de circulación y el vehículo no se desvía, las marcas de las líneas de los carriles de circulación son blancas.
- Cuando se reconocen las marcas de la línea del carril de tráfico y el vehículo se desvía, las marcas de la línea del carril de tráfico son rojas.
- Cuando se reconocen las líneas de carril y la intervención de la dirección está activada, las líneas de carril son de color azul.

Sensibilidad LKS

La sensibilidad de LKS se refiere a la frecuencia de disparo de la alarma de LKS. Con sensibilidad alta, pocas factores a suprimir la alarma y con sensibilidad baja, existirá mucha más factores a suprimir la alarma.

factores de supresión a alta sensibilidad:

- Se enciende la luz de intermitente de giro cuando el vehículo se desvía de la dirección.
- Se activa el indicador de alarma de emergencia;
- Activa ESP o ABS;
- Cruzar líneas de carril rápidamente.
- Ocupa línea;
- estrechamientos de líneas de carril
- frenado fuerte;

Condición de supresión de baja sensibilidad:

- factores de supresión a alta sensibilidad:
- Giro repentino (velocidad excesiva cuando pasa esquina);
- Pisar fuertemente el acelerador.

sistema de advertencia en cambios de carril (RDP)*

El sistema de advertencia en cambios de carril (RDP) detecta la línea del carril a través de la cámara y cuando detecta que el vehículo está a punto de salirse del carril y el conductor no tiene intención de cambiar de carril, el sistema ayuda al conductor aplicando la intervención de la dirección para mantener el vehículo en el carril. Si el vehículo sigue desviándose de la línea del carril, se activa al mismo tiempo la advertencia en cambios de carril

Esta función es una asistencia auxiliar y no podría sustituir al control del conductor. Al utilizar esta función, el conductor debe concentrarse en el volante en todo momento y estar preparado para realizar correcciones en la dirección o tomar el control del vehículo en cualquier momento, de lo contrario puede causar lesiones o la muerte

Cuando la cámara está cubierta por agua de lluvia, nieve, barro, hielo, etc., no funcionará el sistema , conduzca con precaución y liempia la cámara

Esta función no funciona cuando la cámara no detecta las líneas del carril debido a la construcción de la calzada, se encuentra el agua en la calzada, grietas o marcas no claras, etc. recomendamos que al conductor que conduzca con precaución.

En condiciones nocturnas, lluvia, nieve, niebla, sombras, etc., la función puede fallar o no funcionar, por eso recomendamos que al conductor que conduzca con precaución.

Es posible que esta función no funcione cuando se añaden o incorporan carriles, por eso recomendamos que conducir con precaución.

Al encontrarse con condiciones complejas, como intersecciones y tráfico, la función podría funcionar incorrectamente o no funcionar, recomendamos que el conductor debe conducir con precaución.

Si el sistema no funciona correctamente, lleve a su vehículo revisar en un distribuidor BAIC

Cuando la presión de los neumáticos del vehículo es demasiado alta o demasiado baja, pero no aparece la alarma, puede causar que la función RDP no funciona o reduzca el rendimiento de LKS.

La función del RDP puede no estar disponible o el rendimiento puede reducir cuando las piezas relacionadas con el control del vehículo no son originales o han sido modificadas.

Configuración del sistema



Los usuarios podrían seleccionar el modo de alarma y la sensibilidad de alarma de la función de alerta de cambio de carril en panel de control central.

Encendido y apagado



El interruptor de Asistencia de mantenimiento de carril está situado en pantalla de consola central y con el interruptor puede activar o desactivar el sistema de advertencia en cambios de carril Cuando el sistema está activado, se enciende el indicador de funcionamiento del sistema de advertencia en cambios de carril

La función RDP se activa cuando el vehículo ha arrancado, el interruptor RDP está activado y la velocidad del vehículo es superior a 60 km/h.

Muestra la pantalla



El reconocimiento de la línea del carril de tráfico y el estado de visualización de la interfaz del sistema son los siguientes:

- Cuando no se reconocen las líneas de carril, se muestra en color gris.
- Cuando se reconocen las marcas de las líneas de los carriles de circulación y el vehículo no se desvía, las marcas de las líneas de los carriles de circulación son blancas.
- Cuando se reconocen las marcas de la línea del carril de tráfico y el vehículo se desvía, las marcas de la línea del carril de tráfico son rojas.
- Cuando se reconocen las líneas de carril y la intervención de la dirección está activada, las líneas de carril son de color azul.

Cuando el RDP está activado, puede desactivar si cumple cualquiera de las siguientes condiciones:

- La velocidad del vehículo es inferior a 55 km/h o la velocidaddel vehículo es superior a 180 km/h;
- ABS or ESP function activated.
- Pulse el interruptor de activación/desactivación del asistente de carril.
- El carril es demasiado ancho o demasiado estrecho.

Cuando el vehículo está a contraluz, deslumbramiento y otras condiciones, la función de alerta de cambio de carril puede salir por un corto período de tiempo, o puede haber una falsa alarma o se omite, el sistema se reanudará automáticamente después de un período de tiempo, así que por favor conduzca con precaución.

Sensibilidad RDP

La sensibilidad de RDP se refiere a la frecuencia de disparo de la alarma de RDP. Con sensibilidad alta, pocas factores a suprimir la alarma y con sensibilidad baja, existirá mucha más factores a suprimir la alarma.

factores de supresión a alta sensibilidad:

- Se enciende la luz de intermitente de giro cuando el vehículo se desvía de la dirección.
- Se activa el indicador de alarma de emergencia;
- Activa ESP o ABS;
- Cruzar líneas de carril rápidamente.
- Ocupa línea;
- estrechamientos de líneas de carril
- frenado fuerte;

Condición de supresión de baja sensibilidad:

- factores de supresión a alta sensibilidad:
- Giro repentino (velocidad excesiva cuando pasa esquina);
- Pisar fuertemente el acelerador.

Control de crucero inteligente (IACC)*

Lea y familiarícese con todo el contenido de este capítulo antes de utilizar el IACC.

El control de crucero inteligente(IACC) proporciona al conductor asistencia longitudinal y horizontal del vehículo en toda las velocidades.

La asistencia longitudinal se realiza mediante el sistema de control de crucero adaptativo ACC, que controla la velocidad de crucero de seguimiento del vehículo con el que circula delante dentro de velocidades de 0 a 150 km/h, y la velocidad de crucero de 30 a 150 km/h. También permite ajustar la distancia entre el vehículo y el vehículo delantero.

El IACC podría funcionar entre 0 a 150km/h. El IACC da prioridad al control asistido de la dirección al identificar líneas a ambos lados de carril, el IACC está en el modo de control de línea de carril. El testigo IACC en tablero de instrumentos se muestra en color verde y las líneas de carril en color azul.

Cuando la velocidad del vehículo es inferior a 60 km/h. Si no podría reconocer la línea de carril, tambien puede seguir al vehículo delantero, en este caso, IACC está en la posición de control de seguimiento, el testigo IACC en el tablero de instrumentos se muestra en color verde y el vehículo delantero se muestra en color azul.

⚠ El control de crucero inteligente no cubre todos los escenarios de conducción ni todas las condiciones de conducción, meteorológicas y de la calzada. aún el sistema está activo, el conductor debe conducir con precaución y respetar las normas de conducción, y debe mantener el control del vehículo en todo momento y asumir toda la responsabilidad sobre el mismo.

⚠ El control de crucero inteligente es una función de asistencia al conductor y tiene muchas restricciones y salir de sistema frecuente, por eso el conductor debe mantener siempre las manos en el volante y no está permitido conducir el volante sin control.

El IACC no es un sistema anticolisión y el conductor debe intervenir en caso de emergencia.

El sistema IACC puede detectar incorrectamente o no detectar las líneas de carril, y puede detectar incorrectamente o no detectar objetivos delanteros. El sistema podría no funcionar en las siguientes situaciones, aunque esté encendido:

- Mala visión de la cámara, como con lluvia, nieve, niebla y otras malas condiciónes;
- El parabrisas está empañado, sucio o la parte delantera de la cámara está cubierta;
- La temperatura de la cámara es demasiado alta;
- En caso de deslumbramiento de la cámara causados por la luz solar directa, la luz inversa o el agua en la calzada;
- Cambios repentinos de la iluminación ambiental, por ejemplo, al entrar o salir de un túnel;
- El sistema detecta que el conductor no ha accionado el volante durante un periodo de tiempo prolongado;
- Líneas de carril está poca clara o invisible, las líneas de carril no se distinguen fácilmente del color de la calzada, o las líneas de carril están cubiertas de suciedad, nieve, etc;
- Aumento o disminución repentina del número de carriles;
- los separadores de bandas u otros objetos situados a ambos lados de la calzada proyectan una sombra sobre las líneas del carril;
- El vehículo circula con más de dos marcas de carril a izquierda y derecha;
- Cambio de señalización en breve, por ejemplo, en rampas o entrada o salidas de autopista;
- Circular por curvas con un radio de curvatura demasiado pequeño;
- Anchos de carril demasiado anchos o estrechos;
- Vehículos que cambian de carril;
- Activación del ABS y del ESP;
- La relación de Ángulo de giro excesivo del vehículo;
- Intervención del conductor durante el funcionamiento del sistema;
- El encendido de las luces de emergencia por parte del conductor;
- Activación del sistema de estacionamiento automático;
- La relación de velocidad del pedal del acelerador del conductor, la relación de velocidad del ángulo del volante es demasiado alta, o pisa el pedal del freno.

El control longitudinal del sistema IACC está en base de ACC, y las condiciones limitadas podrá tomar ACC como referencia .

Durante el funcionamiento del IACC, el freno del sistema puede emitir un sonido. Es normal y no se preocupe

El sistema causará el frenado al EU5 cuando no sea necesario o cuando no tenga la intención de activar Es posible, por ejemplo, por la detección de vehículos u objetos en carriles adyacentes (especialmente en curvas).

No se recomienda el uso de la función IACC en los siguientes casos:

- Líneas de carril desgastadas o ausentes;
- Las líneas de carril no ha marcada claramente, por ejemplo, al cruzarse o fusionar las líneas;
- Mala visibilidad, condiciones meteorológicas adversas como contraluces, luz solar, lluvia, nieve, niebla, carreteras deslizantes y en charcos;
- La presencia de bordes cerca del carril, como bordillos, juntas, sombras u obstáculos;
- Conducir un vehículo de forma agresiva por carreteras no asfaltada;
- Conducir en caso de tráfico complejos, como zonas urbanas, intersecciones, en obras y en carreteras montañosas, onduladas, entradas y salidas de autopistas;
- Los entornos magnéticos fuertes interferirán con la reacción del sistema de dirección asistida eléctrica (EPS), no acerque objetos magnéticos fuertes al EPS. Cuando el vehículo se encuentre en un entorno magnético intenso durante un tiempo prolongado (por ejemplo, parques eléctricas y otros lugares con radiación electromagnética de alto voltaje), preste atención al funcionamiento del sistema de asistencia a la dirección EPS, no utilice el IACC cuando presentara alguna anomalía y lleve su vehículo a revisar inmediatamente en centro de servicio BAIC autorizado.
- En caso de que el vehículo esté conectado a un remolque.

En las siguientes condiciones, la función de control o el rendimiento del sistema IACC pueden no estar garantizados:

- Sobrecarga del vehículo;
- Cuando la presión de los neumáticos del vehículo es demasiado alta o baja, pero no cumpla requisito de alarma;
- Superficie irregular y con baches;
- Vientos laterales fuertes;
- Curvas o carreteras estrechas;
- Las piezas relacionadas con el manejo del vehículo no son originales o han sido modificadas.

Configuración del sistema

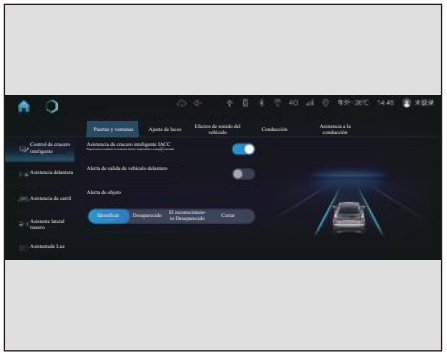

Los usuarios pueden activar o desactivar la función de control de crucero inteligente (incluida la función de control de crucero adaptativo) a través de pantalla de consola central, y seleccionar la alerta de salida del vehículo delantero y el sonido de alerta de destino.

Accione el control de crucero inteligente en la pantalla de consola central, se encienden las luces indicadoras de velocidad de crucero (y) en el tablero de instrumentos y el sistema de control de crucero inteligente activa modo de espera.

palanca del control de crucero

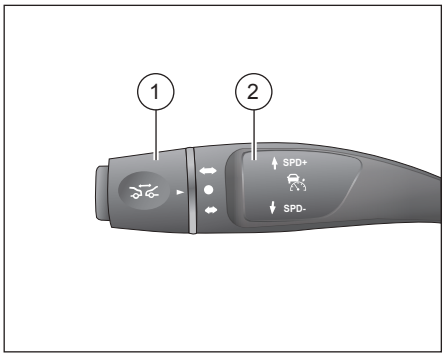

① Mando de control de crucero

② palanca de control de crucero

Mango de control de crucero

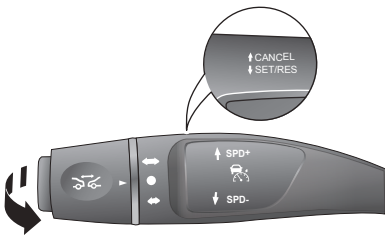

Marcha SET/RES (tire la palanca del control de crucero adaptativo hacia volante): activa el IACC/ recupera el IACC;

Marcha CANCEL (empuje el palanca del control de crucero adaptativo hacia fuera del volante): salir del IACC.

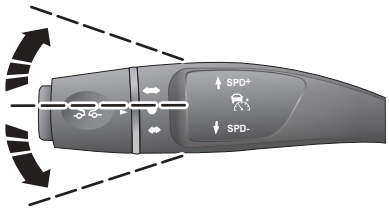

Marcha SPD+ (tire la palanca del control de crucero adaptativo hacia arriba): aumenta la velocidad de crucero;

Marcha SPD- (empuje la palanca del control de crucero adaptativo hacia abajo): disminuye la velocidad de crucero.

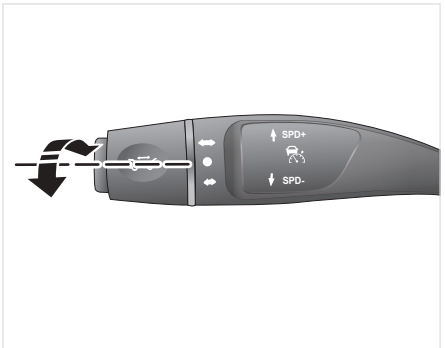

Marcha DIST+ (empuje el mando del control de crucero adaptativo ① hacia arriba): aumenta la distancia de seguimiento;

Marcha DIST- (empuje el mando del control de crucero adaptativo ① hacia abajo): disminuye la distancia de seguimiento.

Condiciones de activación del sistema IACC

Para activar IACC, se deben cumplir las siguientes condiciones al mismo tiempo (sin limitarse a las siguientes condiciones):

- Active la función de control de crucero inteligente en pantalla de consola central
- La marcha está en D o S.
- El motor está en marcha.
- El freno de estacionamiento electrónico no está accionado.
- El pedal de freno no haya pisado.
- El interruptor ESP no está apagado;
- El vehículo se marcha de manera seguro y el sistema EPB no se activa;
- La temperatura del freno no es demasiado alta
- La puerta del conductor y capó no están abiertos;
- El radar no está cubierto.
- El cinturón de seguridad del conductor está sabrochado;
- Si la velocidad del vehículo es inferior a 60 km/h, el sistema debe detectar una línea de carril o un vehículo objetivo en adelante.
- Si la velocidad del vehículo es superior a 60 km/h, el sistema debe detectar la línea de carril.

Activar IACC

Cuando el interruptor principal del control de crucero está encendido y el sistema cumple las condiciones de activación, primero active el ACC con la palanca ① en "SET/RES" o "SPD+" o "SPD-", y luego ajuste la velocidad actual como velocidad deseada si la velocidad actual es ≥ 30km/h; si la velocidad actual es ≤ 30km/h, entonces ajuste la velocidad actual como velocidad deseada. En este momento, si la velocidad actual es ≥ 30km/h, se ajustará la velocidad actual como velocidad deseada; si la velocidad actual es ≤ 30km/h, se ajustará 30km/h como velocidad deseada. Se enciende la luz verde del indicador ACC en el tablero de instrumentos y se activa la función de control de crucero adaptativo. A continuación, active la función IACC por pulsar de nuevo a "SET/RES". Se enciende el testigo ACC en color verde en el tablero de instrumentos y se activa la función IACC.

Muestra la pantalla



① Indica el estado del IACC, cuando están activados tanto el control longitudinal como el control horizontal, el indicador se enciende en color verde, y en modo de espera enciende en color blanco.

② Indica el estado del ACC del control longitudinal,se detecta si o no el vehículo delantero, la velocidad de crucero ajustada y la distancia de seguimiento. El indicador de funcionamiento del ACC se enciende en color verde y en modo de espera enciende en color blanco ; el indicador de funcionamiento del ACC se enciende cuando se detecta el vehículo delantero; el número de líneas horizontales debajo del indicador representa las marchas de distancia de tiempo, 1ª marcha, 2ª marcha, 3ª marcha y 4ª marcha.

③ El vehículo objetivo detectado se muestra destacado en el sistema. Cuando la velocidad del vehículo es inferior a 60 km/h y la línea del carril no es visible, fuciona la función horizontal del IACC en basa del control del vehículo objetivo, en este momento el vehículo delantero se muesta en color azul.

④ Otro vehículo objetivo.

⑤ Línea de carril, cuando la línea de carril es visible, el IACC se controla en base del modo visual, y la línea de carril muestra destacada en color azul.

⑥ Este vehículo.

Aumentar la velocidad deseada del vehículo

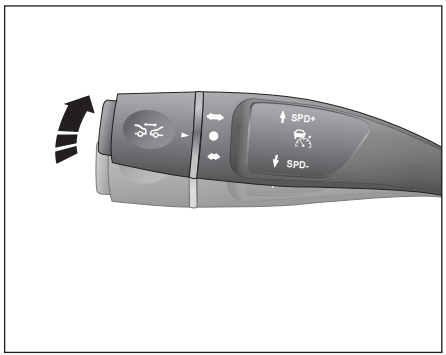

Después de activar el IACC, gire la palanca del control de crucero a "SPD+", la velocidad de crucero se aumentará en 5km/h. (La primera vez que gire a "SPD+", la velocidad deseada se aumentará al múltiplo de 5 más cercano (por ejemplo, 43km/h pasará a 45km/h). mantenga pulsada la palanca del control de crucero a "SPD+" durante 1 segundo, la velocidad deseada se aumentará en 1km/h. El instrumento muestra la información actualizada de la velocidad objetivo en tiempo real.

Disminuir la velocidad deseada

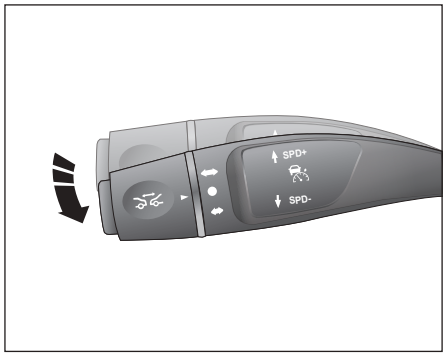

Cuando el IACC está activado, la velocidad deseada se disminuye en 5km/h cuando la palanca del control de crucero se cambia a "SPD-" (mueve la palanca a "SPD-" la primera vez , la velocidad deseada se disminuye al múltiplo de 5 más cercano (por ejemplo, 43km/h a 40km/h); mantenga pulsada la palanca del control de crucero en "SPD-" durante 1 segundo, la velocidad deseada se disminuye en 1km/h). El instrumento muestra la información actualizada de la velocidad objetivo en tiempo real.

Ajuste de la distancia de seguimiento

Cuando el IACC está activo, gire el mando del control de crucero a "DIST+" o "DIST-" para ajustar la distancia entre el vehículo y el vehículo delantero. Hay 4 nivel, 1.0 segundo, 1.5 segundo, 1.9 segundo y 2.3 segundo respectivamente, y la distancia predeterminado entre el vehículo y el vehículo delantero es de 1.9 segundo cada vez que se enciende el interruptor de arranque.

Salir del IACC

Cuando IACC está activo, podrá salir del IACC cuando se cumple alguna de las siguientes condiciones:

- Desactiva la función de control de crucero inteligente en la pantalla de consola central
- Deja de seguir al vehículo delantero más de 10 minutos;
- La palanca del control de crucero está en la posición CANCEL.
- El conductor presiona continuamente el pedal del acelerador para acelerar durante más de 15 minutos;
- El ABS, el ESP están activados.
- El conductor maneja sin las manos durante más de 25s.
- Activación del sistema de estacionamiento automático;
- No se cumplen otras condiciones de activación.

Cuando IACC está activo, se podría salir del control horizontal a control ACC si cumple cualquiera de las siguientes condiciones:

- La velocidad es superior a 60 km/h y no se detecta al menos una línea de carril.
- La velocidad es inferior a 60 km/h, no hay ningún vehículo delantero o no haya detectado al menos una línea de carril.

Recuperar la IACC

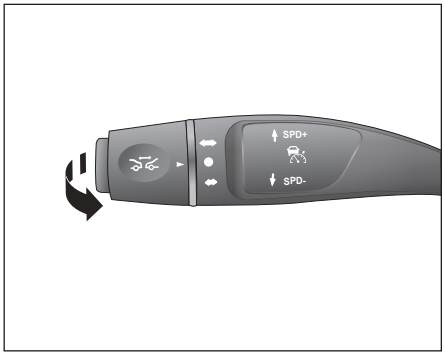

Después de salir del IACC y entra a modo ACC, al mover la palanca del control de crucero a SET/ RES (tira la palanca del control de crucero hacia volante) se reactivará el IACC de acuerdo con la velocidad deseada ajustada previa; después de salir del IACC completamente, es necesario mover la palanca del control de crucero a SET/RES dos veces, lo que reactivará el IACC de acuerdo con la velocidad deseada ajustada previa.

Tubo de conector

Cuando el IACC detecta que el conductor no maneja el vehículo con las manos sobre el volante, el sistema le indicará "Por favor, gire el volante". Si el conductor no responde a tiempo, el sistema enviará una solicitud de control "Por favor, tome el control inmediatamente".

Cuando el conductor reciba la solicitud de control, deberá frenar de inmediato y sujetar el volante con las manos, no tenga pánico ni gira bruscamente. El sistema IACC reactiva automáticamente la función de asistencia horizontal cuando detecta que el usuario maneja el volante.

El sistema IACC tiene una capacidad de frenado limitada, y el tablero de instrumentos se muestra "Por favor, tome el control inmediatamente" cuando el sistema requiere que el conductor realiza la frenada.

Sistemas predictivos de frenada de emergencia (PEBS)*

El sistemas predictivos de frenada de emergencia (PEBS) utiliza un radar y cámaras para detectar objetivos de vehículos y peatones. Cuando el sistema detecta un riesgo potencial de colisión con el vehículo delantero, peatones u otros objetos, emitirá una alarma audible y visual, y se aplicará el freno ligero o frenado de emergencia automática para ayudar al conductor a evitar una colisión depende de la condición

El sistema sólo puede ayudar al conductor en determinadas situaciones. El conductor tiene el control supremo del vehículo en todo momento.

El conductor es responsable de cómo conduce y de cómo evita los peligros de colisión. El sistema no va funcionar y no afecte a manejo del conductor cuando el conductor toma medida para evitar peligros activamente .

El sistema podrá detectar a los vehículos que circulan en el mismo sentido del calzada, pero no funciona a los vehículos que circulan en sentido inverso, los animales, los vehículos y otros objetos que cruzan la calzada. Los modelos con cámara integral podría detectar a los peatones, vehículos parados, ciclistas (motos, bicicletas).

Los conductores no deben confiar excesivamente en el sistema y no deben probar de propósito ni esperar debidamente a que se active.

Debido a las caracteristicas de sistema, no se puede evitar por las activaciónes falsas

El sistemas predictivos de frenada de emergencia incluye las funciones del sistema predictivos de colisión frontal y del sistema de frenado automático de emergencia.

Configuración del sistema

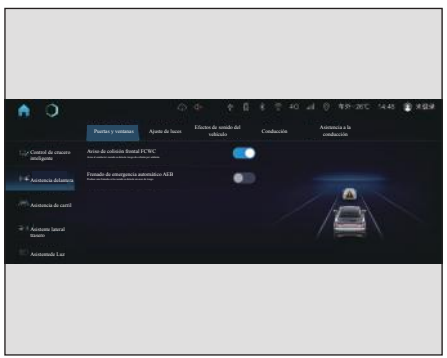

Los usuarios pueden activar o desactivar avisos predictivos de colisión frontal y la función de frenado automático de emergencia en pantalla de consola central

El sistema de advertencia de colisión frontal

El Sistema de avisos predictivos de colisión frontal incluye tres niveles de funciones: Advertencia de Distancia de Seguridad, Prealarma y Alarma de Emergencia.

Alarma de distancia segura

Si el vehículo mantiene una distancia corta al vehículo delantero durante mucho tiempo, el sistema emitirá una alarma de distancia de seguridad y el tablero de instrumento mostrará un mensaje para recordar al conductor que la distancia entre vehículos está demasiado corta. Advertencia de Distancia de Seguridad está disponible para el i velocidad de 65 a 150 km/h.

Cuando ACC está activado, la alarma de distancia segura se deja suspender

Alarma previa

Cuando existe un riesgo de colisión con el vehículo delantero, el sistema emitirá una alarma previa visual y audible, el tablero de instrumento combinado mostrará la información y emitirá una alarma audible al mismo tiempo. Los conductores deben tomar las medidas adecuadas a tiempo para garantizar una distancia de conducción segura.

Alarma de emergencia

Después de la alarma previa, si el conductor no realiza la reacción, se activará la alarma de emergencia, el sistema aplicará un freno breve. En algunas situaciones de emergencia, la alarma de emergencia se activará directamente, se activará si se falla la cámara.

La velocidad de la prealarma y la alarma de emergencia para los objetos parados es de unos 30~85km/h; para objetos móviles, la velocidad es de unos 30~150km/h.

Sistema de frenado de emergencia automático

Si se detecta el riesgo de colisión con el vehículo o peatón delantero, si el conductor ha tomado medidas de frenado pero la fuerza de frenado es insuficiente, el sistema de frenado proporcionará má fuerza de frenado para alcanzar la mejor fuerza de frenado, para evitar o reducir las lesiones posibles por la colisión; si el conductor no ha tomado medidas de frenado, el sistema aplicará automáticamente la fuerza de frenado para evitar o reducir las lesiones causadas por la colisión.

El sistema de frenado automático de emergencia funciona a una velocidad aproximada de 4 a 85 km/h para objetos inmóviles y de 4 a 150 km/h para objetos en movimiento.

⚠ Las modificaciones estructurales del vehículo (como la reducción de la altura de chasis, el cambio de ubicación de la matrícula en la parte delantera del vehículo, etc.) pueden reducir el rendimiento del sistema de frenado auxiliar

⚠ Las reparaciones pueden provocar sensores desalineados, lo que afecta el funcionamiento normal

⚠ En caso de aviso de emergencia, el sistema no seguirá ejecutando el frenado automático de emergencia si el conductor ha percibido la alerta(por ejemplo, si el conductor gira el volante o acciona el freno de emergencia).

⚠ Debido a las limitaciones al sistema, en algunos casos complejos, el sistemas predictivos de frenada de emergencia puede identificar erróneamente vehículos y peatones, provocando advertencias e intervenciones de frenado no deseadas, recomendamos al conductor que conduzca con precaución.

⚠ El frenado de emergencia automático se desactiva cuando se desactiva la función ESP o se enciende la luz de falla.

⚠ La advertencia de colisión frontal es una función para ayudar al conductor a conducir el vehículo. No se trata de un sustituto de la conducción segura. no debe conducir con riesgo aprovechando la advertencia de función. Esta función no podrá ser sustituito la atención del conductor del tráfico. Si la advertencia de colisión frontal, el conductor debe aplicar los frenos para reducir la velocidad o desvío dependiendo de la situación del tráfico.

⚠ El sistema de frenado auxiliar con alerta no garantiza evitar colisiones , y el conductor debe mantener el control del vehículo en todo momento y asumir toda la responsabilidad

⚠ El sistemas predictivos de frenada de emergencia se acciona en el fondo y el conductor podrá no percibir su funcionamiento, no da aviso aunque haya detectado el vehículo delantero por el sistema.

⚠ La lluvia intensa, la neblina , el hielo, la nieve o el lodo pueden debilitar el rendimiento del sensor de radar y la cámara. Mantenga limpia el sensor de radar y la cámara para no afectar el funcionamiento normal.

⚠ Cuando el sistema de frenado automático de emergencia se acciona, si el conductor pisa el freno, acelera firmente el acelerador o gira el volante bruscamente, la frenada del sistema de frenado automático de emergencia se suprimirá

⚠ Si la cámara está cubierta por excrementos de pájaros, suciedad, hielo, insectos, es posible que el sistemas predictivos de frenada de emergencia no funcione. Por lo tanto, está estrictamente prohibido realizar reparaciones del parabrisas cerca de la cámara (posición del espejo retrovisor interior), cualquier fisura afectará el efecto de detección de la cámara y se debe reemplazar todo el parabrisas delantero.

⚠ Siempre es responsabilidad del conductor frenar con rapidez y eficacia.

⚠ El sistema de radar sea afectado por factores exteriores (como interferencia de campo eléctrico, estacionamientos subterráneos, túneles, puentes de hierro, rieles, áreas de construcción, puertas altas de ancho limitado, etc.), la detección se verá afectada y el sistema de frenado auxiliar de se reducirá su rendimiento

⚠ Si el sistemas predictivos de frenada de emergencia evita una colisión correctamente por accionar un frenado activo, el sistema soltará los frenos después de la parada de vehículo aproximadamente 3 segundos y el conductor deberá tomar el control.

⚠ Para el vehículo que cruze carril, el objetivo detectado después de cruzar el carril y el objetivo o después de giro brusco, el sistema de frenado auxiliar no se funciona bien

⚠ El sistemas predictivos de frenada de emergencia es sólo una asistencia al conductor y existe el riesgo de que no reconozca a los peatones debido a las condiciones objetivas y los casos que no pueda detectar :

- Objetivos especiales como peatones inmóviles.
- Peatones ocultos, o que no tenga contraste con el fondo ambiental.
- Peatones que llevan cosas grandes, o que llevan ropa no sean claros.
- Peatones bajo la lluvia, nieve, niebla, poca luz, etc.

⚠ No cargue objetos de forma que el compartimento supere la masa nominal y carga admisible de los ejes delantero y trasero, de lo contrario, podría causar daños al vehículo o muerte.

⚠ Sobre peatones:

- Cuando el sistema detecta peatones, necesita identificar la siguiente información: cabeza del peatón, ambos brazos y hombros, ambas piernas, partes superior e inferior del cuerpo y el movimiento del peatón, figura de cuerpo debe ser claramente visible y también debe contrastar con el fondo.

Limitaciones del sistemas predictivos de frenada de emergencia

El sistemas predictivos de frenada de emergencia puede no funcionar en las siguientes situaciones:

- El sistemas predictivos de frenada de emergencia está desactivado o en caso de tener la avería
- El conductor frena con bastante fuerza
- El sistema considera que el riesgo de colisión ha sido eliminado;
- inestabilidad del vehículo;
- Inicialización del sistema;
- Fracaso del instrumento
- No está en marcha de avance.
- La velocidad está fuera el rango de activación el sistema
- Cuando el conductor no abrocha el cinturón de seguridad;
- El conductor gira el volante;
- El conductor presiona el pedal del acelerador brusca;
- El sistema de energía está OFF;
- Apague manualmente falla de ESP o ESP;
- Cuando el sensor de radar o la cámara de visión frontal están sucios o tapados;
- al conducir con nieve o lluvia intensa;
- Cuando circula un vehículo pequeño en delante (por ejemplo, una motocicleta)
- Cuando circula vehículos en los lados izquierdo y derecho;
- Al conducir en lugares con una fuerte radiación de radar (por ejemplo, en estacionamientos de varios pisos);
- Al encontrarse con vehículos cruzados;
- Cuando hay un obstáculo parado delantero (por ejemplo, un vehículo averiado);
- Cuando hay un vehículo que se aproxima opuesto.
- Cuando se falla todas los testigos de freno;

Debe desactivar el sistemas predictivos de frenada de emergencia en los siguientes casos:

- cuando el vehículo está siendo remolcado;
- Cuando el vehículo está en el banco de pruebas para tambor ;
- En caso de está mal funcionamiento el sensor de radar o la cámara de visión delantera;
- Cuando una fuerza externa (por ejemplo, una colisión trasera) apreta sobre el sensor de radar.

Sistema de asistencia de luz alta (HMA)*

El sistema de luz de carretera inteligente deteccta las condiciones de conducción actual a través de la cámara, haga el transmisión automática entre luz de cruce y luz de carretera cuando la iluminación del vehículo está encendida. El sistema podría identificar si hay otros vehículos delanteros en mismo sentido o lo contrario, y cambia entre los modos de luces de carretera y cruce según la situación.

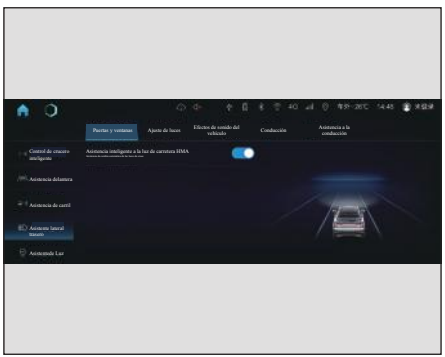

El usuario puede seleccionar la activación o desactivación de la función de luz de carretera inteligente a través de pantalla de consola central

Activación de la función

Condiciones de activación:

- La función de luz de carretera inteligente se ha activado en la configuración del sistema.
- El controlador de luces está en AUTO.

Cuando la función de luz de carretera inteligente está activada y la velocidad del vehículo es superior a 40 km/h, el sistema conmuta automáticamente el faro entre luz de cruce y carretera según las condiciones del entorno. Se enciende el indicador de funcionamiento del asistente de luz de carretera inteligente (el sistema cambia automáticamente a luz de cruce cuando la velocidad del vehículo es inferior a 20 km/h).

El conductor sigue pudiendo cambiar manualmente entre la luz baja o la alta cuando la función está activada.

Activar y desactivar automáticamente las luces de carretera

Cuando la cámara detecta no hay vehículo que circula delante y no se encuentra ninguna iluminación de carril , la función activa automáticamente las luces de carretara, y se enciende el indicador de funcionamiento de las luces de carretara en tablero de instrumentos.

Cuando la cámara detecta la presencia de un vehículo delantero o la iluminación ambiental se hace más intensa, la función desactiva automáticamente

las luces largas, y se apaga el indicador de funcionamiento de las luces largas en tablero de instrumentos.

Cuando la cámara detecta el vehículo que circula delante se desaparece, se recuperará las luces de carretara.

El conductor sigue pudiendo cambiar manualmente entre la luz baja o la alta cuando la función está activada.

El sistema es una función auxiliar y no se puede garantizar que sea adecuado para todas las situaciones de conducción. El conductor necesitaría mantener el control del vehículo y conducir con cuidado.

La función HMA no estará disponible o reduzca el rendimiento si la cámara esté sucio, oculto o funcione mal.

Las transiciones de luz se suprimirán cuando el vehículo está en estado dinámico alto, como la activación de ABS o ESC.

Las transiciones de luz se suprimirán cuando el conductor enciende los faros antiniebla, la luz de intermitente o hace un giro brusco.

El uso de parabrisas no original de BAIC puede afectar negativamente al sistema de luz de carretera inteligente

Limitaciones del sistema

El sistema de luz de carretera inteligente tiene limitaciones a la hora de identificar el entorno de la calzada a través de la cámara. En los siguientes casos, el conductor debe ajustar manualmente la iluminación del vehículo según las condiciones reales de iluminación, visibilidad y tráfico:

- Conducir con niebla o lluvia fuerte;
- Conducir en calzadas nevados o barro;
- Conducir con lluvia helada; conducir por calles poco iluminadas.
- Hay peatones en la carretera;
- Hay objetos reflectantes como señales en la carretera;
- Las luces de los vehículos que se aproximan están cubiertas por vallas, árboles, barreras, etc.;
- Conducir en la cima de colinas o sobre baches;
- En caso de giros bruscos, si las luces de vehículo que circula en sentido inverso están bloqueadas (por ejemplo, gaviones de carril).

Sistemas de control directo de la presión de los neumáticos

El sistema de control directo de la presión de los neumáticos utiliza sensores de presión montados en las llantas para controlar la presión y la temperatura de los neumáticos y, se envía la información a través de un transmisor inalámbrico a una unidad receptora, que muestra la información correspondiente en el tablero de instrumentos.

Informacion de neumaticos



Se muestra la presión y la temperatura del neumático en información sobre los neumáticos En condiciones normales, la información de la presión de los neumáticos se muestra en color blanco en el tablero de instrumentos; cuando la presión de los

neumáticos es anormal, el testigo de control de la presión de los neumáticos se enciende en el tablero de instrumentos y suena una alerta, y se muestra la presión de los neumáticos con fallo en color rojo en el tablero de instrumentos.

Cuando tendrá una anomalía en el sistema de control de la presión de los neumáticos, el testigo de control de la presión de los neumáticos en tablero de instrumentos se parpadea durante 60 segundos, y suena una alerta. Cuando se pierde la señal del sistema de control de la presión de los neumáticos, no se visualiza la presión de los neumáticos en el tablero de instrumentos y el testigo de control de la presión de los neumáticos se parpadea.

Después de arrancar el vehículo, si la velocidad de conducción supera los 30 km/h y recorrido un cierto tiempo, el tablero de instrumentos actualizará la visualización del valor actual de presión/temperatura de los neumáticos, y el sistema de control de presión de los neumáticos entrará automáticamente en el modo de funcionamiento normal.

Esta imagen es sólo de referencia, los valores específicos están sujetos a la visualización real del vehículo.

Cuando el vehículo se apaga y se vuelve a arrancar, una vez finalizada la autocomprobación del tablero de instrumentos, éste podrá mostrar los valores de temperatura y presión de los neumáticos, que son los valores históricos de la última vez apagado, no son los valores reales de temperatura y presión de los neumáticos, y cuando el vehículo comience a moverse, el sistema actualizará el valor de los neumáticos en tiempo real.

Alarma de temperatura/presión de los neumáticos



Cuando tendrá una presión anormal en los neumáticos, una fuga rápida de aire, alta presión, baja presión, alta temperatura, la ventana emergente de alarma en tablero de instrumentos mostrará la alarma anormal del neumático con fallo correspondiente y, al mismo tiempo, el testigo de alarma de control de la presión de los neumáticos en tablero de instrumentos también se encenderá en consecuencia. El conductor debe detener el vehículo por la seguridad y ponerse en contacto con el distribuidor BAIC inmediatamente.

Alarma de mal funcionamiento del sistema de presión de neumáticos



Cuando tendrá una avería en el sistema de control de presión de los neumáticos, avería en el sensor de presión de los neumáticos, se pierde el sensor de presión de los neumáticos o se agota la batería del sensor de presión de los neumáticos, se muestra la alarma de avería del sistema de presión de los neumáticos en la ventana emergente en tablero de instrumentos y se enciende el testigo de control de la presión de los neumáticos en tablero de instrumentos. En este momento, diríjase a los distribuidores BAIC autorizados para reparar el sistema de control de presión de los neumáticos a tiempo y evitar que afecte a la seguridad de la conducción.

El sistema de control de la presión de los neumáticos no es un manómetro y no puede evitar las fugas ni los pinchazos, su función principal es monitorear la temperatura y la presión de los neumáticos.

Si se utiliza un transmisor de radio (p. ej., auriculares inalámbricos, walkie-talkie) dentro o cerca del vehículo, el sistema de control de la presión de los neumáticos puede ser afectado.

El sensor de presión de neumáticos debe ser instalado y adaptado en el distribuidores BAIC autorizado después de cambio de la rueda (la rueda de repuesto del vehículo no tiene este sensor de presión de neumáticos).

Después de cambio de la rueda, el sensor de presión de neumáticos debe ser adaptado de nuevo en el distribuidores BAIC autorizado, de lo contrario la posición del neumático mostrada en el tablero de instrumentos no coincidirá con la posición real.

Cuando tengrá una onda de frecuencia de 400~480MHz alrededor causará interferencias en el sistema de monitoreo de la presión de los neumáticos, causará un funcionamiento anórmal.

Sistema de asistencia al estacionamiento

El sistema de aparcamiento asistido es una ayuda de seguridad para el vehículo al estacionar o dar marcha atrás. Se utiliza los ultrasonidos a detectar la distancia aproximada al obstáculo y se muestra las imagenes al conductor en el tablero de instrumentos (señal audible intermitente). El sistema de aparcamiento asistido es sólo de ayuda y no podría cambiar en la atención de su entorno, el conductor sigue siendo responsable de mover y estacionar su vehículo de forma segura. Asegúrese de que no haya personas, animales u otros objetos dentro del área de movimiento y estacionamiento.

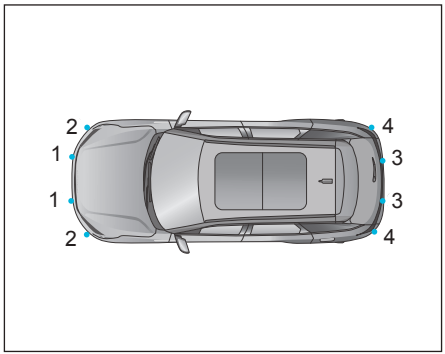

① Sensor central delantero*

② Sensor de la esquina delantera*.

③ Sensor central trasero

④ Sensor de ángulo trasero

Interruptor del sistema de aparcamiento asistido *

Sistema de arrancar

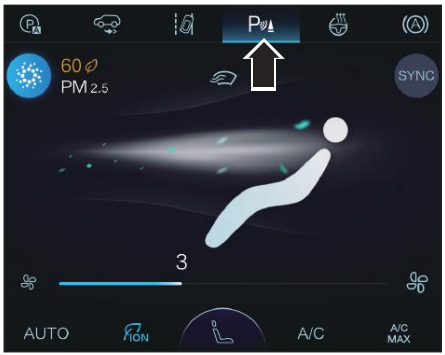

Cuando el botón Start/Stop está en la posición "RUN", el sistema de aparcamiento asistido se activa predeterminado y se enciende la luz indicadora del interruptor del sistema de aparcamiento asistido. El sistema sólo funcionará cuando la velocidad del vehículo sea igual o inferior a 15 km/h.

Apague el sistema

Cuando se pulsa el interruptor del sistema de aparcamiento asistido, el sistema se apaga y se apaga la luz indicadora del interruptor; cuando se vuelve a pulsar el interruptor del sistema de aparcamiento asistido, el sistema se enciende de nuevo.

Alcance de detección del sensor

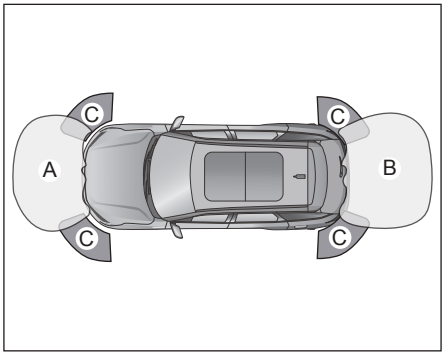

A	Aprox. 90 cm
B	Aprox. 150 cm
C	Aprox. 60 cm

La distancia máxima de detección del sensor varía según el tamaño del obstáculo. En el caso de obstáculos pequeños (por ejemplo, postes, señales de tráfico), alcance de detección podría ser inferior a alcance maximo indicado en la tabla.

Aviso de alarma

Cuando se encuentra un obstáculo dentro del alcance de detección, se encenderá indicador de alarma correspondiente y sonará un señal acústica. Cuando se acerca la distancia, el intervalo del tono de alarma se acorta; cuando la distancia es inferior a 30 cm, el tono de alarma permance sonando durante mucho tiempo. La pantalla sólo muestra el segmento de color correspondiente a la posición del obstáculo, el resto no se muestra. Cuando se encuentran más de un obstáculo, el tono de alarma se alerta en calculo al obstáculo más cercano.

Cuando el señal acústica continúa sonando y la pantalla muestra una barra de color rojo, el conductor debe frenar el vehículo inmediatamente para evitar colisión o chocar con el obstáculo.

Nivel del objetivo			
Zonas de alarma	3 (Verde)	2 (Amarillo)	1 (rojo)
Sensor lateral delantero / trasero (cm)	-	-	60-90
Sensor angular delantero / trasero (cm)	30-60	30-60	30-60
Sensor delantero central (cm)	≤ 30	≤ 30	≤ 30
Sensor trasero central (cm)	60-150	30-60	≤ 30

La información de distancia mencionada es una aproximación y es sólo de referencia.

Sensor delantero *

Los sensores delanteros sólo funcionan cuando la velocidad del vehículo es inferior a 15 km/h. Comprueban la distancia aproximada entre la parte delantera del vehículo y obstáculo

Los sensores delanteros no funcionan si la palanca de cambios está en marcha P o si el interruptor del sistema de aparcamiento asistido está desactivado.

Cuando el interruptor del sistema de aparcamiento asistido está activado, el sensor delantero se recupera automáticamente su funcionamiento cuando se desacelera el vehículo desde una velocidad alta a menos de 12 km/h.

podrían producir las falsas alarmas o no producir las alarmas en los siguientes casos:

- Las falsas alarmas podrían producir por la presencia de ruidos cercanos a la banda de frecuencia del transceptor, tal como ultrasónico del claxon del vehículo, el rugido del motor, el escape del vehículo, el inflado de los neumáticos, etc.
- Al dar marcha atrás en lugares estrechos, en carreteras por bache o pendientes, el sistema podría detectar cercos, árboles o talud, lo que podría producir las falsas alarmas.
- podrían producirse falsas alarmas cuando se instala una radio de alta frecuencia o cerca una antena en el vehículo
- En clima de lluvioso o nevado, cuando la superficie del sensor está helada o sucia, podría no producir ninguna alarma o producir las falsas alarmas.
- En tiempo caluroso o húmedo, puede reducir la distancia a la que se detectan los objetos. Si el agua se adhieren a la superficie del sensor ultrasónico, la sensibilidad del sensor ultrasónico disminuirá y puede restaurar despúes de limpiarlo

En caso no podría detectar obstáculos:

- Los sensores ultrasónicos tienen un punto ciego cuando se trata de detectar obstáculos; no podría detectar objetos que estén debajo del parachoques, debajo del vehículo, demasiado cerca del vehículo o lejos.
- El sistema de aparcamiento asistido no puede detectar objetos en forma de red, como alambres finos, cables y redes de hilo; nieve, algodón, esponjas y otros objetos que podrá absorber las ondas ultrasónicas; objetos chicos, como rocas, madera y bordes de la carretera; y objetos en formas irregulares, como pilares, árboles pequeños, bicicletas, pieza metalica, piedras y cartón ondulado.
- Algunos materiales no refleja la señal de los sensores del sistema, no podrá detectar al dichos materiales o la persona quien lleva el vestido de dicho material.

Otras notas importantes:

- No dirija directamente el chorro a alta presión al sensor, los sensores ni las zonas adyacentes. Los impactos del agua a presión pueden causar un fallo de funcionamiento del dispositivo.
- El sistema de asistencia al estacionamientoes un componente delicado, así que no realiza el mantenimiento por si mismo Los daños causado del mantenimiento y reparación no autorizados por parte del usuario podrían no estar cubiertos por la garantía del fabricante

Sistema de cámara de marcha atrás*

Introducción al sistema de cámara de marcha atrás

Este vehículo está equipado con una cámara de marcha atrás en la puerta del maletero. El sistema de visión trasera captura la imagen detrás del vehículo a través de esta cámara y la transmite a la pantalla de control central en la cabina para ayudar al conductor a dar marcha atrás.

Al dar marcha atrás, el conductor puede ver claramente escenario detrás del vehículo a través de pantalla de consola central para evitar daños al vehículo. Sin embargo, el sistema también tiene vista de punto muerto, no podría detectar objetos pequeños debajo del parachoques y objetos cerca de la parte trasera del parachoques y las esquinas a ambos lados.

Uso del sistema de cámara de marcha atrás

Cuando el vehículo está en marcha R, la cámara de marcha atrás comienza a funcionar y la pantalla de control central mostrará la imagen trasera en tiempo real. Al mismo tiempo, la visión trasera se muestra con indicaciones de trayectoria dinámica y estática, y el conductor puede juzgar la distancia entre los obstáculos y el vehículo de acuerdo con la línea de trayectoria estática. La línea de trayectoria estática representa la distancia como se muestra en la figura.



Cuando el vehículo cambie de la marcha R, la cámara de marcha atrás deja de funcionar y la pantalla de control central vuelve a la interfaz de pantalla anterior.

Cuando se enciende la visión trasera, si se encuentra la información de falla, la pantalla de control central mostrará el aviso de falla en la pantalla

Los casos que afectan al efecto de escenario trasero al marchar atrás:

- En caso de tormenta o niebla.
- 4 Se congela la superficie del cámara o se adhiere el barro, el polvo y la nieve.
- Conducir marcha atrás por la noche.

Sistema de video panorámico (AVM)*

El sistema de video panorámico es un sistema auxiliar que consta de cuatro cámaras CMOS de gran angulo y un controlador de sistema panorámico. El sistema panorámico puede dar una visión al conductor al entorno circundante del vehículo para hacer la marcha atrás, estacionar o girar, ampliando la visión del conductor y ayudándolo a conducir.

La visión panorámica sólo puede mostrar visión bidimensional en la pantalla. Debido a la falta de una dimensión, es difícil o imposible identificar los hoyos o sobresaliente en la calzada a través de la visión panorámica. Observe siempre el alrededor del vehículo.

Limitados por la resolución del sistema panorámico, algunos objetos no pueden visualizar o no son claramente visibles, como los postes de las barreras, las rejillas y los árboles.

La visión panorámica puede distorsionar la figura de los objetos en la pantalla, y confiar en la visión panorámica para estimar la distancia entre este vehículo y los obstáculos (vehículos, peatones, etc.) será distancia inexacta y puede provocar un accidente.

La visión panorámica sigue teniendo poca vista de punto muerto. Observe siempre alrededor del vehículo.

La anchura de la plaza de estacionamiento, como mínimo, debe ser igual a la anchura de la vía de cámara.

Utilice el sistema de cámara panorámica cuando la tapa del maletero esté completamente cerrada, los retrovisores izquierdo y derecho estén desplegados de forma normal y las puertas delanteras izquierda y derecha estén normalmente cerradas.

La cámara de 360° no funciona o tiene una función limitada en las siguientes condiciones:

- Se abre la puerta del coche.
- Espejo retrovisor abatible.
- La tapa del maletero no está cerrada.
- Fuertes lluvias, nieve o niebla.
- De noche o en un lugar muy oscuro.
- La cámara está expuesta a una luz intensa.
- La zona está iluminada por luz fluorescentes o luz de LED (la pantalla central se parpadea).
- Entra en un garaje con calefacción en invierno y la temperatura cambia rápidamente.
- Si las piezas instalada la cámara del vehículo están dañadas, compruebe la posición y la calibración de la cámara en un centro cualificado de servicio.

La cámara panorámica está instalada en el exterior de vehículo y fácilmente será cubierto de suciedad. Si se nota que el vídeo no es claro, recomendamos que limpiar manualmente la superficie de lente de cámara con un paño suave.

El sistema de cámara panorámica incluye las siguientes funciones :

El controlador integra las imágenes de las cuatro cámaras dispuestas alrededor del vehículo en un panorama de 360°. El efecto de visualización será completo, y puede presentar la imagen alrededor del vehículo en 360°.

Bajo el sistema de cámara panorámica, cuando se tocan los botones de la cámara panorámica alrededor del vehículo, se podría cambiar de visualización de la pantalla a la visión de cámara deseada.



El sistema de video panorámico

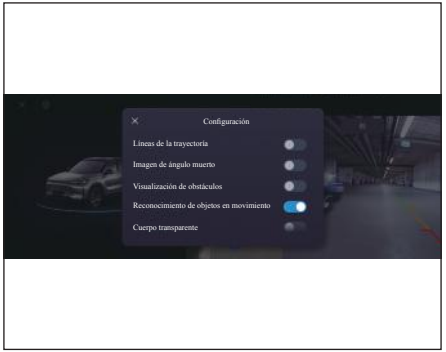

Los usuarios pueden activar o desactivar el estilo de línea de la visión panorámica de 360°, podrá ajustar la función panorámica a los obstáculos y a la luz intermitentes a través del menú de aparcamiento en la pantalla de consola central

Línea dinámica de los neumáticos

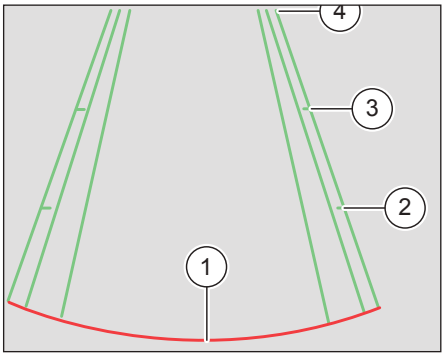

La línea dinámica de los neumáticos se cambia en cuando cambio en el ángulo del volante.

Número	Distancia (cm)	Color
1	30	Rojo
2	100	Verde
3	200	Verde
4	300	Verde

Panorámica activada por obstáculos *

Si la función está activada, se activará la panorámica cuando el radar detecte un obstáculo delante del vehículo y no esté en la marcha R.

La panorámica activada por obstáculo sólo está disponible en los modelos con radar delantero.

Activar por los intermitentes panorama

Si acciona la función, cuando el vehículo no está en marcha R y la velocidad del vehículo es inferior a 25 km/h, encienda el interruptor del intermitente (giro a la izquierda o a la derecha), se activará la visión panorámica y se mostrará la visión del lado correspondiente.

Interruptor del sistema de video panorámico



Hay un interruptor del sistema de visión panorámica en pantalla de consola central, toque el interruptor para encender el sistema de visión panorámica, y vuelva a tocar el interruptor para apagar el sistema de visión panorámica cuando el sistema esté encendido.

Condiciones de apertura del sistema de imágenes panorámicas

Cuando el botón de arranque/parada sin llave está en la posición "RUN", puede accionar si cumple alguna de las siguientes condiciones:

- Cambie a la marcha "R".
- Cuando el vehículo no está en marcha "R" y la velocidad del vehículo es inferior a 30 km/h, pulse el interruptor panorámico en pantalla de consola central.
- Cuando el vehículo no está en la marcha "R" y la velocidad del vehículo es inferior a 12 km/h, el radar de aparcamiento del vehículo detecta un obstáculo delante de vehículo.
- Cuando la función panorámica está activada por tocar la luz intermitente, el vehículo no está en la marcha R y la velocidad del vehículo es inferior a 25km/h, encienda el interruptor de los intermitentes (giro a la izquierda o a la derecha).

Condiciones de salida del sistema de imágenes panorámicas

Cuando se activa AVM , puede apagar si se cumple una de las siguientes condiciones:

- Cambie a la marcha P" durante 5 segundos".
- Cuando no esté marcha R", pulse el botón "Salida" en el lado izquierdo de la pantalla".
- Cuando no esté marcha R", la velocidad del vehículo es superior a 30 km/h".
- Cuando no esté marcha R", toque el interruptor del sistema de vídeo panorámico en pantalla de consola central."
- Después de que el obstáculo active panorámico, el obstáculo desaparece.
- Después de que el intermitente active panorámico, el interruptor del intermitente se apaga durante 5 segundos.
- Pulse el botón de arranque/parada sin llave hasta el modo OFF"".

Se podría desactivar apagando la condición 1 sólo cuando haya entrado con la condición 1.

Operación de cambio de interfaz del sistema de video panorámico

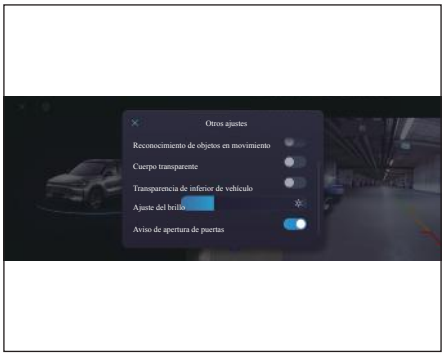

Al entrar en la interfaz de visión panorámica, puede seleccionar la activación/desactivación de la función de advertencia de objetos en movimiento, la visualización del radar, la visualización de las líneas de seguimiento y ajustar el brillo de la visualización de la visión panorámica a través de la pantalla de consola central

Cuando se inicia el sistema, la pantalla predeterminada del sistema cuando es vista frontal + panorama, que se puede cambiar a otras vistas a través interruptor de marcha, intermitente de giro o pantalla táctil.

Cuando el vehículo está en marcha "R", la pantalla muestra predeterminado la visión trasera + panorámica, en la que están integradas las líneas auxiliares dinámicas.

Si gira el volante, la trayectoria dinámica calculará la dirección de vehículo de acuerdo con el ángulo del volante para ayudar al conductor a estacionar.

Cuando el radar de aparcamiento del vehículo detecta un obstáculo, se muestra en la visión panorámica el obstáculo, y la configuración de la pantalla podría ver en la introducción al radar de aparcamiento.

Con el sistema de visión panorámica, al pulsar la cámara del vehículo de modelo panorámico, puede cambiar la pantalla de las áreas a la visión panorámica correspondiente, y puede cambiar la pantalla 2D/3D mediante el botón 2D/3D situado en la parte superior del vehículo de modelo panorámico.

MOD Función de detección de objetos en movimiento*

Cuando el vehículo está parado (en algunos modelos, la velocidad del vehículo es inferior a 10 km/h), el sistema de visión panorámica puede identificar objetos en movimiento en la visualización de la cámara, y cuando el sistema detecta objetos en movimiento en la visualización, el sistema proporcionará las alertas correspondientes, que puede recordar al conductor que hay objetos en movimiento alrededor del vehículo, debe conducir con precaución.

Interruptor de función MOD

En la pantalla del sistema panorámico encendida, pulse el interruptor "Reconocimiento de objetos en movimiento" situado a la izquierda para activar/desactivar la función MOD.



Cuando el sistema detecta un objeto en movimiento, se muestra un triángulo rojo en el área correspondiente en la imagen panorámica

El objeto más pequeño que puede detectar el sistema es de unos 30×30×30 cm³.

El sistema solo puede detectar objetos dentro de una distancia de 1,5 ~ 4,5 metros antes y después del vehículo y dentro de 4 metros laterales , excluyendo el punto ciego de la cámara.

Es sistema auxiliar para ayudar el conductor a conducir y no es un sistema de seguridad. no puede sustituir el control del conductor.

Cuando la cámara esté cubierta por lluvia, nieve, lodo, hielo, el sistema emitirá alarmas falsas o incorrectas. Debe conducir con cuidado.

Cuando en las condiciones nocturnas de lluvia, nieve, niebla, sombra, el sistema emitirá alarmas falsas o incorrectas. Debe conducir con cuidado.

Sistema de aviso de apertura de puertas (DOW)*

El Sistema de aviso de apertura de puertas detecta la parte trasera del vehículo a través de las cámaras izquierda, derecha y trasera cuando el vehículo está estacionado y alerta al conductor, evita colisiones debidas al ángulo muerto detrás del vehículo.

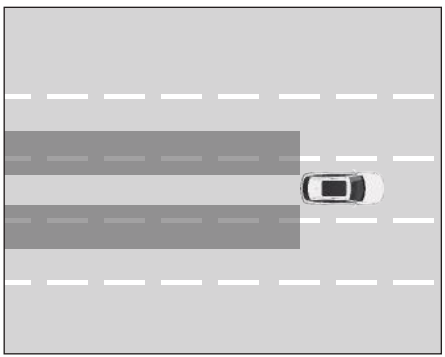

Esta función sólo es para ayudar al conductor, y no puede cambiar el juicio del conductor a observar los alrededores del vehículo

Cuando la cámara está cubierta por lluvia, nieve, barro, hielo, etc., podría causar falsas alarmas y se omite alarma, por favor mantenga la cámara limpia.

Cuando en las condiciones nocturnas de lluvia, nieve, niebla, sombra, el sistema emitirá alarmas falsas o incorrectas. Debe conducir con cuidado.

Cuando se encuentra el caso que hay cambios de tensidad de luz ambiantal, como luces intermitentes encendidas, luces de giro encendidas, faro nocturno encendido, podría emitir falsas alarmas o omite alarmas , por favor, tenga cuidado al abrir la puerta.

Configuración de aviso de apertura de puertas (DOW)

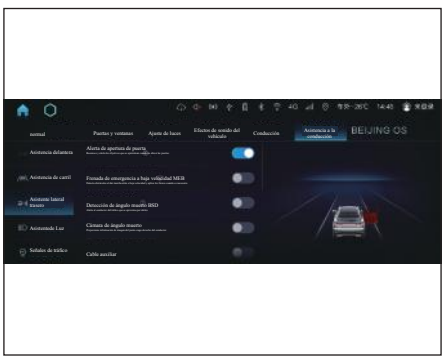

Los usuarios pueden elegir activar/desactivar el sistema DOW a través de pantalla de consola central

Modo de aviso de apertura de puertas DOW



Cuando se activa el sistema DOW, la luz de el sistema LED en el espejo retrovisor exterior se parpadeará como alarma visual, y el zumbador del tablero de instrumentos emitirá una alerta audible al mismo tiempo.

Cuando el sistema detecta un objeto en movimiento, el sistema se divide en dos niveles de alarma según la puerta está abierta o no:

Alarma de primer nivel: cuando el usuario abre la cerradura de la puerta y antes de abrirla, el sistema detecta un obstáculo y el modo de alarma es que la luz LED del retrovisor exterior se enciende constante.

Alarma secundaria: tras el usuario abre la puerta y el sistema detecta un obstáculo, se parpadea la luz LED del retrovisor exterior y se suena señal acústico de tablero de instrumentos.

Encendido y apagado

Cuando el botón de arranque/parada sin llave está en la posición "RUN", puede activar el sistema cuando se cumple las siguientes condiciones:

- En la interfaz de ajuste de seguridad en pantalla de consola central accione el sistema DOW
- El vehículo está parado.

Cuando el sistema DOW está encendido, podría apagarlo si se cumple alguna de las siguientes condiciones:

- En la interfaz de ajuste de seguridad en pantalla de consola central apague el sistema DOW
- Cuando la velocidad del vehículo sea superior a 0 km/h;
- El botón de arranque/parada sin llave se pone en modo "OFF".

el sistema DOW puede identificar los obstáculos siguientes: peatones, bicicletas, bicicletas electrica, bicicletas de tres rueda, motocicletas, vehículos SUV, camiones, autobuses, camioneta y otras personas u objetos en movimiento.

El rango de detección DOW de velocidad de los obstáculos es de 2km/h ~ 60km/h, y el sistema no reconoce objetos con una velocidad inferior a 2km/h o superior a 60km/h.

La detección está limitada, y no podrían detectar el objetivo normalmente los siguientes casos:

- No funciona para el objeto que circula en sentido inverso de la marcha, vehículos parados u otros objetos.
- Mal tiempo como lluvia intensa, niebla, tormenta de nieve.
- La altura del vehículo objetivo es aparentemente diferente a la de presente vehículo.
- Los carriles son anchos y los vehículos de los carriles adyacentes están lejos.

Detección de punto muerto (BSD)*

El sistema de monitorización de ángulo muerto utiliza cámaras laterales para monitorear las zonas ciegas de los retrovisores exteriores y alertar al conductor, evita los accidentes debidos a las zonas ciegas de los retrovisores durante los cambios de carril.

Cuando se detecta un vehículo en movimiento en la zona de punto ciego establecida por el sistema, la luz indicadora de control de la zona de punto ciego del retrovisor exterior correspondiente se encenderá durante un largo periodo de tiempo, de modo que cuando el conductor encienda el intermitente del lado correspondiente, la luz indicadora parpadeará y el sistema enviará una alarma para avisar al conductor de que hay un vehículo en movimiento en la zona de punto ciego del retrovisor.

BSD Método de alarma de control de punto muerto



Cuando el sistema detecta un objeto en movimiento, sólo emite una alerta visual de las luces de advertencia BSD de los retrovisores exteriores y una alarma acústica.

Encendido y apagado

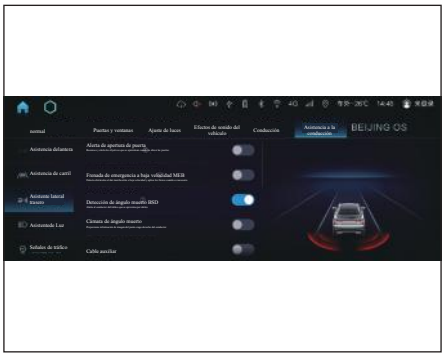

Los usuarios pueden activar/desactivar el BSD en pantalla de consola central.

Cuando la cámara esté cubierta por lluvia, nieve, lodo, hielo, el sistema emitirá alarmas falsas o incorrectas. Debe conducir con cuidado.

Cambie de carril con precaución. Esta función solo es para ayudar al conductor a conducir con seguridad y no forma parte del sistema de seguridad del vehículo. Solo se usa para complementar la insuficiencia del retrovisor exterior y el conductor siempre será responsable de la seguridad

Cuando en las condiciones nocturnas de lluvia, nieve, niebla, sombra, el sistema emitirá alarmas falsas o incorrectas. Debe conducir con cuidado.

Esta función aplica una tecnología de reconocimiento de imagen, según la luz ambiental, la figura del vehículo trasera, la figura de los obstáculos circundantes y otras condiciones que afectan el reconocimiento de imagen, que puede tener las falsas alarmas, omisión de alarmas, por favor conduzca con precaución.

Sistema de estacionamiento automático

Introducción del sistema de estacionamiento automático

Sistema de estacionamiento automático cuenta con 4 AVM cámara de alta definición y 12 sensores de radar ultrasónico en el vehículo, se vigila y reflecciona las condiciónes ambientales alrededor en tiempo real, a través del procesamiento de los datos ambientales, podrá obtener la posición, la actitud, la ubicación del vehículo, así como la distribución de los obstáculos alrededores, en base de la información anteriores se calcula una estrategia de estacionamiento automático, se controla el vehículo mover al avance, retroceso, giro, freno para estacionar el vehículo

El sistema de estacionamiento automático admite aparcamientos horizontales, verticales y diagonales.

El sistema es una asistencia de estacionamiento, no podría sustituir el manejo del conductor completamente, el conductor debe prestar atención a las condiciónes alrededores del vehículo, controlar la velocidad del vehículo, si es necesario, debe intervenir en el proceso de estacionamiento para realizar el frenado, para evitar daños innecesarios en el vehículo.

⚠ Esta función no será sustituito al conductor de evaluar con las condiciones del tráfico y sus responsabilidades. Debido a las limitaciones de uso, es posible que el sistema no reaccione automáticamente de forma adecuada en todos los casos. En caso de tener riesgo de accidente, el conductor debe observe el tráfico y tome el control de forma oportuna.

⚠ El sistema podría no identificar las personas, animales y diversos obstáculos alrededor del vehículo.

⚠ El vehículo sólo frenará si encuentra un obstáculo que sea reconocido por los sensores del sistema. No podrá identificar los obstáculos pequeños, bajos o está fuera del alcance de detección de los sensores. Si el conductor no tenga cuidado, podría producirse un accidente o causar los daños.

⚠ Como el sensor no podría identificar si hay baches en la superficie de la calzada, no debe utiliczar el sistema en baches grandes para evitar que el vehículo corra el riesgo de colisionar o quedar atrapado. En particular, no está permitido utilizar el sistema a esracionar en los que exista una diferencia de altura entre las superficies de la calzada, por ejemplo, al borde de un acantilado, o en el lado de un aparcamiento que sea más alto que la superficie de la calzada adyacente, para evitar el riesgo de que el vehículo se caiga.

⚠ Durante realizar el estacionamiento automático, puede tener una frenada de emergencia, en cuyo caso la fuerza de deceleración es elevada, existe el riesgo de que los ocupantes "se lanzan hacia delante" al frenar por la inercia.

⚠ El sistema no es adecuado para aparcamientos en los casos con obstáculos como los que se indican a continuación:

- Vehículos no motorizados de tres o dos ruedas:
- Vehículos sin cabina (por ejemplo, camiones de combustible, camiones cisterna, remolques, etc.);
- Vehículos sin cabina u obstáculos bajos (por ejemplo, cerradura en playa de aparcamiento, rocas, etc.).

👁 Las fuentes de ruido externo pueden interferir con el sistema, haciendo que los sensores del sistema no las reconozcan correctamente y el sistema avisa incorrectamente de obstáculos inexistentes.

👁 El sistema puede no detectar obstáculos alrededor del vehículo (por ejemplo, salientes elevados sobre el suelo, objetos que sobresalen, camiones de plataforma, camiones, parterres bajos, escalones, bordillos, hoyos por debajo del nivel del suelo, grietas, etc.).

Es posible que el sistema no reconozca determinados objetos cuyos superficies no reflejan las señales de detección, así como personas que lleven este tipo de ropa.

El sistema podría ser incapaz de identificar con precisión plaza de aparcamiento en escenarios de poca iluminación o mal iluminados, como la noche, sombras, garajes subterráneos, etc.

El uso del sistema en terrenos irregulares (por ejemplo, maleza, pavimento de grava, etc.) puede causar un reconocimiento erróneo que provoque un frenado innecesario .

Evite sumergir el sensor en líquidos evita que no dañarlo.

Se afectarán el rendimiento de vehículo en condiciones meteorológicas adversas como lluvia, nieve, niebla, etc. o la vibración del vehículo debida a las condiciónes alrededores.

Es posible que el sistema no reconozca obstáculos con las siguientes características:

- Obstáculos con diámetros finos, como cercos de alambre, etc;
- Obstáculos como nieve, hierba, arbustos, etc;
- Obstáculos con superficies angulosas, por ejemplo, postes cuadrados, vigas en C;
- Obstáculos colocados demasiado bajos o demasiado altos, por ejemplo, cerraduras de piso bajo, bordillos y tuberías de agua colgantes, extintores, etc.

No utilice el sistema cuando la carga transportada se sobresalga del vehículo.

Al lavar el vehículo, utilice sólo un pequeño chorro de agua para enjuagar la superficie del sensor durante un breve período de tiempo, y mantenga una distancia de al menos 10 cm. Evite limpiar el sensor con un limpiador de alta presión o de vapor, ya que podría dañarlo.

Antes de estacionar, asegúrese de que no haya obstáculos (como piedras, postes delgadas, poste cuadrado, cuerdas, ganchos de remolque, etc.) en la palya de estacionamiento o alrededor del vehículo, es posible que el sistema no pueda detectar este tipo de obstáculos.

Preste atención a la condición de la plaza de estacionamiento detectada, el sistema podría reconocer entradas, portales, intersecciones, etc.

El sistema podría identificar erróneamente trayectorías de neumáticos en el suelo o líneas de la carretera como plazas de aparcamiento, en cuyo caso el conductor deberá confirmar la condición de la plaza de estacionamiento.

El sistema calcula y planifica la trayectoria efectiva para estacionar el vehículo según la circunferencia de las ruedas nominales. Cuando se instalan ruedas de tamaño no original, cadenas o ruedas de repuesto, o la presión de los neumáticos no es la estándar, el sistema puede no funcionar correctamente y la posición final del espacio de aparcamiento puede desviarse.

Para garantizar la seguridad, utiliza el sistema de aparcamiento dentro del vehículo, el sistema exigirá que el conductor se abroche el cinturón de seguridad y confirme que las puertas están cerradas, y sólo puede activar cuando la marcha del vehículo está en la posición automático.

A la conducción en caso complicado como hay objetos con postes delgados, poco espacio, condiciones complejas de la calzada (por ejemplo, seguir a un vehículo a corta distancia, curvas en garajes subterráneos, atascos, etc.), la función de frenado automático de emergencia a baja velocidad puede accionar incorrectamente durante estacionamiento automático debido a la incapacidad de detectar y reconocer el vehículo, y puede accionar un frenado innecesario.

Para que el sistema funcione correctamente, la superficie de la cámara debe mantener en limpio (libre de nieve, hielo y suciedad).

El hielo, la nieve, el agua y las calzadas deslizantes podrían hacer que aumente la distancia de frenado y que la función de frenado automático de emergencia a baja velocidad no pueda evitar una colisión durante el estacionamiento.

Los ruidos anormales durante el frenado de estacionamiento automático son normales y no es una avería. podría no reaccionar eficazmente a la frenada de emergencia del vehículo que circula delante de usted al estacionar. Las fuentes de ruido externo (por ejemplo, vehículos con sensores ultrasónicos similares) pueden interferir con la función de frenado automático de emergencia a baja velocidad, lo que puede provocar que los sensores del sistema no accionan correctamente.

Al estacionar automáticamente, es posible que el sistema no pueda frenar a tiempo ante obstáculos en movimiento, como peatones, vehículos eléctricos, bicicletas y vehículos de motor.

podría no identificar eficazmente la intención del conductor (como el frenado de emergencia del conductor), se causará el falso frenado durante el proceso de estacionamiento.

Por diferentes condiciones de iluminación, superficies de la carretera (pendiente), cargas del vehículo, presiones de los neumáticos afectarán a la distancia de frenado, pueden tener diferente rendimiento entre el estacionamiento automático y frenado de emergencia

Hay zonas ciegas de detección de los sensores del sistema, y el sistema es incapaz de realizar operaciones de frenado cuando los obstáculos alrededor del vehículo están en las zonas ciegas, como ambos lados del vehículo, delante del vehículo, o lugar está muy cerca detrás del vehículo.

El sistema existe errores de reconocimiento, cuando los obstáculos circundantes están cerca de la plaza de estacionamiento, puede haber riesgo de arañarlo, no recomendamos que utilizar la función de estacionamiento automático.

En el entorno complejo, como los vehículos no estacionan en orden, los vehículos dejan en sesgados, los vehículos dejan fuera del espacio, los vehículos invaden el espacio de estacionamiento, etc., es fácil que se produzcan rozaduras en el vehículo y no se puede realizar el estacionamiento, así no recomendamos que el uso de la función de estacionamiento automático en dichos entornos.

El sistema no es capaz de reconocer un bordillo, y cuando existe un bordillo al estacionar en la calle, el movimiento podría sobrepasar por encima del bordillo,el conductor debe tomar el control del vehículo.

los sensores existen errores de reconocimiento, puede reconocer a la plaza de estacionamiento en forma incorrecta o desformada.

Cuando no hay espacio suficiente para que los vehículos pasen horizontalmente, como callejones estrechos, carreteras estrechas y obstáculos alrededor, el vehículo se acercará a las paredes, vehículos u otros obstáculos por otro lado, y el sistema controlará el vehículo para que se mueva repetidamente, lo que puede provocar daño y falla el aparcamiento, no recomendamos que utilizar la función de estacionamiento automático.

Uso del sistema de Asistente de Estacionamiento Automático



Hay un interruptor de estacionamiento automático en pantalla de consola central.

Después de arrancar el vehículo, cuando la velocidad del vehículo sea inferior a 25 km/h, pulse el interruptor del sistema de Asistente de Estacionamiento Automático (APA), seleccione Asistente de Estacionamiento Automático, opera según las indicaciones en pantalla de consola central. Una vez activa la función, pulse el botón de salida situado en la esquina superior izquierda o el interruptor APA para salir de la función de Asistente de Estacionamiento Automático

El sistema es aplicable principalmente a playa de estacionamiento con líneas claras de aparcamiento estándar. Para playa de estacionamiento con líneas no visibles, fuertes reflejos de luz, cubiertas por árboles o sombras de edificios, así como playa de estacionamiento con baldosas de colores fuertes, el reconocimiento está mal, no recomendamos que utilizar el sistema de Asistente de Estacionamiento Automático

Durante el proceso de estacionamiento automático, las siguientes situaciones provocarán la salida del estacionamiento automático:

- Toque el botón Salir situado en la esquina superior izquierda de la consola central.
- Toque el interruptor de Asistente de Estacionamiento Automático APA.
- Durante la búsqueda de espacio de estacionamiento, la velocidad del vehículo es ≥ 30km/h.
- El usuario tome el contro del volante,cambia las marchas (dos cambios de marcha dentro 8 segundos) y el interruptor de estacionamiento electrónico
- Si el sistema suspende más de 30 segundos durante el estacionamiento, o todo el proceso de estacionamiento dura más de 3 minutos.

Durante el estacionamiento automático, las siguientes condiciones provocarán la pausa del estacionamiento automático:

- Se sueltan los cinturones de seguridad.
- El maletero está abierto.
- Se abre la puerta del coche.
- Se encuentran obstáculos durante el proceso de estacionamiento.

Para garantizar la seguridad, el conductor debe estar preparado para tomar el control del vehículo con el freno y el volante.

El conductor podría controlar la velocidad del vehículo frenando durante el proceso de estacionamiento.

Filtro de partículas de gasolina (GPF)

El filtro de partículas de gasolina es parte integrante del sistema de reducción de las emisiones de escape instalado en el vehículo. Podría disminuir la contaminación atmosférica por filtrar las pequeñas partículas antes de emitir a la atmósfera.

⚠ Durante el proceso de regeneración se generan altas temperaturas y no está permitido instalar materiales inflamables en el tubo de escape, en el filtro de partículas de gasolina o el aislante térmico. De lo contrario, podría provocar fácilmente un incendio.

Los filtros de partículas requieren un indicador de mantenimiento

Tras de arrancar el vehículo, si el filtro de partículas necesita reparación, el indicador permanece encendido y en tablero de instrumentos indica "GPF saturado, el usuario debe llevar el vehículo a un distribuidor autorizado para una regeneración". Esto indica que hay un mal funcionamiento en el filtro de partículas, y debe llevar el vehículo a un distribuidores BAIC autorizado lo antes posible para que revisen el filtro de partículas.

Procedimiento de regeneración

Cuando el GPF alcanza una determinada condición durante la conducción, el vehículo iniciará automáticamente el procedimiento de regeneración cuando cumpla las condiciones En este momento, el tablero de instrumentos mostrará el aviso "GPF accione regeneration, no requiere ninguna operación de usuario", se iluminará el indicador de regeneración del filtro de partículas en curso en el tablero de instrumentos. El proceso de regeneración quemará completamente las partículas y mantendrá el GPF en condiciones de funcionamiento estables y eficaces. Durante el proceso de regeneración, recomendamos que conducir el vehículo en las siguientes condiciones de conducción hasta que se desaparece el aviso de alarma y se complete la regeneración (no bloquee el aviso de alarma durante este periodo para facilitar su visualización).

- Intente conducir a una velocidad constante por una carretera en buenas condiciones, manteniendo la marcha en 3ª o superior, y la velocidad del vehículo sea superior a 80km/h.
- Evite dejar el motor al ralentí.
- Evite parar o apagar el motor.

Si no se cumplen las condiciones, el vehículo no iniciará el proceso de regeneración automáticamente durante mucho tiempo, y se encenderá la luz indicadora de filtro de partículas que requiere regeneración en el tablero de instrumentos. El panel de instrumento indica "GPF necesita ser regenerado, recomendamos que haga correr el vehículo a alta velocidad o lleve a realizar la operación en un centro de servicio". Es necesario arrancar el vehículo y esperar hasta que la temperatura del agua se aumenta a la normal de funcionamiento (indicador de la temperatura del agua debe indicar cerca de la posición media) y, a continuación, conducir el vehículo de acuerdo con las condiciones de conducción del proceso de regeneración, para que el vehículo pueda iniciar el proceso de regeneración. El incumplimiento de las operaciones anteriores afectará el funcionamiento normal del motor y El filtro de partículas, y puede causar daños a los componentes del vehículo.

⚠ debe respetar todas las leyes de tránsito durante el procedimiento de regeneración automática.

Debe llenarse con gasolina que cumpla con las regulaciones y normas nacionales, y evitar el uso de aditivos para combustible, etc. Prevenir un aumento de partículas o envenenamiento del convertidor catalítico debido a problemas de aceite.

Cambie periódicamente el tipo especificado de aceite de motor.

ℹ Respete las siguientes recomendaciones cuando conduzca:

- Evite el funcionamiento prolongado o frecuente del motor a bajas revoluciones y con aceleración a fondo.
- Evite el ralentí prolongado o frecuente del motor.
- Evite parar o apagar el motor con frecuencia.

- Evite conducir con frecuencia en distancias cortas.

Inspección de seguridad antes de conducir

Debe realizar una comprobación de seguridad antes de conducir. Unos pocos minutos de comprobación le ayudarán a conducir con seguridad y sólo requiere una revisión básica con todas las partes del vehículo y una observación cuidadosa para llevar a cabo estas comprobaciónes.

Antes de Arrancar el Motor

Inspección exterior

Neumático:

Compruebe la presión de los neumáticos y si los neumáticos tienen cortes, daños o desgaste excesivo o abultamientos.

Faros:

Asegúrate de que los faros, las luces de freno, las luces de marcha atrás, los intermitentes y otras luces funcionan correctamente. Compruebe la altura de la luz del faro.

Tuerca de rueda

Asegúrese de que no falten tuercas ni estén sueltas.

Interior del compartimiento del motor*

Niveles de líquidos:

Asegúrese de que todos los niveles de líquidos en el vehículo sean normales, como aceite de motor, refrigerante, líquido de frenos, etc. Batería de almacenamiento y el estado de los cables.

Compruebe si hay fisuras en la caja de la batería, terminales corroídos o están sueltos y revisa las conexiones de los cables.

Inspección Interior

Compruebe y asegúrese de que lengüeta y la hebilla podrían abrocharse con seguridad. Asegúrese de que el cinturón de seguridad no esté deshilachado ni dañado.

Sobre todo, asegúrese de que los indicadores de los instrumentos y la función de desempañado funcionan correctamente.

Verifique que el pedal tenga suficiente recorrido libre.

Después de que el motor arranque

Antes de la conducción

Derrame de líquido:

Después de estacionar el vehículo durante unos instantes, compruebe si hay fugas de combustible, aceite, agua u otros líquidos en los bajos del vehículo. el goteo de agua por el uso del sistema de A.A. es normal

Conduciendo

Instrumentos:

Asegúrese de que las luces de advertencia roja y amarilla en tablero de instrumentos no estén encendidas.

Freno

Conduzca a baja velocidad con la seguridad, pise el pedal de freno y compruebe que los frenos son fiables, que el vehículo no se desvia de la carretera y que no hay ruido en los frenos.

Ruido:

Preste atención para comprobar si hay ruidos anormales en el vehículo.

Consejos para Conducir en Diferentes Condiciones

Conducir bajo la lluvia

Cuando llueva, conduzca con cuidado debido a la visibilidad reducida, las ventanas empañadas y las carreteras resbaladizas.

- La lluvia intensa puede dificultar la visibilidad, encienda los faros, las luces antiniebla y las luces de emergencia durante la conducción.
- El agua en los frenos afecta a rendimiento de frenado, debe aumentar la distancia entre el vehículo y disminuir la velocidad cuando se conduce con lluvia.
- No conduzcas con llueva a altas velocidades en la calzada, es probable que se forme deslización entre los neumáticos y la superficie de la calzada.

⚠ Al conducir en caminos resbaladizos, el frenado brusco, la aceleración y el giro pueden hacer que los neumáticos patinen, lo que reducirá el manejo del vehículo y provocará accidentes.

Conduciendo por el agua

Presta atención a la onda de agua por movimiento de los vehículos delanteros o por los vehículos que circulan en sentido inverso, que pueden hacer que el agua se supere profundidad máxima a vehículo No cruze el agua si la profundidad del agua alcance la parte inferior de la vehículocería del vehículo.

No abra ninguna puerta del vehículo mientras camina en el agua. De lo contrario, puede entrar el agua en el vehículo y dañar los sistemas electrónicos y el equipamiento interior del vehículo.

En ningún caso acelere antes de entrar en una calzada con charco. El vórtice creado al acelerar puede permitir que entre agua al vehículo y dañar el motor y otros componentes.

Cuando cruza en el agua, no fuerce arrancar el motor después de haber apagado, podría haber absorbido el agua el motor y causará daños irreversibles

Si tiene que cruzar por una carretera con charcos de agua, preste atención a las siguientes cuestiones:

- Antes de cruzar, debe estimar o sondear correctamente la profundidad del agua y las características de charcos, y no cruzar a charcos de agua donde no conoce estado de calzada
- Cambie a una marcha inferior y evite revoluciónes de motor elevadas.
- Elija un lugar plano y conduzca de manera constante y lenta sobre el camino encharcado a velocidad de caminata.
- Al conducir sobre agua, no pare ni cale el motor.
- Después de sumergirse en el agua, presione ligeramente el pedal del freno varias veces para secar los frenos y poder restaurar la fuerza de frenado.
- El barro de la banda de rodadura debe eliminarse inmediatamente después de vadear.
- El agua salada es corrosiva y las piezas del vehículo que se haya hundido por el agua salada deben enjuagarse con agua limpia.

Elementos básicos para conducir en invierno

Al descongelar las ventanillas traseras, tenga cuidado de no dañar las juntas y los plásticos de las ventanillas traseras.

Tenga especial cuidado al conducir por carreteras resbaladizas. Evite aceleraciones bruscas, giros bruscos y frenadas de emergencia. No utilice el control de crucero.

Cuando llegue el invierno, lleve a revisar el vehículo a un distribuidores BAIC autorizado.

Si intenta aumentar el efecto de frenado del motor por cambiar la marcha a inferior en calzada resbaladizas, las ruedas motrices pueden perder adherencia, lo que aumenta el riesgo de que los neumáticos patinen y accidentes.

Si el motor o el sistema de calefacción auxiliar están funcionando, debe asegurar el tubo de escape y la zona alrededor del vehículo están libres de nieve y hielo. Para garantizar que haya un suministro adecuado de aire fresco en el vehículo.

Si el tubo de escape está obstruido o mal ventilado, pueden entrar en el vehículo gases tóxicos como el monóxido de carbono (CO). Especialmente cuando un vehículo queda atrapado en la nieve, existe riesgo de sufrir lesiones mortales.

En caso de temperaturas de -20°C e inferiores, está prohibido cambiar a una marcha que no sea P sin arrancar el motor, de lo contrario el tablero de instrumentos indicará "Por favor, arranque el motor".

Prepárese para el invierno:

1. Debería cambiar con anticipación los líquidos adecuados para las bajas temperaturas:

- Utilice aceite con un valor de viscosidad adecuado para bajas temperaturas.
- Seleccione un refrigerante adecuado para bajas temperaturas;
- Seleccione un líquido lavaparabrisas anticongelante adecuado para bajas temperaturas.

2. Compruebe que los neumáticos tienen suficiente profundidad de la banda de rodadura;
3. en caso necesario, compra un juego de cadenas para neumáticos que se adapte a las ruedas delanteras;
4. Asegúrese de que la batería funciona correctamente;
5. Dependiendo del destino de la conducción, se recomienda llevar algunos instrumentos de emergencia : cuchillo deshielo, dispositivos de señalización intermitente, pequeñas palas, cables para arranque, bombas de inflado, etc.

Antes de conducir:

1. No fuerce abrir una ventanilla congelada ni mueva un limpiaparabrisas congelado; utilice agua caliente para derretir la zona congelada y limpie el agua inmediatamente para evitar que se congele;
2. Retire la nieve y el hielo de debajo de guardabarros.

Al conducir:

En los modelos con transmisión automática, si el vehículo se deja estacionar a bajas temperaturas durante un largo periodo de tiempo (por ejemplo, toda la noche), el vehículo puede arrancar con retraso para avanzar. Esta característica solo se nota después de un arranque en frío del vehículo y desaparece después de ponerse en marcha

No debe pisar el pedal del acelerador durante el retraso de arranque, y la transmisión puede resultar dañada si se pisa el acelerador a fondo.

Empiece a conducir con suavidad y elija una velocidad adecuada según las condiciones de la carretera.

En el estacionamiento:

Cuando estacione el vehículo en una superficie plana, cambie la marcha a "P" y asegúrese de accionar el freno de estacionamiento aunque estuviera bloqueadas por la piedra o similares objetos.

⚠ plique siempre el freno de estacionamiento al estacionar.

Elementos básicos de frenado

Nunca utilice el pedal del freno como reposapiés. Si apoya el pie sobre el pedal del freno mientras conduce, el sistema de frenos puede sobrecalentarse. Esto aumenta la distancia de frenado e incluso puede provocar un mal funcionamiento del sistema de frenos, lo que supone un riesgo de accidentes.

No pise el pedal del freno y el pedal del acelerador al mismo tiempo mientras conduce.

Pisar continuamente el pedal de freno se provoca un desgaste excesivo a las pastillas de freno.

Uso eficiente de los vehículos

- Mantenga sus neumáticos inflados a la presión correcta. Una presión de aire insuficiente provoca desgaste de los neumáticos y malgastar combustible.
- La alineación incorrecta no sólo provoca que los neumáticos se desgasten más rápido, sino que también aumenta la carga del motor y el consumo de combustible.
- No coloque objetos innecesarios en el vehículo. Las cargas excesivas aumentarán la carga del motor, lo que resultará en un mayor consumo de combustible.
- Acelere lenta y suavemente, evita el arranque brusco Intente cambiar a una marcha más alta y conducir.
- No coloca el pie en el pedal del freno, ya que puede provocar un desgaste previo de las pastillas de freno, sobrecalentamiento y gasto de combustible.
- Conduzca a baja velocidad con viento cruzado para que sea más fácil controlar el vehículo.
- Evite golpear al arcén de la carretera mientras el vehículo está en movimiento. Evite golpear el bordillo, y disminuya la velocidad en carreteras en mal estado y con montículos.
- Evite no conducir en las zonas que se encuentra el tráfico, evite acelerar y frenar intermitentemente, con esa manera se va malgastar el combustible. Evite las detenciones y frenados innecesarios, mantenga una velocidad constante. Conducir en conjunción con los semáforos para reducir el número de paradas. Intente conducir por carreteras sin semáforos. Mantenga una distancia adecuada con otros vehículos cuando conduzca para evitar frenadas de emergencia, lo que también reducirá el desgaste de los frenos.
- Evitar el lodo y otros artículos adheridos sobre el chasis del vehículo, que no sólo reducirá el peso de la carrocería, sino también evitará la corrosión. Realice el mantenimiento de su vehículo y manténgalo en buen estado de funcionamiento. El filtro de aire sucio, la holgura incorrecta de las válvulas, la bujía sucia, el aceite y la grasa sucios, etc. reducirán el rendimiento del motor y desperdiciarán combustible. Para una mayor vida útil de todos los componentes y reducir los costos operativos, haga que su vehículo reciba servicio a intervalos programados. Si conduce con frecuencia en condiciones difíciles, se deben acortar el kilometraje y los intervalos de mantenimiento.
- Al lavar el vehículo o atravesar charcos de agua, los frenos pueden mojarse. Debe conducir a baja velocidad y pise ligeramente el pedal del freno varias veces para secar los frenos para garantizar una conducción segura. Conduzca el vehículo con precaución.Si los frenos siguen sin funcionar con seguridad, detenga el vehículo cuando sea seguro y póngase en contacto con un distribuidores BAIC autorizado.

Antes de conducir, asegúrese de que el freno de estacionamiento se haya soltado por completo.

Tenga cuidado al acelerar, realizar cambios ascendentes o descendentes o al frenar sobre una calzada resbaladiza. La aceleración fuerte o frenar con el motor puede provocar que las ruedas patinen o que el vehículo gire.

No pise el pedal del freno mientras conduce, ya que puede provocar un sobrecalentamiento de los forros de los frenos, un desgaste innecesario y el malgastado de combustible.

Al conducir cuesta abajo, disminuya la velocidad del vehículo y cambie a una velocidad baja. Por favor recuerde que, si usa demasiado el freno, se sobrecalentará y no funcionará normalmente.

Al conducir, trate de evitar las secciones de agua profunda para evitar que los frenos se mojen.

Conducción de modo económico

La conducción de modo económico no sólo ahorra combustible, sino que también es una forma de conducir que protege el medio ambiente. A continuación le indicamos algunas medidas que podría adoptar para conducir de forma económica:

- Retire las cargas innecesarias antes de conducir.
- En la marcha, mantener la presión adecuada del neumático.
- Arranque con despacio y evite las aceleraciones y deceleraciones rápidas.
- Después de arrancar un vehículo frío, conduzca lentamente durante unos minutos y espere a que el motor se caliente antes de acelerar. Generalmente, no es necesario hacer funcionar el motor en el lugar para calentarlo.
- Planifique su ruta de conducción y elija buenas carreteras.
- Intente conducir a una velocidad económica.
- Elija la marcha correcta para tener una velocidad adecuada de conducción, no conduzca con marchas cortas y a altas velocidades.
- No abra las ventanas al conducir de gran velocidad.
- Utilice el aire acondicionado adecuadamente y reduzca el uso de equipos de música y otros aparatos eléctricos de alta potencia.
- Cuando se detenga durante un largo periodo de tiempo, apague el motor y evite el ralentí de largo tiempo.
- Mantenga su vehículo regularmente de acuerdo con los requisitos de mantenimiento para mantenerlo en buenas condiciones.

Descripción general del mantenimiento

Con el aumento de kilometraje, Vehículos y las piezas se desgastan gradualmente, el rendimiento técnico seguirá deteriorándose,con el fin de brindar buen rendimiento del vehículo, para mantener un alto precio del vehículo cuando quiera revenderlo, debe realizar el mantenimiento del vehículo.

El mantenimiento se divide en mantenimiento periódico y mantenimiento diario. El mantenimiento periódico debe realizarse en los distribuidors BAIC autorizados, mientras que el mantenimiento diario lo realiza principalmente el conductor.

Se deben seguir procedimientos operativos de seguridad al realizar cualquier operación de mantenimiento o inspección. Las operaciones incorrectas pueden causar fallas funcionales o daños al vehículo, o incluso accidentes.

Mantenimiento Regular

El mantenimiento oportuno y regular de los vehículos es una parte esencial del uso del vehículo. Por favor, consulte el Libro de Mantenimiento para el kilometraje o intervalos de tiempo y los elementos de mantenimiento para el mantenimiento periódico . También puede seguir el recordatorio del kilometraje de mantenimiento en el tablero de instrumentos (ver "Kilometraje de mantenimiento") y acudir a tiempo al distribuidors BAIC autorizados para que le realicen el mantenimiento periódico.

No realizar el mantenimiento periódico a tiempo puede reducir la rendimiento del vehículo, causar daños y perder el derecho a reclamar la garantía.

Mantenimiento diario

El mantenimiento de rutina es un elemento que debe revisarse antes de conducir normalmente todos los días. Con el fin de garantizar que el vehículo pueda funcionar de forma continua y normal. Es responsabilidad del conductor realizar el mantenimiento de rutina.

El mantenimiento diario y la revisión pueden ser realizados por el propio conductor o en un distribuidor BAIC.

Precauciones de mantenimiento diario

El conductor debe prestar atención a la seguridad y obedecer las normas de seguridad al realizar el mantenimiento diario para evitar lesiones o daños al vehículo.

Si es necesario desmontar, montar o reemplazar piezas del vehículo, el mantenimiento del vehículo debe ser realizado por profesionales. Si tiene alguna pregunta sobre el mantenimiento y la reparación del vehículo, solicita la ayuda a un distribuidores BAIC autorizado

Si debe arracanr el motor en un lugar cerrado, como un garaje, asegúrese de que haya una ventilación adecuada para extraer los gases de escape.

Antes de las operaciones de mantenimiento diario, debe quitarse la ropa holgada, recogerse el cabello largo, quitarse las pulseras, relojes y otras joyas y usar guantes.

⚠ Durante las inspecciones diarias o el mantenimiento periódico, los objetos extraños en el compartimiento del motor deben retirarse a tiempo y no se deben dejar objetos o herramientas inflamables, como guantes y trapos, en el compartimiento del motor. Los artículos que se dejan atrás pueden provocar fallas o daños en el motor, o incluso provocar un incendio.

⚠ El motor y el sistema de escape generarán altas temperaturas durante el funcionamiento, lo que puede provocar quemaduras fácilmente. Por lo tanto, debe esperar por lo menos 30 minutos después de apagar el motor para permitir que el motor y el sistema de escape se enfríen antes de realizar los trabajos de mantenimiento diario.

⚠ No permita que objetos que produzcan chispas, llamas o chispas se acerquen a las piezas del sistema de combustible y a las baterías.

⚠ Antes de realizar el mantenimiento diario , estacione el vehículo en una zona segura, sobre una superficie plana y tener suficiente soporte, con el freno de estacionamiento accionado. No realice operaciones de mantenimiento diario en zonas inseguras o en rampas, como zonas de mucho tráfico, de tránsito de peatones, cerca de zonas con peligro de inflamación y explosión.

⚠ Nunca realiza la operación debajo del vehículo mientras esté levantado por el gato. Si el personal debe revisar por debajo del vehículo, soporte con una gato de seguridad.

⚠ Evite el contacto directo de la piel con aceite de motor o refrigerante usado.

⚠ No desconecte ni conecte los cables de la batería u otros enchufes de componentes eléctricos cuando el botón de arranque/parada esté en el modo "RUN".

⚠ La presión en el conducto de combustible sigue siendo alta cuando el motor está apagado, no desmonte el conducto de combustible y lleve a revisar su vehículo a un distribuidores BAIC autorizado sobre el sistema de combustible .

Artículos de mantenimiento exterior de rutina del vehículo.

Puertas y capó

Compruebe que todas las puertas, el portón del motor y la tapa del maletero se abren y cierran correctamente.

Verifique que todas las cerraduras de las puertas funcionen correctamente. Lubrique las bisagras y la cierredura de las puertas según sea necesario.

Después de confirmar que el gancho del pestillo del capó del motor está abierto, el gancho de seguridad aún puede mantener el capó del motor cerrado.

Neumático

Antes de realizar viajes largos, compruebe que los neumáticos no estén dañados, agrietados o excesivamente desgastados, mida la presión de aire con un manómetro y ajuste la presión de aire de todos los neumáticos (incluye la rueda de repuesto) a los valores especificados (ver "Neumáticos y ruedas").

Luces del vehículo

Compruebe y asegúrese de que los faros, las luces de freno, las luces de posición, los intermitentes y otros dispositivo de iluminación funcionan correctamente y están bien sujetos.

Entrada de aire acondicionado

La entrada de aire acondicionado está situada en la parte inferior derecha del parabrisas delantero. El aire del exterior del vehículo se aspira desde la entrada de aire del aire acondicionado y ingresa al vehículo a través del sistema de aire acondicionado.

Las hojas y otros residuos de los paneles de ventilación del aire acondicionado deben limpiarse periódicamente: especialmente en tiempo lluvioso y nevado, la nieve del parabrisas delantero y los paneles de ventilación del parabrisas delantero deben retirarse lo antes posible para garantizar que las entradas de aire y los canales de agua del aire acondicionado están claras. . De lo contrario, el drenaje del canal de agua puede obstruirse, afectando al efecto del aire acondicionado o incluso provocando un mal funcionamiento del sistema de aire acondicionado.

Artículos de mantenimiento interior del vehículo de rutina

Freno de Estacionamiento

Tire el interruptor de estacionamiento electrónico para asegurarse de que la acción de estacionamiento es fiable.

Volante de dirección

Compruebe si el volante gira normal, si siente pesada al girar la dirección o si hay ruidos anormales.

Pedal de acelerador

Compruebe que el pedal del acelerador funciona correctamente, que no se atasca ni tener fuerza desigual al pedal del acelerador, y que la alfombrilla no interfiere en el funcionamiento del pedal del acelerador.

Pedal de freno de servicio

Compruebe que el pedal del freno funciona correctamente, que hay espacio suficiente debajo del pedal del freno cuando está pisado a fondo y que alfombrillas no interfiere con el funcionamiento del pedal del freno.

Cinturón de seguridad

Compruebe que todo componentes del cinturón de seguridad (por ejemplo, la hebilla, lengüeta metálica y el retractor) funcionan correctamente y están bien ajustadas. Compruebe si las correas del cinturón de seguridad hay grietas, abrasiones, desgaste o daños.

Limpieza y mantenimiento de instrumentos y piezas de plástico

Limpie periódicamente las superficies del tablero y componentes de plástico con un paño limpio y suave. y podrían protegerse pulverizando una cantidad adecuada de cera para tablero.

Puede limpiar las manchas con un limpiador especial para plásticos sin disolventes.

⚠ Nunca usar el limpiador que contiene el solvente para limpiar la superficie del panel de instrumentos y del módulo de la bolsa de aire de seguridad Limpieza. Se podría dañar el material de la superficie del módulo del airbag, lo que podría provocar lesiones graves a un ocupante cuando se despliegue el airbag.

Limpieza y mantenimiento del cuero.

Elimine el polvo de la superficie de cuero con una aspiradora y limpie el cuero con un paño suave húmedo y séquelo con otro paño suave y seco. Cuando esté completamente seco, puede aplicar con una cantidad adecuada de acondicionador para cuero.

Si la limpieza anterior no es suficiente para eliminar las manchas, puede utilizar un limpiador especial para cuero para limpiarlo.

Después de limpiarlo con un limpiador de cuero, séquelo lo antes posible con un paño suave y seco.

Nunca deje un paño empapado de quitamancha en ninguna parte de la cabina por largo tiempo para evitar la decoloración o la rotura de la resina o las fibras de la tela.

Ítems de mantenimiento diario.

Testigo de advertencia, luces indicadoras y zumbadores.

Asegúrese de que todas los testigo de advertencia, indicadores y timbres estén funcionando correctamente.

Desempañador / deshielo del parabrisas

Al operar el sistema de aire acondicionado, verifique que el aire salga por las rejillas de deshielo y desempañamiento de manera adecuada y en cantidad suficiente.

Limpiaparabrisas y lavador

Compruebe que el limpiaparabrisas y el lavaparabrisas funcionan correctamente. Si el limpiaparabrisas no funciona bien, debe cambiar las escobillas inmediatamente por un distribuidores BAIC autorizado.

Líquido lavaparabrisas

Compruebe si hay suficiente líquido lavaparabrisas en el depósito.

Fuga de líquido

Después de que el vehículo haya estacionado durante un período de tiempo, compruebe debajo del vehículo si hay derrame de combustible, aceite, refrigerante u otros líquidos; es normal que gotee después de utilizar el aire acondicionado. Si hay una fuga o un olor perceptible de gasolina, revisa y póngase en contacto inmediatamente con un distribuidores BAIC autorizado para revisar.

Nivel de líquido de frenos

Asegúrese de que el nivel del líquido de frenos en el depósito se encuentra entre las líneas MIN y MAX.

Líquido de calentamiento del motor

Cuando el motor se haya enfriado, verifique el nivel de refrigerante en el depósito.

Aceite de motor

Estacione el vehículo en un lugar plana y firme, espera 10 minutos tras apague el motor y compruebe el nivel de aceite con la varilla de nivel de aceite (consulte "Cómo comprobar el nivel de aceite del motor").

Correa de accesorios del motor

Asegúrese de que las correas de los accesorios no estén desgastadas, flojas, agrietadas o engrasadas.

Cabina del motor

Plano de distribución de la sala de máquinas.

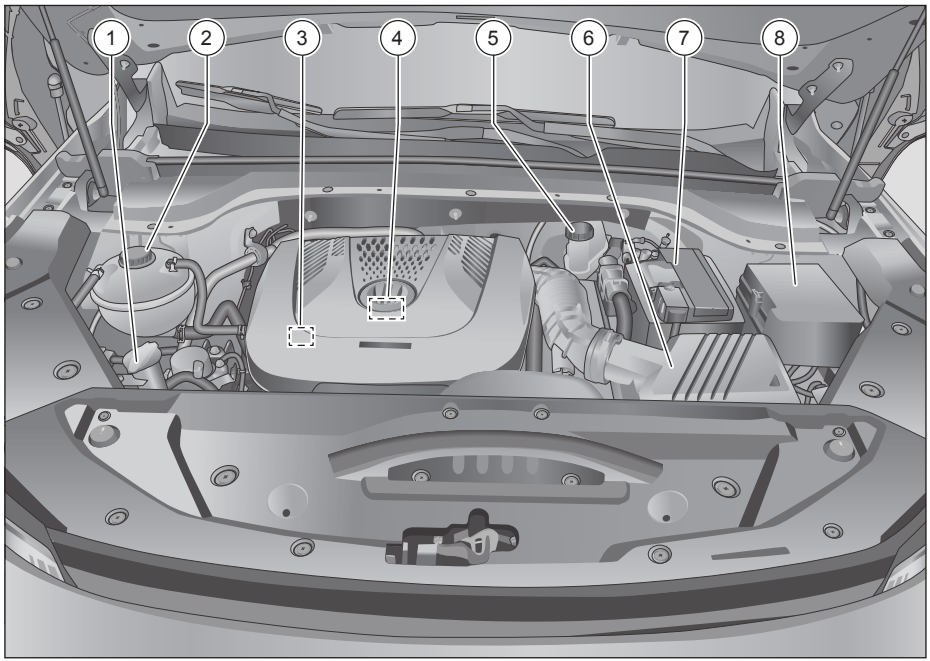

1. Tapón de llenado de depósito de líquido lava-parabrisas
2. Tapón de llenado de depósito de refrigerante del motor
3. Varilla de nivel de aceite del motor
4. Tapón de llenado de aceite del motor
5. Tapón de llenado de depósito de líquido de frenos
6. Filtro de aire
7. Acumulador
8. Caja de fusible de cabina de motor

Instrucciones de seguridad para trabajar en el capó del motor

El compartimento del motor es una zona peligrosa. No opere en el compartimento del motor sin las herramientas adecuadas si no está familiarizado con las operaciones y las precauciones generales de seguridad. Deje todas operarciónes en manos de un distribuidor BAIC. Un trabajo inadecuado puede provocar lesiones.

Antes de realizar cualquier trabajo en el compartimento del motor, haga lo siguiente:

1. Estacione el vehículo en una zona segura, sobre una superficie plana y tenga soporte firme;
2. Accione el freno de estacionamiento, ponga la marcha en "P" o punto muerto, apague el motor y espere a que se enfríe;
3. Mantenga a los niños lejos del vehículo;
4. Abra el capó de la sala de máquinas;
5. Asegúrese de que el vehículo no se patine involuntariamente.

⚠ No abra la tapa del compartimento del motor si se ve vapor o refrigerante saliendo del compartimento del motor para evitar quemaduras. No abra la trampilla hasta que el motor se haya enfriado y no se vean vapores ni líquido refrigerante.

⚠ Si debería trabajar mientras el motor está arrancando o en marcha, tenga cuidado para evitar que el operador se lesione con piezas giratorias como correas de accesorios, generadores, ventiladores de refrigeración y sistemas de encendido de alto voltaje.

⚠ No toque el ventilador de refrigeración, que está controlado por temperatura y puede encenderse automáticamente aunque el motor esté apagado.

⚠ Si nesecita revisar o operar debajo del vehículo, tome las medidas necesarias para evitar que el vehículo deslize o sujételo con soportes adecuados. En este caso no es recomendable levantar el vehículo con el gato equipado para evitar lesiones que se encuentre debajo del vehículo.

⚠ No realice operaciones como revisar y agregar aceite en el compartimiento del motor cuando el motor esté sobrecalentado para evitar lesiones o quemaduras al operador, o incluso un incendio.

⚠ Al añadir cualquier tipo de los liquidos, no mezcle los distintos liquidos, ya que puede provocar graves averías al vehículo.

⚠ Revise el vehículo en busca de fugas de aceite. Evite el derrame del aceite sobre el motor o el tubo de escape calientes, ya que podría causar un incendio.

Líquido de calentamiento del motor

El uso correcto del refrigerante puede prevenir la corrosión, la cavitación y las fugas, evitar que el radiador hierva, evitar que se incruste y se congele, etc., hacer que el sistema de refrigeración esté siempre en el mejor estado de funcionamiento y garantizar la temperatura de funcionamiento normal del motor.

No está permitido conducir el vehículo sin refrigerante del motor, ya que esto podría provocar la avería del vehículo.

Testigo de advertencia de temperatura elevada del refrigerante del motor

Si la temperatura del refrigerante del motor es demasiado alta, la luz de advertencia se enciende mientras conduce, significa que la temperatura del refrigerante del motor es demasiado alta.

No continúe conduciendo con el testigo de advertencia de sobrecalentamiento de la temperatura del refrigerante del motor encendido, ya que podría provocar el sobrecalentamiento del motor y dañarlo seriamente.

Comprobación del nivel de refrigerante del motor

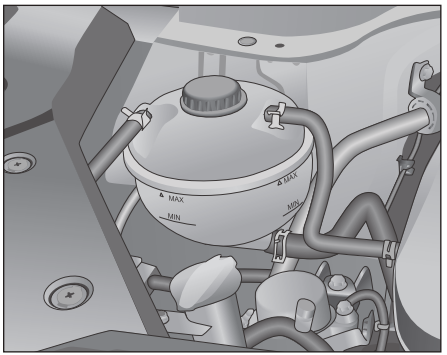

Compruebe el nivel de refrigerante después de que el motor se haya enfriado.

MAX: marca para el límite superior de refrigerante.

MIN: marca para el límite inferior de refrigerante.

El nivel de refrigerante debe estar entre las marcas MÁX y MÍN colocadas a un lado del depósito de refrigerante

Si el nivel del líquido es inferior a la marca del límite inferior, se debe agregar a tiempo el tipo especificado de refrigerante.

Reposición de refrigerante del motor

Compruebe el nivel de refrigerante después de que el motor se haya enfriado. Si observa que falta poca cantidad de refrigerante, abra el tapón de llenado del depósito de refrigerante y agrega refrigerante entre la marca de límite superior y la marca de límite inferior de refrigerante.

Si falta una gran cantidad de refrigerante o si falta con frecuencia, haga revisar el sistema de refrigeración del vehículo en un distribuidores BAIC autorizado.

No abra el tapón de llenado del depósito de refrigerante hasta que el motor se haya enfriado, ya que en ese momento la temperatura del refrigerante es muy alta y al abrirlo puede salir rociado refrigerante caliente o el vapor, causando quemaduras al personal.

No mezcle diferentes modelos o marcas de refrigerante, y no aagrega otros líquidos o aditivos al refrigerante, de lo contrario el motor puede resultar dañado.

Si el líquido refrigerante en el depósito de refrigerante está descolorido, debe cambiar el líquido refrigerante a tiempo.

Por favor, haga reponer y cambiar el refrigerante del motor en un distribuidores BAIC autorizado.

Reemplazo de refrigerante del motor

Por favor, consulte la "Libro de Mantenimiento" para cambio periódico del refrigerante del motor, y haga cambiar por un distribuidores BAIC autorizado.

En invierno o en zonas de frío intenso, debe cambiar un refrigerante con mayor capacidad anticongelante y adecuado a la temperatura para evitar la congelación del motor.

El refrigerante debe mantenerse en recipientes cerrados fuera del alcance de los niños.

Aceite de motor

Instrucciones generales

Consulte las regulaciónes en el Libro de Mantenimiento para los cambios periódicos de aceite del motor, y Esto debe realizarlo por los distribuidors BAIC autorizados. Sólo cambiando el aceite del motor según las normas se puede garantizar la vida útil del motor.

Cuando compres el aceite de motor, compruebe si la especificación que figura en etiqueta exterior del aceite es aplicable al motor del vehículo y al entorno de uso correspondiente.

El modelo de aceite de motor del vehículo es SP/C5 0W-20.

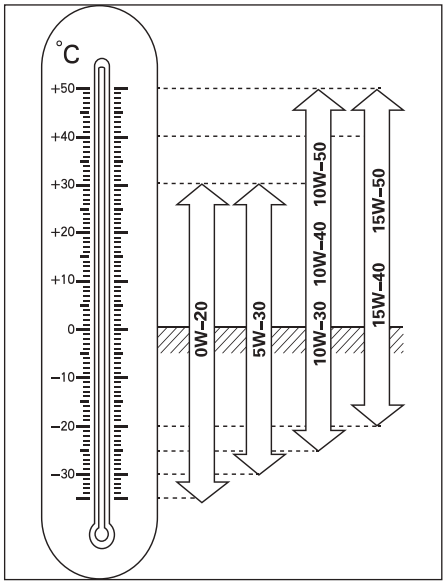

Valores de viscosidad SAE recomendados para aceites de motor

Elija el aceite de motor adecuado según las diferentes temperaturas ambientales.

Testigo de advertencia de la presión de aceite del motor

Si el testigo de advertencia de la presión de aceite del motor permanece encendido después de arrancar el motor, ese indica que existe un fallo en el sistema de lubricación del motor, debe apagarse el motor inmediatamente y comprobarse el nivel de aceite del motor.

Si el nivel de aceite es normal pero el testigo sigue encendido, no debe continuar la conducción, apague el motor y póngase en contacto con un distribuidor BAIC para que revisen el sistema de lubricación del motor.

Sigue conduciendo después de que se encienda el testigo de advertencia de la presión de aceite del motor podría causar graves daños al motor.

Cómo comprobar el nivel de aceite del motor

Revise el nivel de aceite mediante el medidor de aceite.

1. Estacione el vehículo en terreno llano y sólido;
2. Arranque el motor y caliéntelo hasta que la temperatura del motor alcance la temperatura normal de funcionamiento (unos 5 minutos);
3. Apague el motor y espere al menos 10 minutos para que el aceite del motor vuelva al cárter;
4. Saque la varilla de nivel de aceite en sentido vertical, limpie las manchas de aceite en la varilla con un paño y vuelva a introducir la varilla hasta el fondo;
5. Extraiga de nuevo la varilla de nivel de aceite y compruebe que el nivel se encuentra entre las marcas de límite superior e inferior.

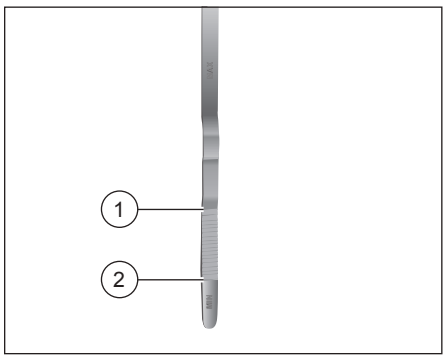

① : Marca de límite superior de aceite

② : Marca límite inferior de aceite

El funcionamiento del motor consume una determinada cantidad de aceite, según el estilo de conducción y estado del vehículo. Por lo tanto, el nivel de aceite debe controlarse regularmente, preferiblemente al agregar combustible y antes de viajes largos.

Recarga de aceite de motor

1. Estacione el vehículo en terreno llano y sólido;
2. Abra el capó de la sala de máquinas;
3. Retire la tapa del embellecedor del motor;
4. Antes de llenar el aceite del motor, utilice el aire comprimido a alta presión para eliminar el polvo del tapón de llenado;
5. Coloque un paño alrededor de llenado para evitar que el aceite derrame sobre el motor, gira el tapón de llenado en sentido antihorario ① , limpie el polvo de la zona del ventilador de llenado de aceite con un paño limpio y húmedo, y utilice aire comprimido a alta presión para limpiar la zona del ventilador del tapón de llenado y las juntas tóricas de cualquier resto de polvo o partículas antes de volver a llenar el aceite del motor.

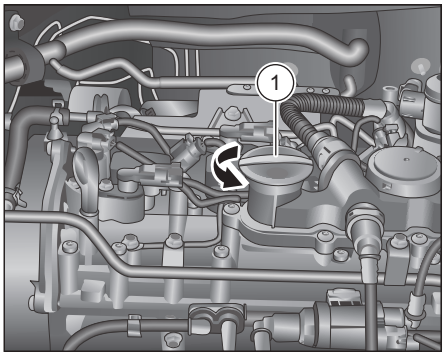

6. Para evitar el llenado excesivo de aceite, el aceite debe agregar en forma de pequeñas cantidades pero varias veces, cada vez debe agregar una pequeña cantidad de aceite y debe comprobar el nivel de aceite (el aceite tarda unos minutos en fluir hasta el fondo de aceite);
7. Cuando el nivel de aceite alcance la marca superior, deje de llenar el aceite y apriete el tapón de llenado de aceite en el sentido horario;
8. Guarde el paño y limpie alrededor de la boca de llenado.

Si el nivel de aceite del motor excede la marca del límite superior, no arranque el motor. De lo contrario, el catalizador y el motor podrían resultar dañados. Si rellena demasiado, póngase en contacto con un distribuidores BAIC autorizado para sacar el exceso de aceite.

El aceite de motor es una sustancia altamente inflamable. Tenga cuidado de no derramar aceite sobre el motor o los sistemas de emisión calentado.

Reemplazar el aceite de motor

Asegúrese de cambiar el aceite del motor periódicamente según la "Libro de mantenimiento".

Haga cambiar el aceite de motor por un distribuidores BAIC autorizado.

Si el vehículo se conduce en condiciones adversas, tales como:

- Conducción frecuente de distancias cortas.
- Conducción al ralentí durante largos periodos de tiempo (por ejemplo, en taxi).
- Conducir en zonas polvorientas.
- A menudo arrastran un remolque.
- Conducir en zonas alpinas.

A continuación, se debe aumentar más mantenimiento entre cada mantenimiento periódico o acortar los intervalos de mantenimiento entre los mantenimiento periódicas.

Es normal que el color del aceite de motor nuevo cambie rápidamente después de que el motor haya marchado durante un periodo de tiempo y no es necesario cambiar el aceite

El tratamiento del aceite de motor usado es una tarea muy especializada que requiere los conocimientos profesionales y las herramientas especiales. Se recomienda que los distribuidores BAIC autorizados realicen el reciclaje.

El aceite de motor usado es extremadamente nocivo para el medio ambiente y el agua potable. No vierta aceite de motor usado por el desagüe ni sobre el suelo o el césped.

No mezcle diferentes modelos o marcas de aceite de motor.

El llenado insuficiente de aceite de motor puede dañar el motor; el llenado excesivo de aceite de motor tambien puede dañar el motor y el catalizador.

En invierno o en zonas frías, cambie el aceite del motor por un aceite más resistente a la congelación y compatible con la temperatura ambiente para facilitar el arranque del motor a baja temperatura y tener buena lubricación.

Sigue conduciendo después de que se encienda el testigo de advertencia de la presión de aceite del motor podría causar graves daños al motor.

No cambie el aceite del motor usted mismo sin los conocimientos y herramientas profesionales pertinentes.

Tenga cuidado de no tocar la manguera del radiador al comprobar o añadir aceite de motor, ya que la manguera del radiador está caliente y podría quemarle.

Si tu piel está manchada con aceite de máquina, límpiala a fondo.

No agrega ningún tipo de aditivo al aceite del motor , ese podría dañar el motor .

El tapón de agregación de aceite debe estar siempre apretado para evitar que el aceite se derrame y provoque un incendio cuando el motor esté en marcha.

Líquido de freno

Instrucciones generales

El líquido de frenos se utiliza para transmitir presión en el sistema de frenado hidráulico de un vehículo.

Si el nivel de líquido de freno bajará bastante o largará la distancia de frenado, acude al distribuidores BAIC autorizado para la revisión.

El líquido de frenos es muy absorbente y debe almacenarse en un recipiente hermético para evitar que absorba agua y se deteriore.

El líquido de frenos debe almacenarse fuera del alcance de los niños. Si se encuentra una ingestión accidental de líquido de frenos, solicita ayuda médica de inmediato.

Evite el contacto del líquido de frenos con la piel o los ojos. En caso entra líquido en los ojos, enjuáguelos con agua limpia y solicite ayuda médica lo antes posible

Evite que el líquido de frenos entre en contacto con la pintura del vehículo, ya que podría estropearla.

Evite que el líquido de frenos entre en contacto con motor caliente, podría causar incendio.

Testigo de advertencia del sistema de frenos / testigo del líquido de frenos encendido

Si durante la conducción se enciende el testigo de advertencia de avería del sistema de frenos/nivel bajo de líquido de frenos, se indica un fallo del sistema de frenos o un nivel bajo de líquido de frenos.

Si la luz de advertencia se enciende mientras conduce, no pise el pedal del freno repetidamente, sino que detenga el vehículo con seguridad y compruebe el nivel del líquido de frenos tan pronto como sea posible. Si es necesario, comuníquese con un distribuidores BAIC autorizado para inspeccionar el sistema de frenos.

Comprobación del nivel de líquido de frenos

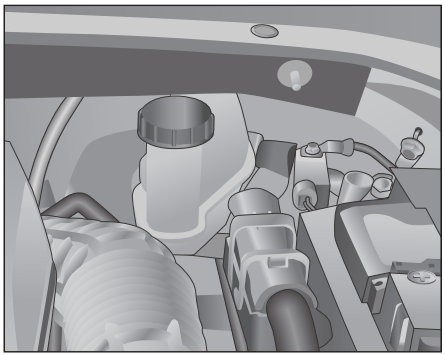

Observe la línea de marca en el depósito de líquido de frenos.

MAX: marca el límite superior del líquido de frenos.

MIN: marca el límite inferior del líquido de frenos.

El nivel del líquido de frenos debe estar entre las marcas de límite superior e inferior.

Si el nivel del líquido desciende significativamente en un corto periodo de tiempo, indica que hay una fuga en el sistema de frenado, por eso debe ponerse en contacto con un distribuidors BAIC autorizados lo antes posible para que revisen el sistema de frenado.

Recarga de liquido de frenos

Si el nivel de líquido está por debajo de la marca del límite inferior, agregue líquido de frenos.

⚠ Está prohibido mezclar diferentes marcas o modelos de líquidos de frenos o utilizar líquidos de frenos usados, para no reducir el rendimiento de frenado y provocar el fallo del sistema de frenos.

Cambia el líquido de frenos en un distribuidores BAIC autorizado.

⚠ El nivel del líquido de frenos no debe sobrepasar la marca de límite superior "MAX" para evitar el desbordamiento, que podría provocar la corrosión de la pintura, la contaminación de piezas o incluso un incendio.

cambio de líquido de frenos

Para garantizar el funcionamiento del sistema de frenado, el líquido de frenos debe cambiarse periódicamente según las regulaciones en el Libro de Mantenimiento. Diríjase a un distribuidores BAIC autorizado para reemplazar el líquido de frenos.

⚠ Si no se cambia el líquido de frenos en el periodo especificado, el sistema de frenos puede fallar y provocar un accidente grave.

⚠ Si el nivel del líquido de frenos está por debajo de la marca del límite inferior del depósito, no conduzca el vehículo para evitar provocar un accidente.

⚠ Si el líquido de frenos se deja en el sistema hidráulico durante muchos años sin ser cambiado, el líquido de frenos también se deteriorará, se causa la resistencia al aire en los conductos de freno al frenar, afectando al rendimiento del frenado y a la seguridad de la conducción, pudiendo incluso provocar un fallo completo del sistema de frenos, lo que podría causar un accidente.

Acumulador

Instrucciones y testigo de advertencia de la batería

1		Se prohíbe el uso de llamas abiertas, chispas, luz brillante y fumar en el lugar de trabajo.
2		Lleve protección para los ojos prevista para proteger contra salpicaduras de ácido.
3		Mantenga las baterías lejos del alcance de los niños.
4		Las baterías contienen ácido sulfúrico, el cual es altamente corrosivo. Impida que el ácido entre en contacto con los ojos, la piel y la ropa.
5		Lea detenidamente y siga las siguientes instrucciones al manejar la batería
6		El hidrógeno, un gas altamente combustible, está siempre presente en las células de la baterías y puede explotar si se enciende

⚠ Está prohibido acercar a la batería de los objetos con chispas, llamas o chispas.

⚠ Evita el cortocircuite de la batería, de lo contrario, las chispas generadas por el cortocircuito pueden lesionar al operador.

⚠ Si le entra ácido en los ojos, enjuáguelos con agua limpia durante al menos unos 15 minutos y solicite ayuda médica lo antes posible Si le entra ácido en la ropa o piel, enjuáguelos con agua limpia despues de limpiar con paño Si bebe ácido por si caso, solicite ayuda médica lo antes posible.

⚠ Antes de manejar la batería, se debe eliminar cualquier tipo electricidad estática, que podría producir una chispa y inflamar los gases explosivos de la batería.

⚠ Las baterías contienen ácido sulfúrico, el cual es altamente corrosivo. Impida que el ácido entre en contacto con los ojos y mano. No puede invertir la batería, de lo contrario el líquido ácido puede fluir afuera desde el agujero de escape.

⚠ Mantenga las baterías lejos del alcance de los niños.

Requisito medio ambiental

Las baterías contienen contaminantes. Es ilegal desechar las pilas con los residuos domésticos. Las baterías deben recogerse por separado y reciclarse de forma respetuosa con el medio ambiente.

Deseche la batería de forma respetuosa con el medio ambiente. Envíe la batería agotada al distribuidores BAIC autorizado o a un centro especial de reciclaje de baterías usadas.

Comprobación de la batería

1. Compruebe la fijación de la batería
2. Compruebe que los conectores de los cables positivo y negativo de la batería si están sueltos o están corrosivos.
3. Compruebe que la capa del aislamiento de los cables positivo y negativo de la batería si está dañado.
4. Mantenga la superficie de la batería seca y limpia para evitar la obstrucción del respiradero de la batería.

Si el vehículo necesita recorrer durante una larga distancia o la batería ha sido utilizada durante más de un año, debe ser revisar la carga de la batería en el distribuidores BAIC autorizado.

Arranque con puente

Si necesita arrancar el motor con pinzas de puente, consulte "Arranque con pinzas de puente". Si el motor no arranca con puente, deberá cambiar la batería. Comuníquese con un distribuidores BAIC autorizado para reemplazar la batería.

El acumulador carga.

Si el vehículo se estaciona durante mucho tiempo sin ser utilizado, o se arranca con frecuencia, o se conduce a menudo para distancias cortas en temperaturas bajas, puede hacer que la batería pierda energía y no podría arrancar el vehículo, y necesitará una carga adicional. Diríjase a un distribuidores BAIC autorizado para realizar la carga.

⚠ No cargue la batería cuando no haya sido extraída, de lo contrario los componentes eléctricos del vehículo podrían resultar seriamente dañados.

⚠ En ambientes fríos, si la batería está congelada, no intente cargarla, ya que existe riesgo de explosión.

Protección de invierno

La batería podría proporcionar menos potencia de arranque a bajas temperaturas que la temperatura ambiente Al inicio de invierno, lo mejor es revisar la batería del vehículo en un distribuidors BAIC autorizados y cargarla o cambiarla en caso necesario.

Cargue completamente la batería para evitar que la batería se dañe en una zona de bajas temperaturas. Para garantizar la eficiencia de la batería, debe revisarse periódicamente.

Si el vehículo permanece estacionado en condiciones de frío extremo durante varias semanas o más, la batería del vehículo debe extraerse y guardarse en una habitación de temperatura ambiente para evitar posibles daños.

El vehículo no ha sido utilizado durante mucho tiempo.

Cuando el vehículo no se utiliza durante más de un mes, debe desconectar el cable negativo de la batería y la batería debe recargar una vez al mes.

Si el vehículo no se utiliza durante mucho tiempo y no haya cargado la batería, se deja funcionar debido a la autodescarga.

Reemplazo de batería

Siempre lea detenidamente y siga las instrucciones al manejar la batería y cumple con las advertencia de seguridad

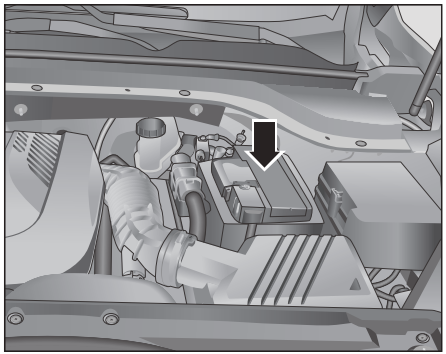

Al reemplazar la batería, asegúrese de que la batería esté instalada correctamente. Asegúrese de que la bandeja de la batería y la placa de presión estén correctamente aseguradas, asegurese que la batería no se mueva en caso de accidente o frenado de emergencia.

Al extraer la batería, retire primero el conector del sensor de batería inteligente (IBS), después remueve el cable negativo y, por último, el cable positivo. Apague todos los equipos eléctricos del vehículo antes de volver a conectar la batería. Conecte primero el cable positivo, luego el negativo y, por último, el conector del sensor de batería inteligente (IBS).

⚠ Sustituya la batería únicamente por un modelo prototipo original de fábrica para garantizar que la función "Smart Power Manager" funcione correctamente.

⚠ El desmontaje e instalación de la batería requiere el conocimiento especifico y herramientas, ya que la batería y la caja de fusibles pueden resultar dañadas en determinadas circunstancias. Se recomienda llevar a revisar el vehículo a un distribuidores BAIC autorizado.

Recomendaciones para el mantenimiento de la batería y la prevención de pérdidas anormales de energía:

- Después de parar el vehículo y apagar el motor, asegúrese de que todas las puertas y luces están cerradas, y bloquea el vehículo a tiempo, ese es la mejor forma de ahorro de energía del vehículo en modo antirrobo.
- Evite el uso prolongado de los dispositivos eléctricos (equipo de música del vehículo, luces, fuente de alimentación de 12 V, aire acondicionado, etc.) para evitar que se agote la batería causar no podría arrancar el motor .
- Si el vehículo no se utiliza durante mucho tiempo, recomendamos que quitar el terminal negativo de la batería para evitar que la corriente estática causará daños en la batería de el vehículo.
- Si el kilometraje diario es corto o se conduce nocturna prolongada, es necesario cargar regularmente la batería fuera del vehículo
- Está prohibido modificar o añadir dispositivos eléctricos al vehículo para evitar añadir corriente estática adicional a la batería y provocar daños en la misma.
- Si tiene dificultades para arrancar el vehículo, debe acudir a tiempo al Centro de Servicio BAIC para que revisa profesionalmente la batería y la carguen de forma segura, de lo contrario, la vida útil de la batería se reducirá considerablemente si la batería se encuentra un estado de pérdida de potencia durante un largo período de tiempo.

Lavaparabrisas y limpiaparabrisas

Se agregó líquido limpiaparabrisas

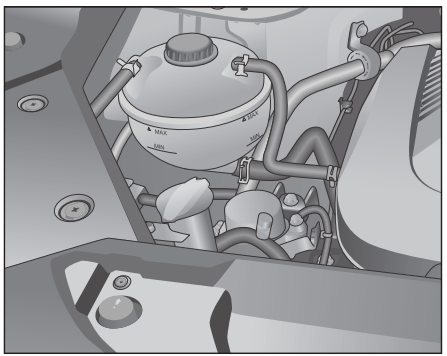

El lavaparabrisas será suministrada el liquido del depósito de líquido lavaparabrisas situado en el compartimento del motor. Si se utiliza el lavaparabrisas y la boquilla del lavaparabrisas sólo pulveriza líquido de forma intermitente o no lo pulveriza nada, es posible que falte líquido lavaparabrisas. Si el nivel del líquido lavaparabrisas es demasiado bajo,

El líquido de lavado debe añadirse al depósito a su debido tiempo.

Si el sistema lavaparabrisas sigue no funcionar después de haber añadido suficiente líquido lavapa-

rabrisas, póngase en contacto con un distribuidores BAIC autorizado para revisión y reparación.

Para obtener buenos resultados de lavado, utilice un líquido de lavado especial. Cuando agregue líquido de lavado, agréguelo lentamente.

⚠ Siga siempre procedimientos operativos seguros cuando trabaje en el compartimiento del motor.

⚠ No añada refrigerante ni ningún otro aditivo al líquido lavaparabrisas, de lo contrario podría dejar manchas al lavar el cristal, lo que afectará seriamente al campo de visión y provocará accidentes.

El líquido especial del lavaparabrisas debe repostar a tiempo para evitar el barrido en seco sin agua, de lo contrario, la escobilla se dañará y el parabrisas se rayará.

Cuando la temperatura ambiente es inferior a 0 °C, se debe utilizar un líquido de lavado con la capacidad anticongelante correspondiente.

⚠ Nunca permita que entre suciedad en el líquido lavaparabrisas, ya que esto puede obstruir o dañar las boquillas del lavaparabrisas.

Inspección de la boquilla del depurador

Si se encuentra suciedad cerca de la boquilla del lavaparabrisas, límpielos a tiempo, de lo contrario, puede afectar el funcionamiento del lavaparabrisas.

Coloque el botón de arranque/parada sin llave en el modo "RUN", tire el interruptor de limpiaparabrisas y lavaparabrisas para pulverizar líquido en los lavaparabrisas delantero y trasero, y observe la presión y la posición de pulverizar. Si la presión de pulverización del agua es demasiado baja o la posición de pulverización es incorrecta, diríjase a un distribuidores BAIC autorizado para su reparación.

Revisa y limpieza de las escobillas limpiaparabrisas

La contaminación del parabrisas o de la escobilla disminuye la eficacia del limpiaparabrisas. Las principales fuentes de contaminación son el polvo, los sedimentos, los insectos, la savia de los árboles y la cera del agua utilizada en las lavadoras de vehículos. Si las escobillas no haga barrido bien, el parabrisas y deben limpiar las escobillas con un detergente de buena calidad o un detergente suave, y después limpiar completamente con agua.

Los pasos para limpiar las escobillas de limpiaparabrisas son los siguientes:

1. Cuando el botón de arranque/parada sin llave está en la posición "OFF", tire los limpiaparabrisas delanteros hasta la posición "MIST" en 30 segundos y los limpiaparabrisas delanteros moverá automáticamente la posición de servicio;
2. Levante el brazo del limpiaparabrisas hacia fuera
3. Sujete el brazo del limpiaparabrisas;
4. Limpie cuidadosamente el polvo y la suciedad de la escobilla y de la superficie del parabrisas con un paño suave;
5. Después de la limpieza, vuelva a colocar con cuidado el brazo del limpiaparabrisas en su posición original;
6. Presiona el botón de arranque/parada sin llave en modo "RUN", tire el limpiaparabrisas delantero en cualquier nivel, el limpiaparabrisas delantero se restablecerá automáticamente al estado inicial.

La hoja del limpiaparabrisas debe mantener el estado perfecto, que es indispensable para mantener la visión clara.

Deben limpiarse regularmente las escobillas del limpiaparabrisas con líquido lavaparabrisas. Si las escobillas del limpiaparabrisas están muy sucias, puedes limpiarlas con una esponja o un paño.

En caso de temperatura baja, compruebe que las escobillas del limpiaparabrisas no estén congeladas cada vez que enciende el lavaparabrisas, y enciende el lavaparabrisas sólo si las escobillas del limpiaparabrisas no están obstruidas.

Cambio de las escobillas del limpiaparabrisas

Si la escobilla del limpiaparabrisas hace un ruido de fricción, puede ser a las siguientes causas:

- Al lavar un vehículo en un centro de lavado automático, podría encontrar residuos de cera que se adhieren en parabrisas; añade un limpiador de parabrisas adecuado, se eliminará este ruido de fricción. Las soluciones de limpieza ordinarias que solo disuelven la grasa.
- Si la escobilla del limpiaparabrisas está dañada, también podría producir un ruido de fricción, en cuyo caso debe cambiar la escobilla.
- Se encuentra el polvo o particular fino en la superficie exterior del parabrisas.
- El ángulo de posicionamiento del brazo del limpiaparabrisas no es correcto. Si esto sucede, lleve a revisar el vehículo a a un distribuidores BAIC autorizado para verificar y ajustar el ángulo de posicionamiento.

Se recomienda inspeccionar periódicamente las escobillas limpiaparabrisas y cambiar cuando sea necesario, ya que de lo contrario se dañaría el parabrisas delantero.

Método de cambio de la escobilla del limpiaparabrisas trasero

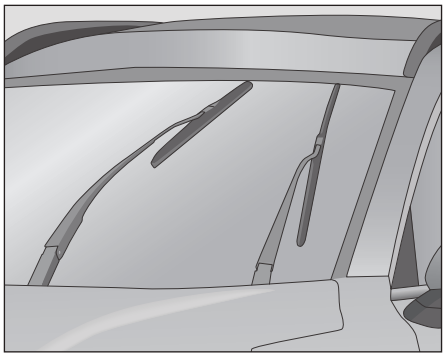

1. Cuando el botón de arranque/parada sin llave está en la posición "OFF", tire los limpiaparabrisas delanteros hasta la posición "MIST" en 30 segundos y los limpiaparabrisas delanteros moverá automáticamente la posición de servicio;
2. Levante el brazo del limpiaparabrisas de forma que quede libre del parabrisas. Coloca una toalla gruesa en la parte inferior del brazo del limpiaparabrisas para evitar que se retorna accidentalmente hacia atrás y dañe el parabrisas;

Debe asegurar que el vehículo está desconectado la electricidad para evitar que el limpiaparabrisas se accione accidentalmente, lo que podría dañar el brazo del limpiaparabrisas o causar lesiones.

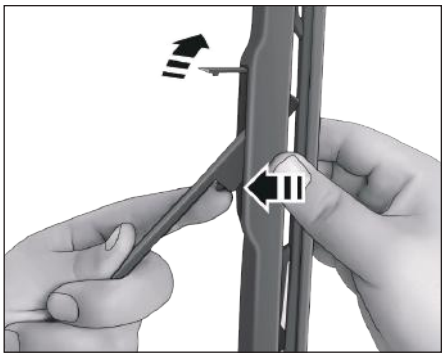

3. Abra la tapa y gire la escobilla hasta que forme un ángulo de aproximadamente 15° con el brazo del limpiaparabrisas;
4. Pulse el pestillo de bloqueo de la escobilla y mantenga sujetarlo

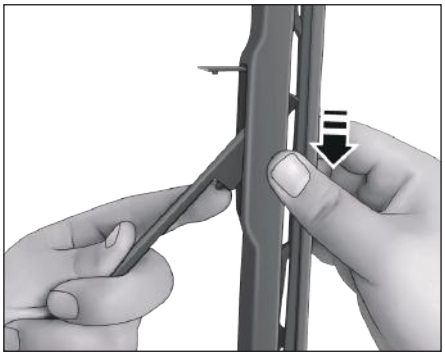

5. Retire la escobilla con un poco de fuerza en la dirección de la flecha;

Después de desmontar la escobilla del limpiaparabrisas, coloca una toalla gruesa en la parte inferior del brazo del limpiaparabrisas para evitar que se retorna accidentalmente hacia atrás y dañe el parabrisas.

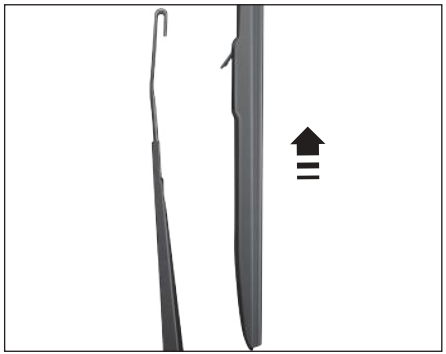

6. Sustituya la escobilla limpiaparabrisas por una nueva;
7. Incierta la escobilla hacia arriba en la ranura del brazo del limpiaparabrisas; un "clic" indica que está instalado;
8. Compruebe que la escobilla está bien colocada, retire la toalla y vuelva a colocar con cuidado el brazo del limpiaparabrisas en su posición original;
9. Presiona el botón de arranque/parada sin llave en modo "RUN", tire el limpiaparabrisas delantero en cualquier nivel, el limpiaparabrisas delantero se restablecerá automáticamente al estado inicial.

Método de cambio de la escobilla del limpiaparabrisas trasero

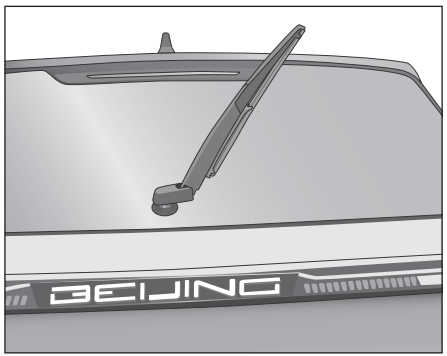

Cambia la escobilla al mismo tiempo que el soporte de escobilla:

1. Levante el brazo del limpiaparabrisas alejándolo del parabrisas y coloque una toalla gruesa en la parte inferior del brazo del limpiaparabrisas para evitar que se retorna accidentalmente y dañe el parabrisas;
2. Sujete el soporte de escobilla limpiaparabrisas y gírelo en sentido antihorario hasta el límite, luego gírelo con poco fuerza hasta que suena un "clic" y el soporte de la escobilla separa del brazo del limpiaparabrisas;



3. Saque el soporte de la escobilla en diagonal hacia arriba;

Después de desmontar el soporte de la escobilla, debe tener especial cuidado para evitar que el brazo del limpiaparabrisas retroceda y dañe el parabrisas.

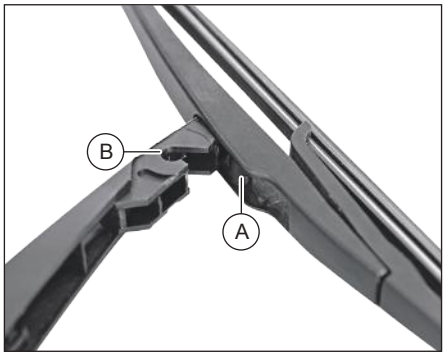

4. Cambia el soporte de la escobilla limpiaparabrisas por uno nuevo;
5. Haga que la lengüeta A del soporte de la escobilla encaje en la ranura B del brazo del limpiaparabrisas;

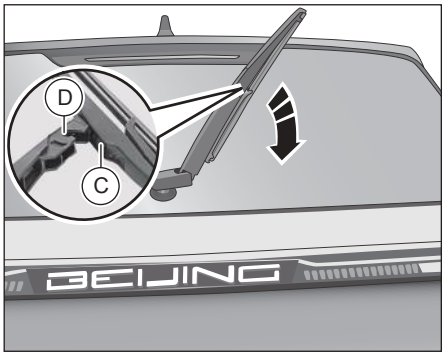

6. Gire el soporte de la escobilla en el sentido horario para que la lengüeta C encaje en la ranura D del brazo del limpiaparabrisas;
7. Una vez finalizada la instalación, compruebe que el soporte de la escobilla esté montado correctamente. Retire la toalla y vuelva a plegar el brazo del limpiaparabrisas sobre el parabrisas.

⚠ ¡Mantenga una buena visibilidad mientras conduce!

⚠ Limpie las escobillas del limpiaparabrisas y todos los vidrios de las ventanillas regularmente.

⚠ Deben reemplazar las escobillas de limpiaparabrisas 1 o 2 veces al año.

⚠ Evita realizar el barrido seco en el parabrisas con la escobilla para evitar el deterioro y desgaste de la banda adhesiva, lo que puede afectar a la seguridad de la conducción.

Antes de completar el reemplazo de las escobillas del limpiaparabrisas, no debe encender el vehículo para evitar la activación repentina de los limpiaparabrisas, causará el daños al parabrisas y el capó.

Después de desmontar el juego de la escobilla, tenga mucho cuidado con el brazo del limpiaparabrisas para evitar que retorna repentinamente hacia atrás y dañe el parabrisas.

Neumáticos y ruedas

Inspección de ruedas y neumáticos

Deben revisar todas las ruedas antes de iniciar la marcha, deben revisar los neumáticos periódicamente para detectar figura anormal, arañazos, desgastes anormales, grietas y pinchado con clavos. Si ocurre el caso anterior, comuníquese con un distribuidores BAIC autorizado.

Los daños en los neumáticos pueden no ser fáciles de detectar. Si notas vibraciones anormales, ruidos o desviación durante la conducción,es posible que un neumático esté defectuoso, por eso debes detener el vehículo inmediatamente con seguridad y comprobar si las ruedas y los neumáticos están dañados. Póngase en contacto con un distribuidores BAIC autorizado para su revisión si fuera necesario.

Causas comunes de daños en los neumáticos:

- Golpear o conduce contra el borde de la carretera.
- Conducir rápidamente sobre la calzada con hoyo grande.
- La presión de los neumáticos es demasiado baja o demasiado alta.

Compruebe periódicamente la profundidad y el estado de la banda de rodadura de sus neumáticos. Desgastada de la banda de rodadura reducirá la agarre del neumático al suelo. Especialmente en carreteras resbaladizas, aumentará el riesgo de deslizante y afectará la seguridad de conducción.



Los neumáticos originales tienen marca de desgaste para la banda de rodadura , en la parte inferior del neumático, está en lateral del neumático. Si la banda de rodadura está desairetada hasta la marca de desgaste, se debe reemplazar el neumático en este momento.

Compruebe que todas las ruedas están equipadas con tapones de válvula y compruebe que las válvulas no estén sucias ni tengan fugas de aire. No instale ninguna pieza en la válvula.

Compruebe el estado de la llanta. Si la llanta está deformada, agrietada, corroída o muy rayada, sustitúyala a tiempo. Si las tuercas de las ruedas se afloja frecuentemente, se deben reemplazar las llantas y las tuercas

⚠ No debe seguir conduciendo con los neumáticos desformados o agrietados, ya que puede producir un reventón durante la conducción, lo que puede provocar accidentes de tráfico y lesiones.

Control de presión de neumáticos

Una presión adecuada de los neumáticos puede prolongar su vida útil y, al mismo tiempo, mejorar el comodidad de conducción, el ahorro de combustible y la estabilidad del vehículo.

Si la presión de los neumáticos es demasiado baja, aumentará el desgaste de los neumáticos, lo que afectará en gran medida a la estabilidad de conducción del vehículo y al ahorro de combustible, y aumentará el riesgo de avería de los neumáticos. La presión excesiva puede resultar en una conducción sin comodidad y un desgaste excesivo, lo que reduce la vida útil de las llantas.

Debe comprobar la presión de los neumáticos al menos una vez al mes y también después de conducir por calzada en mal estado o antes de viajes largos (incluye la rueda de repuesto), la presión debe ser de 4.2 bares.

Al comprobar la presión de los neumáticos, los neumáticos deben estar fríos. Los neumáticos fríos significan que el vehículo no ha circulado durante al menos tres horas o no ha recorrido más de 1.6 km.

Para conocer las regulaciones de presión de los neumáticos en frío, consulte la "Placa de información sobre neumáticos".

Señal de información de neumáticos

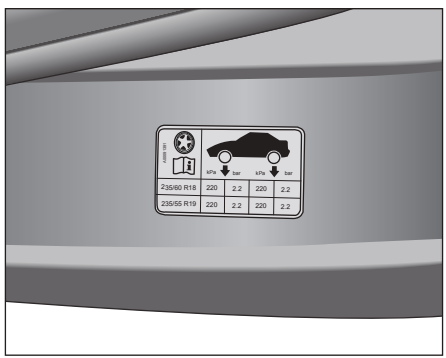

En el montante C izquierdo hay una placa de información sobre los neumáticos que puede verse abriendo la puerta trasera izquierda. El neumático debe inflarse de acuerdo con la presión especificada en la parte superior de la placa de información.

Manómetro de aire para comprobar la presión de los neumáticos

La presión de los neumáticos puede comprobar en frío con un manómetro.

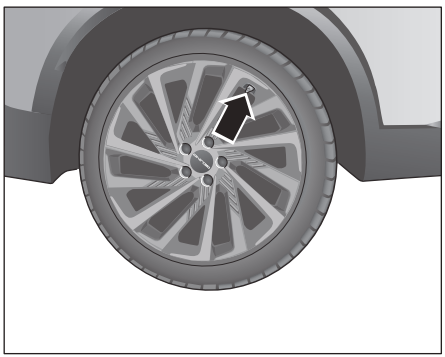

1. Saque el tapón de la válvula del neumático en sentido antihorario y compruebe si estar con escape de aire de la válvula con el liquido de jabón;

Puede aplicar un volumen adecuado líquido jabonoso a la boquilla de la válvula para observar si hay salida de aire.

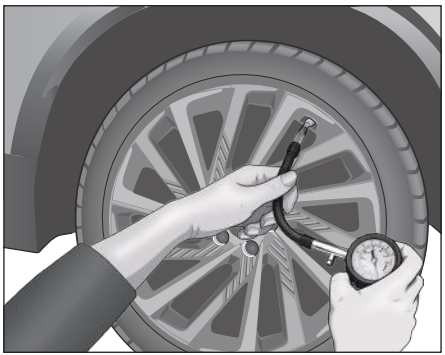

2. La presión del neumático se muestra en el manómetro cuando se presiona firmemente contra la válvula;
3. Compruebe y ajuste la presión del neumático hasta que cumpla los valores estándares. Para conocer las regulaciones de presión de los neumáticos en frío, consulte la "Placa de información sobre neumáticos".

Después de la comprobación, vuelva a colocar siempre el tapón de la válvula y realice la inicialización del sistema de control de la presión de los neumáticos (si está equipado) (consulte "Sistema de control de la presión de los neumáticos").

Después de conducir el vehículo durante un tiempo, la presión de los neumáticos debe aumentar entre 0.2 y 0.5 bar. Cuando compruebe la presión de los neumáticos en este momento, no desinfle los neumáticos para ajustar la medición de la presión de los neumáticos a la norma, ya que, de lo contrario, la presión de los neumáticos reducirá por debajo de presión estándar cuando los neumáticos estén fríos.

If the tire pressure is obviously insufficient and the vehicle continues to drive at high speed, the tires will continue to deform, which can easily lead to tire overheating and tire bursting.

Rotación de ruedas

El objetivo de hacer rodaje de las ruedas periodicamente es igualar el desgaste de todos los neumáticos y prolongar la vida útil general de los neumáticos. Debe realizarse un rodaje de ruedas cada 10000 km aproximadamente.

Los neumáticos y las ruedas deben revisar si estén dañados antes del rodaje de ruedas; si no hay daños, debe realizar el rodaje de ruedas y la alineación de las ruedas.

Al girar las ruedas, debes mantener las ruedas delanteras en mejores condiciones.

Si un neumático está desgastado de forma desigual o excesiva, debe realizar una alineación de las ruedas en un distribuidores BAIC autorizado.

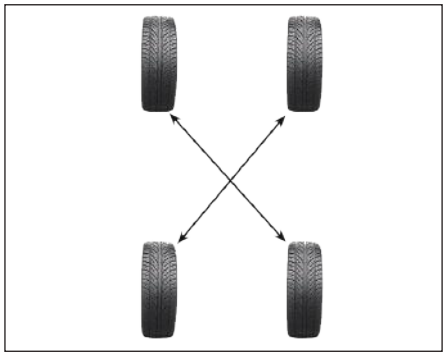

Al girar las ruedas, deben girarse en diagonal. La rueda de repuesto no participa en la transposición.

Después del rodaje de ruedas, asegúrese de que todas las tuercas de las ruedas estén apretadas a 110±10N-m. Y ajuste la presión de aire de todas las ruedas al valor especificado. Vuelva a comprobar el apriete de las tuercas de rueda después de 1000 km de conducción.

⚠ La suciedad en la superficie de unión de la rueda y el disco de freno puede hacer que la tuerca de la rueda se afloje, lo que provocará que la rueda se caiga y provoque un accidente de tráfico. Por lo tanto, al reemplazar las ruedas, se debe eliminar el óxido o la suciedad de la superficie de unión de las ruedas y los discos de freno.

Inspección del equilibrio dinámico de las ruedas

Las ruedas se equilibraron dinámicamente cuando el vehículo sale de fábrica, pero hay muchos factores que afectan el equilibrio de las ruedas durante el uso del vehículo.

El desequilibrio dinámico de las ruedas provocará oscilaciones de las ruedas y un desgaste anormal de los neumáticos, lo que afectará la estabilidad de conducción. debe dirigirse periódicamente a un distribuidores BAIC autorizado para comprobar el equilibrio dinámico de las ruedas.

Selección y reemplazo de neumáticos.

Compro las llantas nuevas

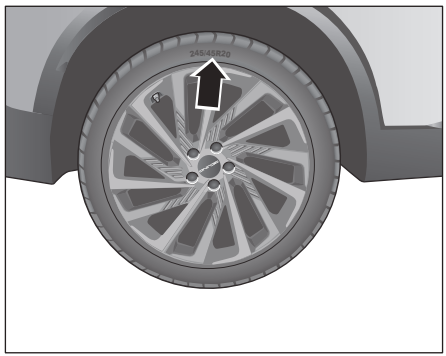

Consulte la etiqueta de información de ruedas y llantas en su vehículo para averiguar sus modelo y tamaño

Se deben utilizar neumáticos de la misma marca, especificación, modelo, tamaño, patrón y condición en el mismo eje.

Reemplazar el neumático

Al detectar uno de los siguientes casos, debe reemplazar el neumático por lo nuevo:

- Ha mostrado la marca de desgaste de los neumáticos .
- Se pueden observar los hilos en caucho de llanta.

- Una grieta o fisura lateral profunda que podrá verse hilos de neumático.
- Hinchazón, levantamiento o estratificación del neumático.
- El neumático está punzado, rayado o tiene otro daño, y será dificil repararlo debido a la dimensión y la parte de daño.
- Los neumáticos tienen 6 años vida útil (incluye la rueda de repuesto) desde la fecha de fabricación.

Después de cambiar los neumáticos, es necesario ajustar la presión de los neumáticos a la presión estándar e inicializar el sistema de presión de los neumáticos (si está equipado) (ver "Información sobre los neumáticos").

No utilice neumáticos usados de origen desconocido, ya que pueden estar dañados, aunque no haya daños visibles, y pueden causar la pérdida de control del vehículo durante la conducción, provocando accidentes de tráfico.

La mezcla de uso de neumáticos de diferentes marcas, estructuras (radiales y diagonales), tamaños y diferente banda de rodadura puede afectar negativamente al frenado y al manejo del vehículo y provocar un accidente.

Es posible que los neumáticos nuevos no tengan un agarre óptimo a la carretera durante los primeros 500 km, por eso debe conducir con precaución y a velocidades adecuadas para hacer rodaje con los neumáticos nuevos y evitar accidentes.

Los neumáticos se deteriorarán con el tiempo incluso si no se utilizan. Deben cambiar los neumáticos cuando tengan los 6 años de edad, independientemente de la profundidad de banda de rodadura

La conducción frecuente en ambientes calurosos o sobrecarga podrían provocar el sobrecalentamiento de los neumáticos y acelerar su deterioro. La vida útil de los neumáticos se reducirá y deberán inspeccionarse con mayor frecuencia para evitar su reventón repentino, que podría provocar accidentes.

Manejo de reventones accidentales de neumáticos

En caso de pinchazo, se recomiendan las siguientes medidas:

- Si una de las ruedas delanteras está pinchada, el vehículo se desviará hacia debido lado por el mal funcionamiento de la rueda En este momento, debe soltar inmediatamente el pedal del acelerador, sujetar con fuerza el volante para controlar la dirección, mantener el vehículo en su carril original y pisar suavemente el pedal del freno para detener el vehículo en el carril de emergencia o en un lugar seguro.
- Si una de las ruedas traseras tiene un neumático pinchado, el vehículo podría vibrary tener un ruido inusual durante la conducción, pero todavía se podría controlar la dirección. En este momento, debe soltar el pedal del acelerador, girar el volante a la dirección en la que desea que avanzar el vehículo para mantener el control y pisar suavemente el pedal del freno, detener el vehículo en el carril de emergencia o en un lugar seguro y, a continuación,cambia la rueda de repuesto.

Reemplazo de llanta

Si la llanta parece estar torcida y deformada, agrietada, corroída o muy desgastada, deberá cambiarla. También debe cambiar el neumático por escapar el aire debido a daños en la llanta (excepto en el caso de algunas llantas de aluminio reparables).

La nueva llanta debe tener la misma capacidad de carga, características, desplazamiento y dimensiones de montaje que la llanta original, y debe montarse de la misma manera.

⚠ El uso de llantas fuera de las especificaciones también puede causar problemas como disminución de la vida útil de eje, el enfriamiento de los frenos, la calibración del velocímetro o del odómetro, la distancia al suelo del vehículo, la llanta y del chasis.

⚠ El uso de llantas inadecuadas puede afectar al frenado y al manejo del vehículo y puede hacer que el neumático se salga de la llanta y provoque la pérdida de control del vehículo, causará el accidente.

⚠ También puede ser peligroso si reemplaza su vehículo con llantas viejas. No hay manera de saber cómo se han usado las llantas viejas y cuántos kilómetros han recorrido, puede haber grietas invisibles que podrían causar accidentes durante la conducción.

Neumáticos de invierno

ℹ Los neumáticos de invierno pueden mejorar enormemente la estabilidad de manejo del vehículo cuando se conduce sobre hielo y nieve. Se recomienda reemplazar los neumáticos para nieve cuando la temperatura sea inferior a -7 °C.

⚠ Si la velocidad máxima permitida de los neumáticos de invierno instalados es inferior a la velocidad máxima diseñada del vehículo, deberá colocar la correspondiente etiqueta de advertencia en el campo visual del conductor.

⚠ No supere la velocidad máxima permitida de los neumáticos de invierno instalado . Si circula a una velocidad superior a la velocidad máxima permitida para los neumáticos de invierno, los neumáticos pueden perder presión repentinamente y despegarse, o incluso reventar, lo que podría provocar un accidente.

Se recomienda utilizar neumáticos de invierno del mismo tamaño que los neumáticos originales del vehículo y se deben reemplazar las cuatro ruedas.

En invierno, instalar neumáticos de invierno puede mejorar enormemente la estabilidad de manejo del vehículo.

En cuanto la temperatura supere los 7 °C, cambie a los neumáticos de verano, ya que proporcionan una mayor estabilidad de conducción que los neumáticos de invierno en carreteras sin nieve ni hielo.

Cadenas antideslizantes

No instale cadenas antideslizantes que no estén aprobadas por BAIC Motor. Las cadenas antideslizantes inadecuadas pueden dañar los neumáticos, las llantas, la suspensión, los frenos o vehículo. Al usar, debe cumplir con los siguientes requisitos:

- Las cadenas sólo pueden montarse en las ruedas motrices (ruedas delanteras);
- Siga las instrucciones de la instalación de cadenas para nieve y el límite de velocidad para las diferentes estados de la calzada;
- Para evitar daños a las llantas y el desgaste excesivo de neumático, asegúrese de quitar las cadenas de neumático cuando conduzca sobre calzada sin nieve.

Limpieza del vehículo

Limpieza exterior de vehículos

Limpiar el vehículo

El cuidado regular del vehículo es necesario para mantener la calidad del vehículo a largo plazo.

⚠ No utilice gasolina, aguarrás, aceite de motor, eliminador de esmalte de uñas u otros líquidos volátiles para limpiar el vehículo. Estos materiales son tóxicos y inflamables y pueden provocar fácilmente incendios y explosiones.

⚠ Cuando se lava un vehículo, se reducirá su efecto de frenado. Existe riesgo de accidentes. Después de limpiar el vehículo, conduzca a baja velocidad durante unos minutos y pise suavemente el pedal del freno varias veces para secar los frenos y recuperar el rendimiento de frenado para garantizar la seguridad de conducción.

No utilice jabón doméstico, detergentes químicos ni otros disolventes para limpiar la superficie del vehículo.

No lave el vehículo cuando la superficie de la carrocería esté muy caliente, ya que podrían formarse manchas de agua en la pintura.

No lave su vehículo bajo la luz solar directa.

Cuando lavar tu vehículo

Lave el vehículo para proteger la pintura de la vehículocería en los siguientes casos:

- Después de conducir en tiempo lluvioso, la pintura de la superficie puede dañarse debido al agua de lluvia ácida.
- Después de conducir por la carretera costera, la vehículocería puede oxidarse debido a la corrosión del agua de mar.
- Si se dejan contaminantes de más largo tiempo como hollín, excrementos de pájaros, grasa de árboles, partículas metálicas o pequeños cuerpos de insectos, la pintura puede resultar dañada.
- El polvo o el barro pueden dañar la pintura si se dejan contaminantes sin limpiar.

La máquina de limpieza automática limpia vehículos

Los vehículos con techo solar también pueden lavar en maquinas de lavado automático, debe anular el tratamiento final de cera caliente, ya que la cera puede invadir el techo y dañarlo con el tiempo.

Limpieza manual

Cuando limpie su vehículo, tenga en cuenta lo siguiente:

- No utilice agua caliente y no lave el vehículo bajo la luz directa solar
- Utilice una esponja suave para limpiar.
- Utilice un detergente suave.
- Utilice un suave chorro de agua para enjuagar bien el vehículo.
- No apunte la pistola de agua directamente a la entrada de aire.
- Enjuague el vehículo con agua limpia y séquelo bien con curtiente de aceite.
- Enjuague la esponja frecuentemente con abundante agua.
- Asegúrese de que el orificio de drenaje debajo de la puerta esté despejado.
- Las costuras, puertas, ventanas y capós son los más susceptibles a la corrosión por sal en la carretera. Por lo tanto, deben limpiar estas zonas con frecuencia.
- No deje que el limpiador se seque al aire.

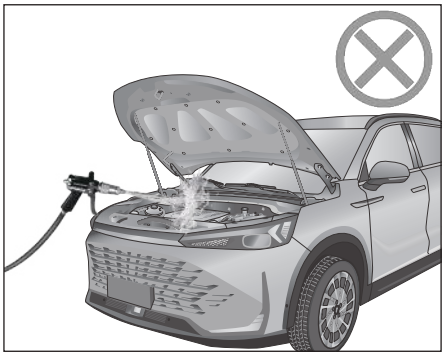

No utilice jabón doméstico, detergentes químicos ni otros disolventes para limpiar la superficie del vehículo.

Está prohibido enjuagar el compartimiento del motor con agua; de lo contrario, podría causar fallas en los circuitos eléctricos, el motor y los componentes relacionados en el compartimiento del motor.

No permita que el agua u otros líquidos entren en contacto con los componentes eléctricos y las rejillas de ventilación del vehículo, ya que podrían dañar los componentes eléctricos.

Quitar las manchas

Elimine las manchas de alquitrán u otros aceites, contaminantes químicos, cadáveres de insectos, grasa de árboles y jugo de frutas para evitar dañar la pintura.

Encerado del vehículo

El encerado frecuente del vehículo protege la pintura y ayuda a mantener la apariencia del vehículo.

Es necesario pulir el vehículo después de eliminar los restos de cera de la superficie de la vehículocería.

Lave bien su vehículo antes de encerarlo.

No utilice ceras que contengan abrasivos, mezclas o detergentes que puedan dañar la pintura.

Limpiar piezas del vehículo.

Limpie los cristales del exterior del vehículo

Limpie el parabrisas, las ventanillas y los retrovisores con un limpiacristales de alcohol y, seque las superficies con un paño limpio de tela no tejida o tela de gamuza.

Cuando limpia la superficie del parabrisas, no use un paño seco o un plumero directamente, ya que el polvo contiene muchas partículas finas de arena, podrá causar rayones en el vidrio

Mantenimiento de los bajos del vehículo.

En las zonas donde se utiliza sal anticongelante en la carretera en invierno, deben limpiar los bajos del vehículo a tiempo para evitar la corrosión de los bajos del vehículo y de los componentes del sistema de suspensión debido a la suciedad o a la acumulación de sal. En invierno o primavera, deben revisar el estado anticorrosivo y sellado de los bajos del vehículo, en caso necesario, ponerse en contacto con un distribuidores BAIC autorizado para revisar.

Limpieza de llantas de aleación de aluminio.

Las llantas de aleación de aluminio deben limpiarse con frecuencia, especialmente en aquellas zonas donde se utiliza sal anticongelante para las carreteras en invierno. Si hay sal en las ruedas, corroerá las llantas de aleación de aluminio y hará que se desvanezcan.

No utilice productos de limpieza que contengan ingredientes ácidos o alcalinos fuertes para limpiar las llantas, ya que pueden corroer las llantas de aleación de aluminio.

Después de usar detergente, enjuague la rueda dentro de 15 minutos para enjuagar el detergente y evitar dejar marcas en las llantas de aleación de aluminio.

Ruedas

- Al lavar tu vehículo, debes limpiar el interior de las ruedas.
- Al limpiar las ruedas, no utilice limpiadores abrasivos.
- Compruebe periódicamente si las llantas están

deformadas o erosionadas. La deformación o la erosión pueden provocar fugas de aire de las ruedas o dañar neumáticos.

- Retire a tiempo las pequeñas piedras incrustadas en la bandaderodadura para evitar que afecten al rendimiento del neumático.
- Se recomienda encerar las ruedas para reducir la corrosión de las ruedas debido a la suciedad.

Limpieza de piezas cromadas.

Se recomienda limpiar las piezas cromadas periódicamente con un abrillantador de cromo no abrasivo para mantenerlas brillantes.

Limpieza interior de vehículos

Limpia el cristal del interior de tu vehículo

No utilice herramientas con bordes afilados ni desinfectantes clorados para limpiar los cristales interiores del vehículo, ya que podrían dañar el cable del desempañador del parabrisas trasero.

Cuando los cristales interiores del vehículo se empañan en invierno, podría pulverizar una cantidad adecuada de agente especial para cristales para evitar que se empañen.

Cinturón de seguridad de asiento

La cinta del cinturón de seguridad se puede limpiar con una esponja humedecida con un detergente suave.

Debe secar la cinta limpia del cinturón de seguridad antes de su uso, y la cinta mojada no debe recogerse directamente en el retractor para evitar daños en la misma.

No utilice lejía, tintes ni disolventes químicos para limpiar las correas de los cinturones de seguridad, ya que pueden dañarlas seriamente.

Cojín de pie

Debe usar la alfombrilla adecuada, Asegúrese de que las alfombrillas estén firmemente fijadas en los anclajes para las mismas previstos en el vehículo para evitar interferencia con el accionamiento de los pedales.

⚠ Si se utiliza una alfombrilla que no esté fijada firmemente en anclajes, puede interferir el accionamiento de los pedales de freno y acelerador cuando la alfombrilla se patine, lo que puede provocar un accidente grave.

Medidas anticorrosión

Asegúrese de que los vehículos estén libres de corrosión.

Mantenga su vehículo limpio lavándolo y encerándolo con frecuencia.

Verifique con frecuencia si hay daños menores en la pintura y repárelos lo antes posible.

Compruebe que el inferior del vehículo no tengan acumulaciones de gravilla, suciedad o sal y, si las hubiera tenido, limpie con agua lo antes posible.

No dejes que agua u otros líquidos entren en contacto con los componentes eléctricos del vehículo, de lo contrario se dañarán.

Está prohibido eliminar la suciedad, la arenilla u otros residuos enjuagando el habitáculo directamente con agua; en su lugar, utilice un aspirador o una escoba para eliminar la suciedad.

Debido a la naturaleza corrosiva del anticongelante y del deshielo en la carretera, pueden acelerar la corrosión y el deterioro de las piezas de los bajos, como el sistema de escape, el cable de la palanca del freno de estacionamiento, los conductos de los frenos, los guardabarros y alerones. Por lo tanto, después de conducir por esta carretera, la parte inferior del vehículo debe limpiarse a tiempo.

Otras medidas para prevenir el óxido y la corrosión podrían tener requisitos especiales en algunas áreas, por favor consulte al distribuidores BAIC autorizado

Los factores más comunes en la corrosión de los vehículos

- La suciedad o los residuos húmedos se acumulan en las cavidades de la chapa de la vehículocería u otras áreas.
- Daños a la pintura u otros revestimientos protectores causados por arena y guijarros o accidentes de tráfico menores.

Reciclaje y protección del medio ambiente

Reciclaje de materiales

Plástico

Las piezas de plástico y caucho están marcadas según la normativa vigente. Para facilitar el reciclaje, se ha limitado la gama de materiales utilizados: la mayoría de los plásticos son termoplásticos que pueden reciclarse fundiéndolos, granulándolos y triturándolos.

Metal

100% reciclable.

Vidrio

El procesador centralizado puede ser desmontado y procesado por el fabricante del vidrio.

Caucho

Una vez triturados los neumáticos y los anillos de sellado, se pueden utilizar como membranas impermeables, orugas de goma, etc.

Protección ambiental

Confiar en los distribuidors BAIC autorizados a realizar el mantenimiento de su vehículo puede controlar diversos riesgos de contaminación y le podría contribuir a la protección del medio ambiente.

Piezas dañadas o residuas

Los distribuidors BAIC autorizados disponen de medidas para reciclar y proteger el medio ambiente.

Aceite usado

Los distribuidors BAIC autorizados son responsables de la recogida y eliminación de contaminación y pueden controlar los riesgos de contaminación.

Residuos de baterías y pilas

No deseche las pilas y pilas del mando a distancia ya que son perjudiciales para el medio ambiente, por favor entréguelas en un punto de recogida autorizado.

Las herramientas del vehículo

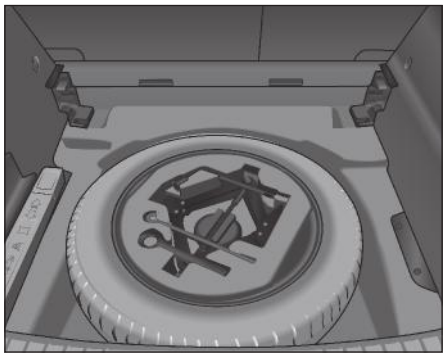

La caja de herramientas equipada se encuentra debajo de la puerta del maletero. Para utilizarla, abra la puerta del maletero, tire hacia arriba el extractor de la puerta del maletero y suba la puerta del maletero hasta el punto más alto.

Después de utilizar la caja de herramientas equipada con el vehículo, debe guardarla para evitar tener ruido y facilitar el siguiente uso.

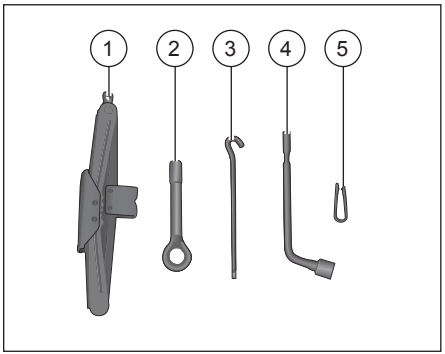

Abra la caja de herramientas y se encuentran las herramientas disponibles:

① Conjunto de gato

② Enganche de remolque delantero

③ Mecedora del gato

④ Llave de tuerca de rueda

⑤ Herramienta para tuercas de ruedas

El uso inadecuado de los gatos puede causar lesiones graves.

- El gato es un dispositivo de elevación equipado para cambios de rueda de emergencia y no debe utilizarse para apoyar el vehículo durante largos periodos de tiempo y sólo podría levantarse una rueda a la vez.
- El gato equipado sólo debe utilizarse para cambiar las ruedas del vehículo. No debe utilizarse para levantar otros objetos o vehículos pesados.
- Utilice el juego del gato sólo en terreno llano y firme.
- El motor no debe arrancarse mientras se utiliza el gato, ya que podría provocar un accidente.
- Si debe realizar las operaciónes debajo del vehículo, deben colocarse soportes de protección adecuados debajo del vehículo.
- No sitúe ninguna parte del cuerpo debajo del vehículo sujetado por el gato.

Chaleco reflectante

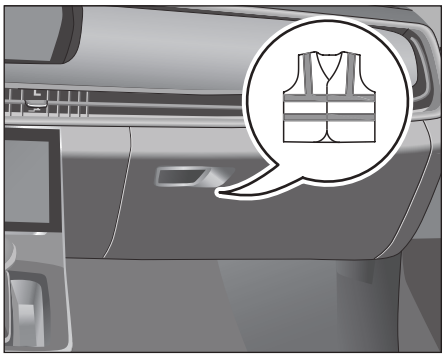

En la guantera hay un chaleco reflectante para que el conductor y los pasajeros lo utilicen en caso de avería del vehículo, o en la noche o con poca visibilidad para mejor llamar la atención cuando se encuentren fuera del vehículo.

El triángulo de emergencia

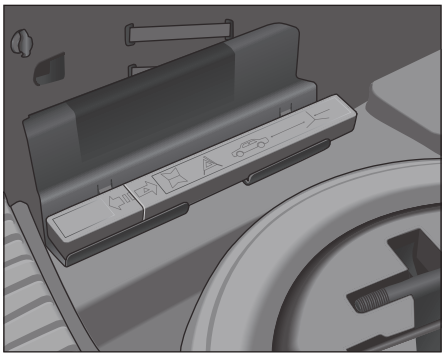

El triángulo de señalización está situado debajo la alfombrilla del maletero. Para utilizarla, abra la puerta del maletero, tire hacia arriba el extractor de la puerta del maletero y suba la puerta del maletero hasta el punto más alto.

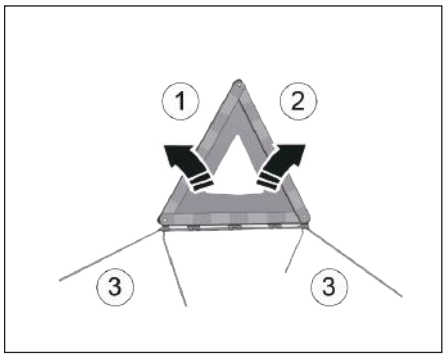

Despliega dos lados ① y ② del triángulo de emergencia y presiona el bloqueo en el extremo superior. Saque los cuatro soportes en la parte inferior ③ , coloque los soportes en el suelo detrás del vehículo y mostrará el triángulo de emergencia hacia atras

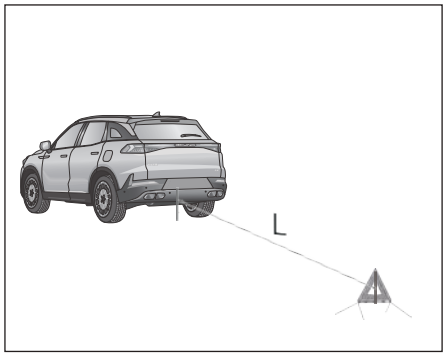

Tipo de carretera	Calzada general	Calzada autopista
Distancia de colocación L	50-100m	≥150m

EL valor sea de referencia, coloque el triángulo de emergencia a la distancia especificada por las normas de tránsito.

Rueda de repuesto

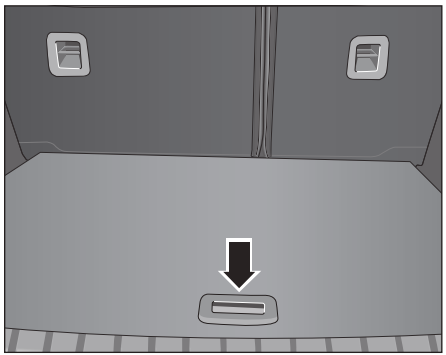

La rueda de repuesto está situada debajo de la puerta del maletero y debe extraer a la siguiente manera :

1. Abra el maletero;
2. Levante el extractor de la puerta del maletero;

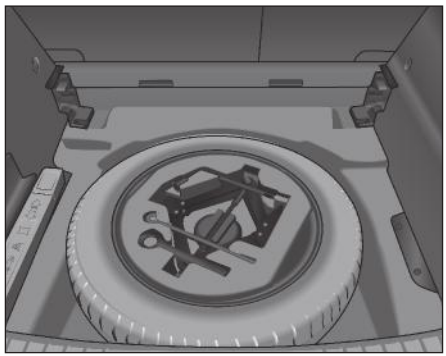

3. Levante completamente la puerta del maletero y extraiga la caja de herramientas equipada con el vehículo;

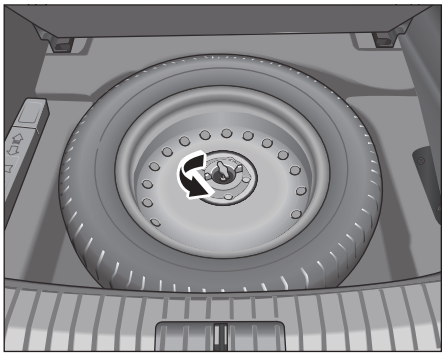

4. Saque la rueda de repuesto por destornillar en sentido antihorario el tornillo que en el centro de rueda

La rueda de repuesto sólo se puede utilizar durante un breve período de tiempo. La velocidad máxima no debe exceder los 80 km/h.

No utilice 2 o más ruedas de repuesto durante la conducción.

La rueda de repuesto puede tener un tamaño de llanta y de neumático diferente al de la rueda dañada. El manejo del vehículo será afectado cuando se monte la rueda de repuesto de emergencia. Controla la velocidad y evita las aceleraciones rápidas y las frenadas de emergencia.

Reemplazar llanta de refacción

Si se detecta un pinchazo, una rotura o una fuga de aire, conduzca lentamente hasta un lugar llano y adecuado con seguridad para cambiar la rueda de repuesto y evitar más daños en el neumático y la llanta, mientras enciende las luces de emergencia y coloca un triángulo de advertencia en la parte trasera del vehículo a la distancia necesaria.

Cambiar una rueda puede ser peligroso y puede caer el vehículo del gato, volcar o caer sobre el conductor o sobre otras personas, causará lesiones graves o la muerte. Cambie las ruedas en un terreno seguro, plano y sólido. Hay que obedecer estrictamente las normas correspondientes y todos los ocupantes deben salir del vehículo y esperar en una zona segura.

Para evitar que el vehículo se mueva, deben tomarse las siguientes medidas de precaución.

- Active el freno de estacionamiento.
- Cambie la marcha a "P";
- Apague el motor y no lo ponga en marcha mientras el vehículo está levantado.
- No dejes a nadie en el vehículo.

Retire la rueda defectuosa

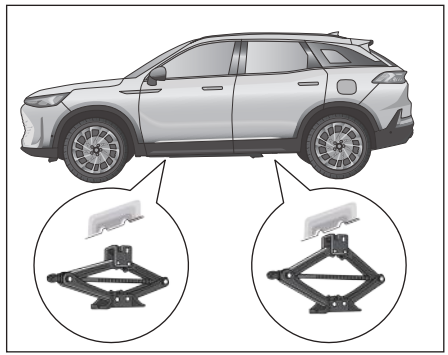

1. Bloquee la parte delantera y trasera de la rueda diagonalmente opuesta a la rueda que desee cambiar.
2. Coloque el gato en el punto de apoyo correcto. Asegúrese de que el gato está colocado en terreno nivelado y firme.

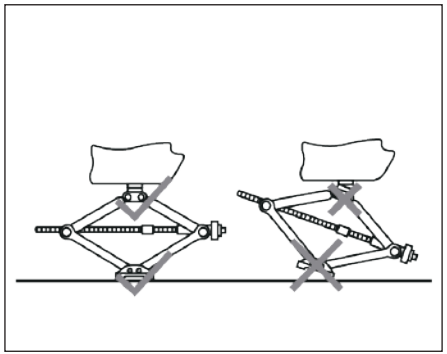

Asegúrese de que el gato levanta el vehículo verticalmente hacia arriba.

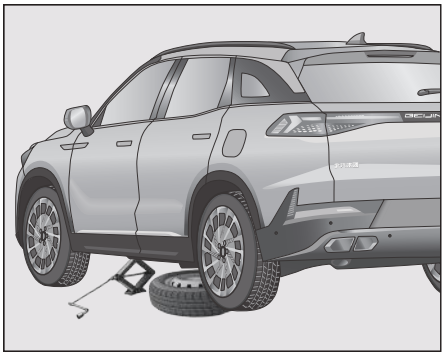

3. Introduzca la manivela del gato (1) dentro del perno de palomilla de fijación de la rueda, pero no levante el vehículo.
4. Coloque la rueda de repuesto debajo de la vehículocería en el lado de la rueda defectuosa como medida de precaución;

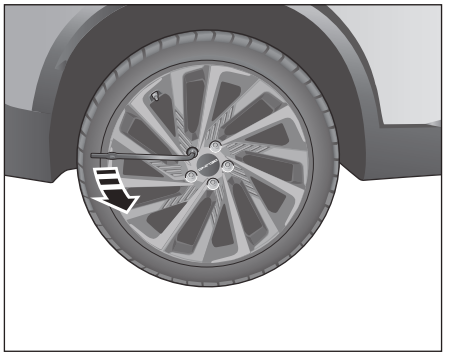

5. Retire la tuerca de la rueda con la herramienta de extracción de tuerca de la rueda;
6. Gire el perno de palomilla de fijación de la rueda en sentido antihorario con la manivela del gato.

Debe aflojar todos pernos de la rueda defectuosa antes de levantar el vehículo con el gato. No retire las tuercas de retención de las ruedas hasta que las ruedas no toquen el suelo.

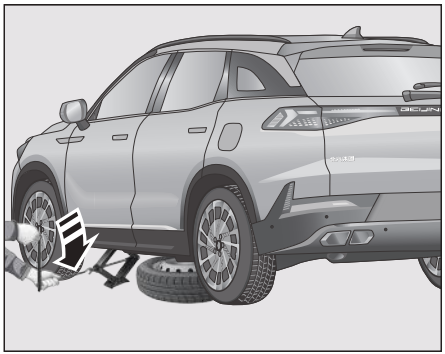

7. Levante el vehículo por manivela del gato en el sentido horario hasta que la rueda defectuosa se levante del suelo;
8. Retire el perno de palomilla de fijación de la rueda defectuosa y, a continuación, retire la rueda defectuosa y coloca en el suelo con cara exterior hacia arriba y cambia la rueda de repuesto

⚠ El calor generado por el uso del sistema de frenado mientras la conducción puede hacer que perno de palomilla de fijación de la rueda se caliente y se debe tener cuidado al retirar la rueda para evitar quemaduras.

⚠ Respete estrictamente las precauciones para las operaciones de elevación con gatos.

⚠ No levante el vehículo con un gato en lugares que no sean los puntos de soporte especificados.

⚠ NO utilice almohadillas por encima o por debajo del gato.

⚠ NO utilice el gato que no esté equipado con el vehículo.

⚠ Nunca levante el vehículo demasiado alto.

⚠ Durante el proceso de elevación, es necesario observar constantemente el estado del vehículo. Si siente que la carrocería del vehículo se inclina significativamente o se mueve de manera anormal, debe dejar de levantar, descubrir el problema y luego continuar con la elevación después de resolverlo.

Instalar rueda de repuesto

⚠ No utilice ruedas de repuesto que estén dañadas o hayan alcanzado el límite de desgaste. Evita utilizar neumáticos con uso de más de 6 años.

⚠ Después de montar la rueda de repuesto, compruebe la presión de los neumáticos y ajústela a la presión especificada.

⚠ La rueda de repuesto es sólo para uso de emergencia. Cuando la rueda de repuesto esté montada, conduzca con precaución, no circule a más de 80 km/h e intente evitar las aceleraciones rápidas y las frenadas de emergencia.

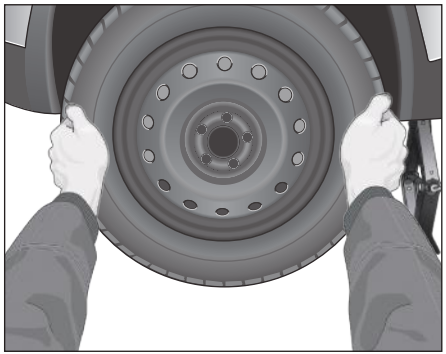

1. Alinee los orificios de montaje de la rueda de repuesto con los de disco de freno y fíjela a la rueda;

Antes de montar la rueda de repuesto, limpie el espárragos y la suciedad de la superficie de montaje entre la rueda y el disco de freno.

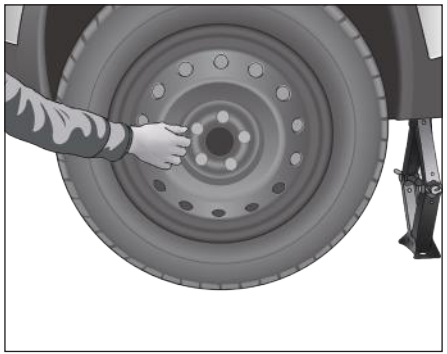

2. Apriete las tuercas de las ruedas en los espárragos con los dedos, ,luego apriete las tuercas de la rueda con la llave de tuercas de la rueda. Verifique que cada tuerca esté bien apretada
3. Gire la manija del gato en sentido anti-horario para bajar el vehículo.

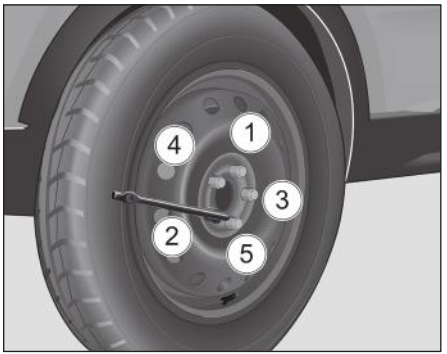

4. Apriete las tuercas de la rueda con la llave en sentido hororario, no debe usar otra herramientda a forzar como martillo o tubo, confirme que la llave esté colocando firmemente en las tuercas.
5. Apriete las tuercas de retención de la rueda uniformemente y en secuencia en el orden diagonal de ① a ⑤ en la ilustración. El par de apriete especificado es de 110±10N-m.

⚠ Las roscas de las tuercas y de llanta deben mantenerse limpias y libres de grasa u otras adherencias.

⚠ Las tuercas de las ruedas deben apretarse correctamente con el par de torsión especificado, de lo contrario las tuercas pueden aflojarse cuando el vehículo está en movimiento y podrían provocar fácilmente un accidente de tráfico.

⚠ Utilice la llave para tuercas de rueda proporcionada con el vehículo para apretar las tuercas de la rueda. Sin embargo, si no se puede confirmar el valor de torsión, controle razonablemente la velocidad del vehículo mientras conduce, evite aceleraciones rápidas y frenadas de emergencia, y acuda a un distribuidors BAIC autorizados lo antes posible. posible comprobar y asegurar que las tuercas de fijación de las ruedas alcancen el par especificado.

Al reemplazar la rueda, si la tuerca está corroída o es difícil de girar, se debe reemplazar la tuerca y se debe limpiar el orificio roscado durante la instalación.

Después de montar la rueda de repuesto, lleve a su vehículo lo antes posible al distribuidores BAIC autorizado. Después de reparar la rueda defectuosa, debe reemplazar la rueda de repuesto inmediatamente.

Devolución de piezas de herramientas

- La rueda defectuosa reemplazada debe ser colocada en su lugar.
- Las herramientas equipadas del vehículo después de su uso deben limpiarse y volver a colocarse en su posición correspondiente.
- No olvide recuperar el triángulo de advertencia después de reemplazar la rueda.

Fusible

Caja de fusibles en tablero de instrumentos

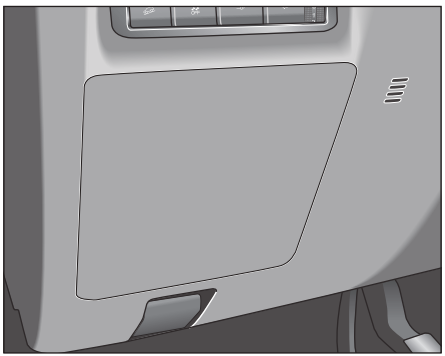

La caja de fusibles del tablero de instrumentos está ubicada en el lado inferior izquierdo del tablero de instrumentos y se puede acceder a ella quitando la cubierta de la caja de fusibles en el tablero de instrumentos.

Caja de fusible de cabina de motor

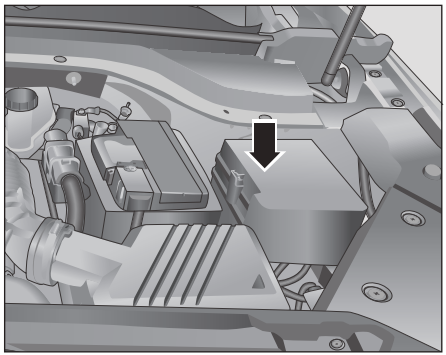

La caja de fusibles del compartimento del motor está situada en el lado izquierdo del compartimento del motor.

Revisa y reemplace el fusible

Si un dispositivo eléctrico en el vehículo deja de funcionar, debe verificar si hay fusible dañado. podría seguir las especificaciones y tabla de funciones de los fusibles para determinar qué fusible o fusibles controlan la unidad.

Si no podría identificar la avería de los fusibles dañados, debe cambiar todos los fusibles dañados y compruebe que el dispositivo eléctrico se funciona normal, si sigue manifestando defectuoso, lleve a su vehículo a revisar en un distribuidores BAIC autorizado.

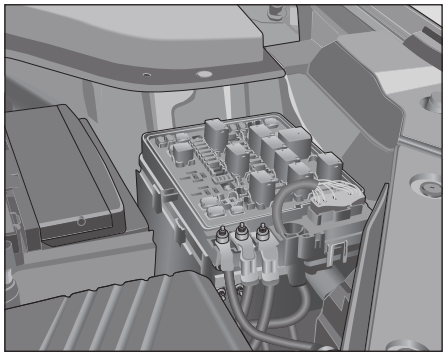

Los fusibles pueden extraerse con el extractor de fusibles de la caja de fusibles.

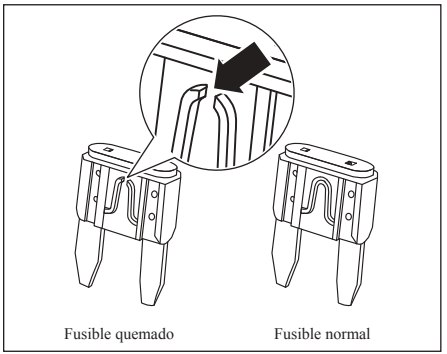

Saque el fusible de dispositivo eléctrico que ha dejado de funcionar y compruébelo.

Compruebe si el cable del fusible está fundido. Si está fundido (el fusible mostrado en la ilustración está desconectado), sustitúyalo por un fusible de repuesto del mismo amperaje o inferior.

Si el fusible de igual valor nominal se funde en poco tiempo, indica que el vehículo puede estar sufriendo graves problemas eléctricos. En este caso, no debe utilizar el dispositivo eléctrico defectuoso, deje el fusible fundido en la caja de fusibles y póngase en contacto con el distribuidores BAIC autorizado .

Si el vehículo está parado porque no tenga el fusible de repuesto, se puede cambiar por un fusible del mismo amperaje de otro circuito o fusible inferior, siempre y cuando confirme no tener interferencia en el funcionamiento del vehículo, por ejemplo, el fusible de la fuente de alimentación de 12 V o de la radio.

Si cambia un fusible fundido por un fusible de repuesto de inferior amperaje, deberá cambiar por un fusible correcto lo antes posible una vez se resuelva la avería.

Disposición de la caja de fusibles del compartimento del motor

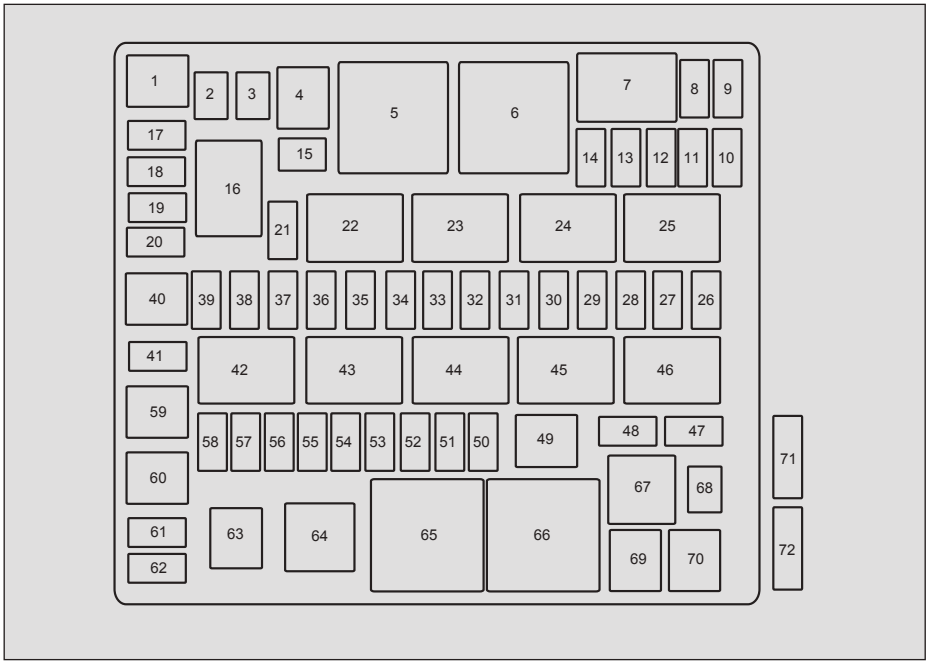

⚠ No utilice nunca otros elementos en lugar de fusibles, ya que podría dañar el vehículo y provocar un incendio, lesiones o incluso la muerte.

⚠ El uso de un fusible inadecuado o reparado puede provocar un incendio o accidente

ℹ Los diferentes modelos pueden tener fusibles ligeramente diferentes; consulte con el vehículo real.

ℹ Algunos electrodomésticos pueden tener múltiples fusibles, o varios electrodomésticos pueden compartir un fusible.

Especificaciones y funciones de los fusibles del compartimento del motor

No.	Modelo	proteger el circuito
1	40A	ESP
2	-	Reserva
3	30A	TCU
4	40A	Soplador
5	-	Relé de soplador
6	-	Reserva
7	-	Relé principal
8	15A	TCU
9	10A	EMS
10	15A	Bobina de encendido
11	10A	Snsor delantero y trasero de oxígeno
12	10A	OCV
13	10A	Boquilla de inyección
14	5A	Señal de retroalimentación de arranque
15-18	-	Reserva
19	10A	Luz de combinación delantera derecha

No.	Modelo	proteger el circuito
No.	Modelo	Proteger el circuito
20-21	-	Reserva
22	-	Relé IG2
23	-	Relé de velocidad baja del limpiaparabrisas delantero
24	-	Relé de velocidad alta del limpiaparabrisas delantero
25	-	Relé del limpiaparabrisas trase-ro
26	10A	Limpiaparabrisas trasero
27	15A	Bocina
28	10A	Luz delantera de niebla a la derecha
29	10A	Luz delantera de niebla a la izquierda
30	20A	Bomba de vacío electrónica
31	-	Reserva
32	10A	Lavador delantero
33	10A	Compresor de aire acondiciona-do
34	20A	Limpiaparabrisas delantero baja/alta velocidad
35	30A	IG2
36	10A	Luz de combinación delantera izquierda

No.	Modelo	proteger el circuito
37	10A	Luces penetrantes
38	5A	IBS
39	10A	Alimentación de interruptor del freno
40	-	Reserva
41	-	Reserva
42	-	Relé del desempa?ador trasero
43	-	Reserva
44	-	Relé IG1
45	-	Reserva
46	-	Revelador de arranque
47	10A	Luz alta
48	-	Reserva
49	-	Reserva
50	-	Reserva
51	-	Reserva
52	30A	IG1
53	-	Reserva
54	20A	Bomba de aceite
55	5A	EPS IG
56	5A	EMS IG
57	5A	calefacción para espejo retrovi-sor

No.	Modelo	proteger el circuito
58	30A	Desempa?ador trasero
59	-	Reserva
60	40A	ESP
61	5A	ESP IG
62	5A	TCU
63	50A	IEC2
64	-	Relé de la bomba de aceite
65	-	Reserva
66	-	Reserva
67	-	Reveladr de luz distante
68	30A	Arranque
69	60A	EPS
70	60A	IEC1
71	150A	Generador
72	60A	Ventilador PWM

Disposición de la caja de fusibles en tablero de instrumentos

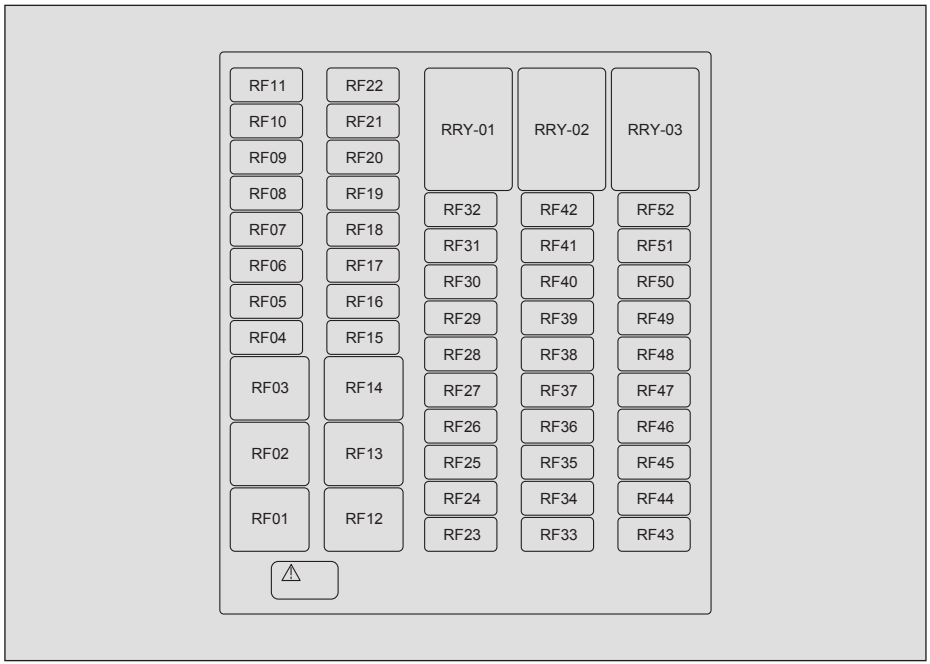

⚠ Está estrictamente prohibido utilizar otros elementos en lugar del fusible para evitar dañar el vehículo o incluso provocar incendios o accidentes con víctimas.

⚠ El uso de un fusible inadecuado o reparado puede provocar un incendio o accidente

ℹ Los diferentes modelos pueden tener fusibles ligeramente diferentes; consulte con el vehículo real.

ℹ Algunos electrodomésticos pueden tener múltiples fusibles, o varios electrodomésticos pueden compartir un fusible.

Especificaciones y funciones de los fusibles del tablero de instrumentos

No.	Modelo	proteger el circuito
F01	30A	Asiento eléctrico del conductor A*
F02	30A	Asiento eléctrico del conductor C*
F03	20A	Audio
F04	20A	Audio
F05	20A	Tragaluces
F06	10A	grabadora de conducción
F07	10A	Control del aire acondicionado
F08	10A	BDC
F09	10A	Puerta de enlace
F10	10A	Instrumento combinado
F11	20A	Asiento eléctrico del conductor B*
F12	30A	BDC
F13	30A	Mando del portón trasero eléctrico
F14	30A	BDC
F15	20A	Elevalunas delantero izquierdo
F16	20A	Elevalunas delantero derecho
F17	20A	Elevalunas trasero izquierdo
F18	20A	Elevalunas trasero derecho
F19	25A	Amplificador de potencia
F20	25A	Asientos traseros
F21	15A	Calefacción del volante*.
F22	15A	Luz de combinación trasera
F23	15A	Alimentación 12V
F24	5A	BDC Alimentación
F25	10A	Fuente de alimentación de audio
F26-28	-	Reserva
F29	10A	Masaje del asiento
F30	10A	BDC
F31	15A	BDC
F32	15A	BDC
F33	5A	Cambio electrónico IG1
F34	5A	Tablero de instrumentos IG1
F35	10A	Controlador de bolsa de aire
F36	5A	Cámara de marcha atrás IG1
F37	10A	Mando de aire acondicionado IG1
F38	5A	Radar de ondas milimétricas IG1
F39-42	-	Reserva
F43	15A	Fuente de alimentación equipado IG2
F44	10A	USB
F45	10A	Mando de aire acondicionado IG2
F46	5A	BDC IG2
F47	5A	Interruptor de tablero de instrumentos IG2
F48-49	-	Reserva
F50	10A	BDC
F51	15A	BDC
F52	-	Reserva
RRY-01	-	Reserva
RRY-02	-	Reserva
RRY-03	-	Reserva

Reemplazo de bombilla

Las señales de giro, las luces de freno y los faros están relacionados con la seguridad en la conducción. Debe verificar si las luces del vehículo están intactas cada vez antes de conducir el vehículo.

Normalmente cuando se cambia la bombilla se requiere desmontar otras piezas relacionadas, y algunas bombillas necesitan ser sustituidas desde el compartimento del motor, lo cual es complicado y requiere conocimiento y herramientas profesionales, recomendamos que dirigir a un distribuidores BAIC autorizado para cambiar la bombilla.

La bombilla puede estar muy caliente cuando se apaga, espere a que se enfríe antes de cambiar.

No toque la bombilla directamente con las manos; podría usar con un paño sin pelusa a cambiar para no afectar al efecto de iluminación.

Especificaciones de la bombilla

Nombre de la luz del vehículo	Tipo	Cantidad	Color claro
Luz de dirección delantera	PY21W*	Uno a cada lado	ámbar
	LED	-	ámbar
luces de lectura de vehículo	C10W*	2	Blanco
	LED	-	Blanco
Luces de puerta	W5W*	1	Blanco

Las luces de posición delanteras, las luces de diurna, las luces de cruce, las luces de carretera, las luces antiniebla delanteras, las luces de freno, las luces de posición traseras, las luces intermitentes traseras, las luces de marcha atrás, las luces de la matrícula, las luces antiniebla traseras, las luces del maletero, las luces de la guantera, las luces de ambiente, las luces de freno de alto nivel, las luces intermitentes laterales y las luces de lectura traseras son todas luces LED. Las luces LED no pueden cambiar individualmente,recomendamos que dirigir a un distribuidor BAIC para revisar.

Arranque con puente

Si el motor del vehículo no se puede arrancar debido a la descarga de la batería, se puede utilizar la batería de otros vehículos para arrancar el vehículo por medio de cables de puente. Al mismo tiempo, se deben tener en cuenta los siguientes puntos:

- La tensión nominal de la batería de alimentación debe ser de al menos 12 V y su capacidad (Ah) no debe ser inferior a la de la batería defectuosa.
- Utilice únicamente cables de puente con una sección transversal suficientemente grande.
- Sólo usar el cable de paso con el clip de electrodo de aislamiento.

Los dos vehículos no deben tener en contacto cuando se contecta la batería De lo contrario, una vez activados los terminales positivos de ambas baterías, la corriente se activa inmediatamente y puede producirse un peligro.

Siempre lea detenidamente y siga las instrucciones al manejar la batería y cumple con las advertencia de seguridad.

En alrededor de la batería puede haber gas hidrógeno explosivo. Las baterías deben mantenerse alejadas de chispas y llamas abiertas.

Nunca cargue una batería que haya sido congelada, ¡existe riesgo de explosión! Incluso con baterías descongeladas, el ácido de la batería po-

dría rebosar durante la carga, causando daños por corrosión. Deben cambiar las baterías congeladas .

Al conectar la batería debe ser el terminal positivo primero y luego el negativo.

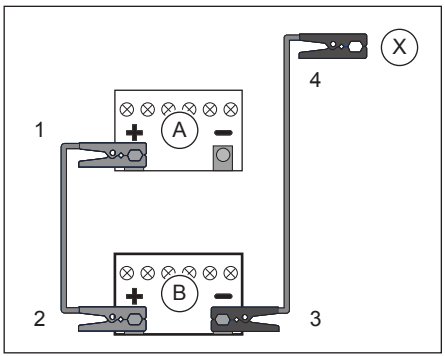

1. Desactiva el botón de arranque/parada;
2. Conectar un extremo ① del cable rojo al positivo (+) de la batería agotada "A".
3. El otro extremo ② se conecta al borne positivo (+) de la batería de alimentación "B".
4. Conecte un extremo del cable negro ③ al borne negativo (-) de la batería "B" y el otro extremo ④ al borne "A" del motor o a una pieza metálica pertinente al motor.
5. Arranque el vehículo equipado con una batería con carga, déjelo al ralentí y, arranque el vehículo con una batería sin carga. Después de arrancar el vehículo con la batería descargada,debe poner en marcha durante cierto tiempo para permitir que el generador recargue la batería.

El uso inadecuado del cable de puente puede hacer que la batería explote, lo que puede provocar graves lesiones al personal.

- El compartimiento del motor es un área de alto riesgo, y una operación incorrecta puede provocar fácilmente víctimas.
- Nunca conecte el cable de puente negativo directamente al borne negativo de la batería defectuosa, de lo contrario la chispa generada en el instante de la conexión del cable puede encender los gases combustibles generados por la batería y provocar una explosión.
- No conecte el cable negativo a un componente del sistema de combustible o a un conducto de freno, ya que existe el riesgo de que se provoca el encendo.
- No debe inclinar encima la batería para evitar quemaduras por ácido.
- Nunca permita que llamas abiertas se acerquen a la batería, de lo contrario podría provocar una explosión.

Al conectar o quitar cables de puente, primero conecte o retire completamente un cable de puente y luego conecte o retire el otro cable de puente. No provoque un cortocircuito.

Al retirar el cable de puente, debe dejar al ralentí el vehículo defectuoso para evitar que se apague el motor.

Remolque

Remolque del vehículo

Recomendamos que ponerse en contacto con los distribuidors BAIC autorizados o con empresas profesionales de asistencia en carretera para obtener ayuda. Al ponerse en contacto con ellos, debe reportar la forma de transmisión, si puede funcionar el sistema de dirección, frenado y transmisión, para adoptar un método de remolque adecuado.

Durante el remolque, el uso de equipo adecuado puede evitar daños en el vehículo. Solicite ayuda a una empresa de asistencia en carretera profesional cuyo personal esté familiarizado con las normas de tráfico.

Uso de Plataforma porta-vehículos



El mejor método de remolque es usar una plataforma porta-vehículos. Debe ser primer opción cuando sea necesario remolcar el vehículo

Después de cargar el vehículo en la plataforma porta-vehículos, activa el freno de estacionamiento electrónico y sujeta las cuatro ruedas para evitar que el vehículo defectuoso se mueva en caso de emergencia.

Remolcar por la parte delantera



Suelte el freno de estacionamiento electrónico del vehículo averiado (es necesario pulsar el interruptor de estacionamiento electrónico y mantenga pulsado durante más de 3 segundos mientras presione la alimentación eléctrica de el vehículo antes de desactivar el botón de arranque/parada), levante y fije las ruedas delanteras.

Al levantar las ruedas delanteras del vehículo defectuoso, asegúrese de que haya una distancia al suelo adecuada en la parte trasera. De lo contrario, durante el remolque, el parachoques trasero del vehículo defectuoso chocará contra el suelo y causará daños.

Remolcar por la parte trasera

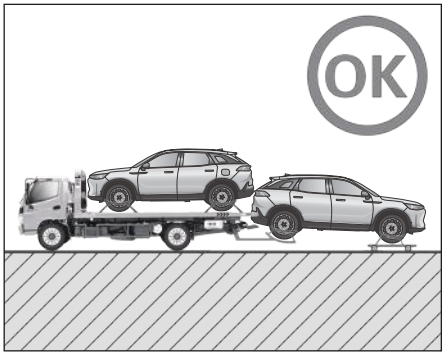

Suelte el freno de estacionamiento electrónico, levante y fije las ruedas traseras y fije las ruedas delanteras al scooter.

remolque de emergencia

En caso de emergencia, si no es posible utilizar un remolque adecuado, el vehículo puede ser remolcado temporalmente con un enganche de remolque. Al prepararse para el remolque, el conductor y el rescatador deben leer atentamente las siguientes precauciones.

⚠ Los vehículos remolcados deben tener las luces de emergencia encendidas y obedecer las leyes de tránsito.

⚠ Antes de remolcar, asegúrese de que los frenos, la transmisión, el sistema de dirección y el sistema de accionamiento estén disponibles de funcionar. Si los sistemas mencionados están dañados, el vehículo debe cargarse con un vehículo con plataforma plana para remolcar.

⚠ Está prohibido remolcar un vehículo con la batería descargada o con la transmisión automática averiada.

⚠ Si el vehículo está atrapado y no se puede mover por barro, hoyo profundos o arena, recomendamos que solicite un rescate profesional, y está prohibido utilizar la anilla de remolque para remolcar el vehículo para su extricación a fin de evitar lesiones personales graves y daños al vehículo.

⚠ Prohibido aremolcar con vehículo arrancado

⚠ Los conductores sin experiencia nunca deben intentar remolcar otros vehículos

⚠ Al remolcar un vehículo, asegúrese de hacerlo bajo la guía de profesionales para evitar lesiones innecesarias.

El vehículo remolcador no debe ser más ligero que el vehículo remolcado, de lo contrario el vehículo podría perder el control.

Sólo podría utilizarse para remolcar distancias cortas en superficies duras, con una velocidad máxima de remolque permitida de 40 km/h y una distancia máxima de remolque de 25 km.

Antes de remolcar, debe abrir el interruptor de encendido del vehículo remolcado, cambiar la marcha a la posición "N" y soltar el freno de mano al mismo tiempo.

El vehículo remolcador debe arrancar lentamente hasta que el cable de remolque esté tenso y, a continuación, acelera con cuidado. en caso necesario frenar durante el proceso de remolque, el conductor del vehículo remolcado debe pisar el pedal de freno suavemente con antelación para accionar el freno.

Si es difícil mover el vehículo remolcado, por favor, no continúe remolcándolo a la fuerza y póngase en contacto con el distribuidores BAIC autorizado.

Evite una fuerza de tracción excesiva o haga violentamente al remolcar, debe asegurarse de que el cable de remolque esté sujetado firme, se sobre-

cargarán a los puntos de conexión de remolque o se dañarán al remolcar en calzada irregular.

El uso de cables metálicos, cadenas metálicas o ganchos de remolque metálicos para remolcar el vehículo puede provocar daños en la carrocería, por eso recomendamos que utilizar cables de remolque especiales para remolcar el vehículo.

Tenga cuidado de mantener la cuerda de remolque en línea recta con el vehículo delantero y trasero, ya que remolcar el vehículo en diagonal puede dañar la carrocería.

Remolcar la parte delantera del vehículo

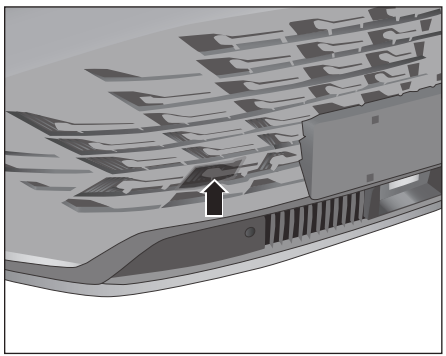

1. Saque la llave para desmontar la rueda y la anilla de remolque desmontable del juego de herramientas del maletero;
2. Introduzca un destornillador u otra herramienta a la boca cuadrada del lado inferior de la tapa del orificio de montaje del anillo de tracción y levante hacia arriba para abrirla;

Al abrir, en la posición de la herramienta coloca con protección de paño o paples para encender.

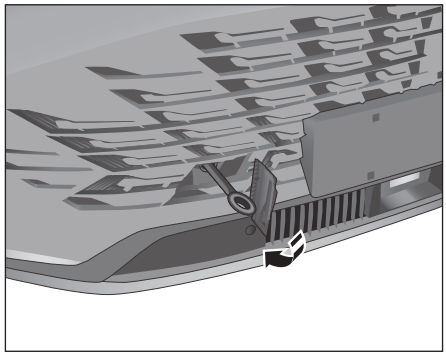

3. Amarre el anillo de tracción en el orificio de montaje en el sentido horario.

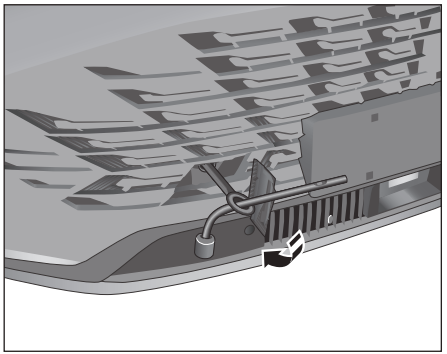

4. Apriete firmemente el anillo de tracción con la llave de liberación de la rueda.

Número de identificación del vehículo, etiqueta del producto y ventana del microondas.

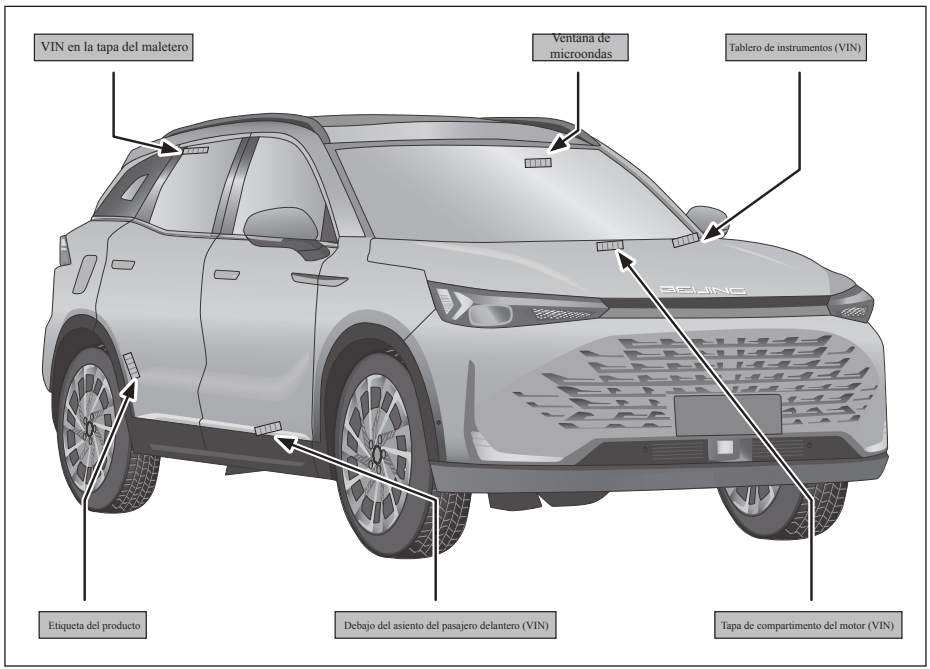

El número de identificación del vehículo (VIN) es un número de identificación único para el vehículo y se encuentra la parte delantera y trasera del vehículo, situado en los lugares que se muestran en la iamgen (la iamgen muestra sólo una parte del (VIN) .

El número de identificación del vehículo (VIN) marcado debajo del asiento del pasajero delantero podría volver a marcarse o modificarse debido a un mal funcionamiento del equipo de marcar del VIN o a un error de cálculo, lo que no afectará al uso normal del vehículo por parte del usuario.

Placa del producto del vehículo

BAIC MOTOR CO.,LTD
MADE IN CHINA
VIN : XXXXXXXXXXXXXXXXX
BRAND BAIC MODEL
ENGINE MODEL
MAX.POWER kw
ENGINE DISPLACE,ENT mL
GROSS VEHICLE WEIGHT kg
SEATING CAPACITY
MANUFACTURE DATE

La placa del producto del vehículo está situada en el pilar C, en el panel derecho, y contiene la siguiente información:

1. Fabricante del vehículo;
2. Código de identificación de vehículo (VIN)
3. Marca, modelo de vehículo;
4. Modelo del motor;
5. Potencia máxima neta del motor;
6. Desplazamiento de motor;
7. Peso máximo total admisible;
8. Número de pasajeros;
9. Año y mes de fabricación.

Ventana de microondas

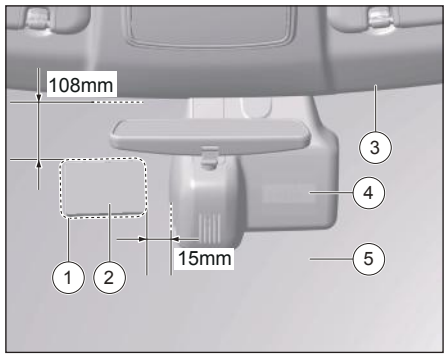

① Ventana del microondas
② Identificación electrónica
③ Techo
④ Base interior del retrovisor *.
⑤ Cristal de parabrisas

La ventana del microondas está ubicada en el parabrisas delantero y se utiliza para instalar señales electrónicas en vehículoes. Para garantizar la lectura efectiva de los datos,No permite colocar cables metálicos o protectores en la ventana de microondas

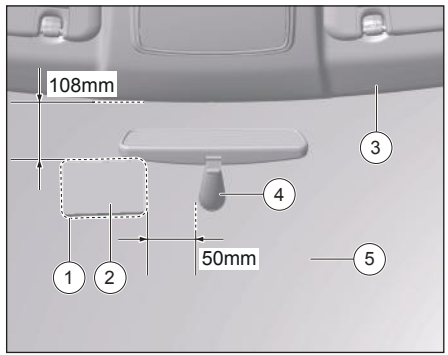

① Ventana del microondas
② Identificación electrónica
③ Techo
④ Base interior del retrovisor *.
⑤ Cristal de parabrisas

La ventana del microondas está ubicada en el parabrisas delantero y se utiliza para instalar señales electrónicas en vehículoes. Para garantizar la lectura efectiva de los datos,No permite colocar cables metálicos o protectores en la ventana de microondas

Modelos de motor y transmisión del vehículo

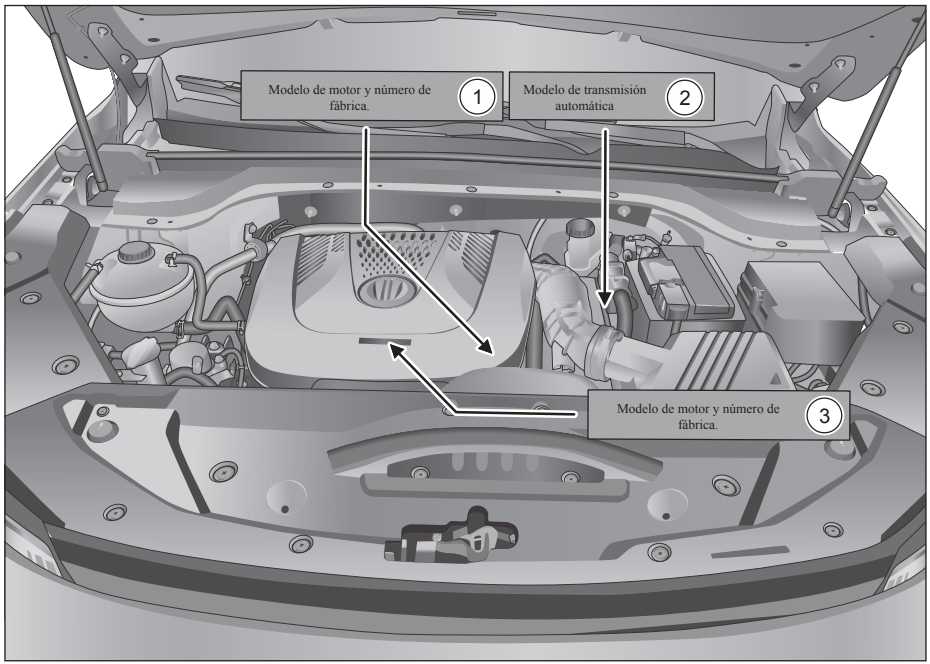

El modelo de motor y el número de fábricación ① se encuentran en la carcasa del motor, cerca del motor de arranque.

El número de modelo de la transmisión automática ② se encuentra la caja de transmisión.

Modelo de motor y número de fábricación ③ Etiqueta, también está pegada en la tapa embellecedora del motor.

Parámetros del vehículo

Parámetros de tamaño

Unidad: mm

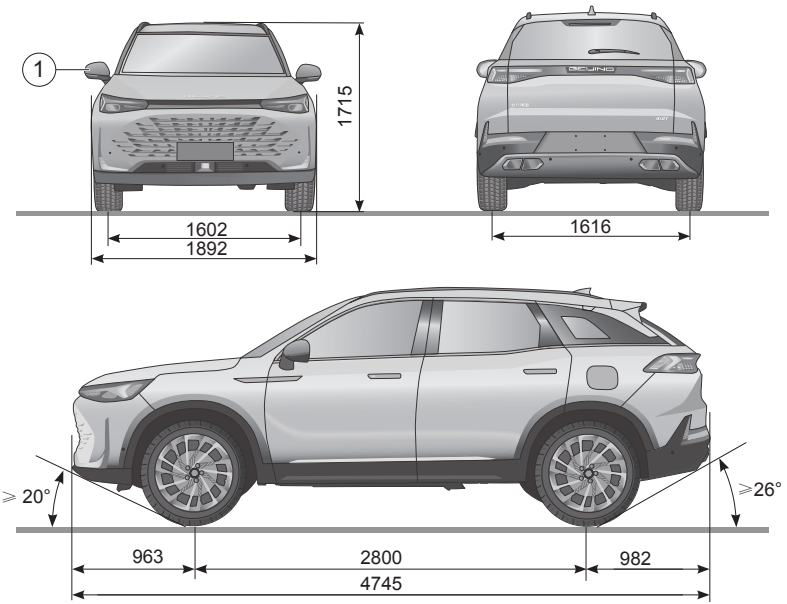

Nota: El espejo retrovisor exterior del vehículo ① no está incluido en las dimensiones del contorno exterior.

Características técnicas generales

Modelo del vehículo:	BJ6470X61M
Longitud (mm)	4745
Anchura total del vehículo (mm) (sin espejo retrovisor).	1892
Altura total del vehículo (mm) (sin carga)	1715 (incluido portaequipajes / antena de aleta de tiburón)
Distancia entre ejes (mm)	2800
Vía delantera (mm)	1602
Vía trasera (mm)	1616
Suspensión delantera (mm)	963
Suspensión trasera (mm)	982
Modo de conducción	Tracción delantera
Subida máxima (%)	≥ 42
Ángulo de aproximación/salida	20°/26°
Velocidad máxima(km/h):	200
Peso en vacío (kg)	1625
Carga sobre el eje delantero / trasero (kg) bajo la masa total	922/703
Masa bruta máxima admisible (kg)	2095
Carga sobre el eje delantero/trasero con la masa bruta máxima admisible (kg)	1055/1040
Número de asiento (incluido el conductor)	5
Modelo del motor	A156T2H
Modelo del motor	Motor de gasolina de cuatro cilindros en línea, refrigeración por agua e inyección directa

Modelo del vehículo:	BJ6470X61M
Tipo de transmisión	7DCT
Nivel de desplazamiento	Estándares de emisión 6
Combustible	Gasolina sin plomo de 92º o superior
Desplazamiento de motor (mL)	1498
Abertura x tiempo (mm)	74,5×85,9
Relación de compresión	10,7:1
Potencia neta máxima (kW/rpm)	130/5500
Potencia nominal (kw/rpm)	138/5500
Par máximo /velocidad rotatoria (Nm/rpm	300/(1500-4250)
Revoluciones de ralentí (r/min)	700±30 (aire acondicionado desactivado)
Orden de ignición	1-3-4-2
Distancia desde la posición inicial del pedal de freno hasta la alfombrillas (mm) (altura vertical)	172
Recorrido libre del pedal de freno (mm)	6-14
Fuerza del pedal de freno (N)	< 500
Valor desnivelado del restante del conjunto de ruedas	revisión inicial ≤ 6g, revisión segundaria≤ 8g

Datos técnicos

Modelo del vehículo:			BJ6470X61M
Parámetros de posicionamiento de rueda	Ángulo de inclinación hacia afuera de rueda	Ruedas delanteras	0° 20′ ±30′ (diferencia entre izquierda y derecha no supera a 30′)
		Rueda trasera	-0° 30′ ±15′ (diferencia entre izquierda y derecha no supera a 15′)
	Ángulo de inclinación hacia interior de pasador principal	Ruedas delanteras	13° 12′ ±1° 30′ (diferencia entre izquierda y derecha no supere a 1° 30′)
	Ángulo de inclinación hacia atrás de pasador principal	Ruedas delanteras	3° 50′ ±30′ (diferencia entre izquierda y derecha no supera a 30′)
	Convergencia	Ruedas delanteras (un lado)	0° 3′ ±5′ (diferencia entre izquierda y derecha no supera a 5′)
		Rueda trasera (un solo lado)	0° 3′ ±30′ (diferencia entre izquierda y derecha no supera a 5′)
Ruedas	Rueda de conducir	Neumático Norma	235/60 R18 103H
			235/55 R19 101V
			245/45 R20 103V
		Especificaciones de la llanta	18x7J
			19x7.5J
			20x8J
		Presión del neumático	235/60 R18 220kPa
			235/55 R19 220kPa
			245/45 R20 230kPa
	Rueda de repuesto	Neumático Norma	T135/90R17
		Especificaciones de la llanta	17x4T
		Presión del neumático	420kPa

Modelo del vehículo:		BJ6470X61M
Espesor del disco de freno delantero (mm)	Tamaño estándar	28
	Límite de desgaste	26
Espesor de pastilla de freno delantero (mm)	Tamaño estándar	11
	Límite de desgaste	2
Espesor del disco de freno trasero (mm)	Tamaño estándar	11
	Límite de desgaste	9
Espesor de pastilla de freno trasero (mm)	Tamaño estándar	10
	Límite de desgaste	2
Capacidad del tanque de aceite (L)		60
Consumo de combustible combinado (L/100 km)		7,39

Nota: El consumo de combustible de 100 km calculado en base de las condiciones de conducción integrada de velocidad baja/media/alta/ultra-alta para los modelos equipados nominales, y los datos de consumo de combustible se basan en las condiciones de conducción del estándar recirculado nacional WLTC. El consumo real de combustible está relacionado con los hábitos de conducción, los factores ambientales, las condiciones de la carretera y la calidad del vehículo.

Principales especificaciones y capacidades de aceite

Nombre del aceite	Modelo	Cantidad de llenado del vehículo
Aceite	SP/C5 0W-20, relación de cenizas sulfatadas ≤ 0,8%.	4,7L (Cantidad de llenado de mantenimiento)
Lubricante para transmisión automática	PetroChina Kunlun DCTF-7S	5L
Líquido de refrigeración	Refrigerante orgánico total (punto de congelación ≤ -40°C).	6.98 ~ 7.02L
Líquido limpiaparabrisas	Líquido lavaparabrisas de baja temperatura a base de agua (punto de congelación ≤ -35°C)	1,5L (Volumen 3L)
Líquido de freno	DOT 4/DOT 4+	1.1L
Líquido refrigerante de acondicionador de aire	HFC-134a	570g

Notas:

1. Los volúmenes indicados son aproximados y el uso real podría variar ligeramente;
2. Salvo de especificar, el contenido de tabla es el valor de diseño, y el fabricante se reserva el derecho de ajustar el valor real de acuerdo con los cambios en los productos, el equipo y el clima;
3. El volumen de llenado de mantenimiento de tabla es el valor recomendado, el volumen de llenado específico debe modificar según la varilla de nivel de aceite;
4. El tipo específico de líquido de frenos que se debe llenar es el mismo que está marcado en la tapa del depósito del líquido de frenos, y está prohibido mezclar diferentes tipos de líquidos de frenos.

Procedimiento de Mantenimiento Preventivo

El mantenimiento de este vehículo se divide en "condiciones de uso general" y "condiciones de uso severo", por favor realice el mantenimiento de acuerdo a las condiciones de uso.

Las siguientes condiciones se consideran "condiciones severas" y "condiciones normales".

- Las siguientes condiciones se consideran "condiciones de uso severas":
- Conducción frecuente en zonas polvorientas o exposición frecuente a aire salado o agua salada.
- Conduzca con frecuencia por caminos irregulares, anegados o de montaña.
- Si el vehículo se utiliza con frecuencia en clima frío.
- Motor al ralentí durante largos periodos de tiempo o distancias cortas frecuentes durante la estación fría.
- Uso frecuente de los frenos y frenada de emergencia frecuente.
- Remolcar vehículos.
- Conducir sobrecarga.
- Proposito como vehículo por alquilar o conducción de vehículo alquilado.
- Conducción lenta en zonas urbanas con temperaturas superiores a 32°C durante más del 50% del tiempo total de conducción.
- En un ambiente caluroso de más de 30°C, conducir a una velocidad alta de más de 120km/h durante más del 50% del tiempo total de conducción.

En caso de avería de componentes o cualquier otra anomalía en cualquier momento, el vehículo debe ser inspeccionado y reparado en el distribuidores BAIC autorizado y deben conservarse los registros de los mantenimiento realizados.

Hoja de información de mantenimiento

Ítems de mantenimiento periódico	Mantenimiento de primera vez	Mantenimiento Regular	Información adicional
Aceite de motor	●	●	Bajo condiciones severas, debe cambiar con el intervalo cada 5000km/6 meses.
Filtro de aceite de motor	●	●	Bajo condiciones severas, debe cambiar con el intervalo cada 5000km/6 meses.
Arandela del tornillo de drenaje de aceite	●	●	Cambio de aceite al mismo tiempo
Aceite de transmisión y elementos filtrantes	—	—	Reemplazar cada 60000km
Bujía	—	—	Reemplazar cada 40000km
Los filtro de combustible	—	—	El filtro de combustible está integrado en la bomba de combustible, los requistios de cambio son conducción más de 10 años o 160000 km de kilometraje , lo que ocurra primero. (Preste atención al estado del vehículo durante el mantenimiento y realiza el matenimiento a intervalo de 80000km/3 años, lo que ocurra primero, en zonas con aceites de calidad mala)
Núcleo de filtro de aire	—	—	En condiciones normales, realiza la limpieza cada 10000km/6 meses (lo que ocurra primero), realiza el mantenimiento a intervalos de 20000km/1 año (lo que ocurra primero) En condiciones severas, realiza la limpieza cada 5000km/3 meses (lo que ocurra primero), debe cambiar el mantenimiento a intervalos de 10000km/6 meses (lo que ocurra primero)
Filtro de aire del acondicionado	—	—	Limpieza cada 10.000 km/6 meses; cambio a cada 20.000 km/1 año (lo que ocurra primero)
Correa multicinta y tensor	—	—	revisar cada 10000 km / 1 año, lo que ocurra primero, y cambiar en caso necesario.
Líquido de calentamiento del motor	○	○	Reemplacelo cada 40000 km/2 año (lo que ocurra primero).
Líquido de freno	○	○	Reemplacelo cada 40000 km/2 año (lo que ocurra primero).

Ítems de mantenimiento periódico	Mantenimiento de primera vez	Mantenimiento Regular	Información adicional
Correa de distribución y tensor	—	—	Realizar la revisión los primeros 100000 km / 5 años; posteriormente, cada 300.000 km; cambiar en caso necesario; debe cambiar a los 180000 km. En caso necesario de cambiar la correa de distribución, el tensor de la correa de distribución y la polea tensora, debe cambiar juntos al mismo tiempo.
Correa de bomba de agua	—	—	Primera revisión de 100000km/5 años, posteriormente cada 30000km, debe cambiar si hay grietas o se salen los cables, recomendamos que cambiar a los 180000km
Pastillas de freno de las ruedas delanteras y traseras: compruebe el espesor y el desgaste de las pastillas de freno.	—	○	
Neumáticos/ruedas (incluye la rueda de repuesto)	○	○	Compruebe el desgaste de los neumáticos, corrija la presión de los neumáticos, cambie la posición de los neumáticos cada 10000km, cambia los neumáticos en caso necesario según el desgaste de los neumáticos.
Rótulas de tirantes de suspensión y dirección, carcasa del mecanismo de dirección, cubierta antipolvo del eje de transmisión	○	○	
Tuberías de radiador, freno, escape y combustible y sus conexiones	○	○	Debe reemplazar la manguera si se encuentra que está anormalmente desgastada, agrietada, abultada, rayada, escaldada y filtrada de aceite etc Durante la temporada de primavera, compruebe si la parte delantera del radiador está cubierta por catkin (céntrese en la posición central entre el condensador y el radiador) cada 10000 km.
Bisagras de las puertas, del maletero y del portón trasero.	—	—	revisión a cada 20000km/1 año (lo que ocurra primero)
Si el sistema de emisión tiene fugas o está dañado	○	○	

Información de mantenimiento

Ítems de mantenimiento periódico	Mantenimiento de primera vez	Mantenimiento Regular	Información adicional
Inspección de limpiaparabrisas y lavaparabrisas	○	○	
Funciones de los dispositivos eléctricos (incluidos el elevalunas eléctrico, los retrovisores eléctricos, el aire acondicionado, el techo solar, etc.)	○	○	Limpie la arena, el polvo y los cuerpos extraños en las guías deslizantes, los orificios de drenaje y los espacios en las tiras selladoras. Rocíe una pequeña cantidad de agente protector de plástico (aceite de flúor) o talco sobre las tiras de sellado y otras piezas de plástico.
comprobación informática: utilice un equipo de diagnóstico especial para detectar la información de averías en cada controlador del sistema.	○	○	
Acumulador	○	○	
Comprobación a la pantalla de instrumentos y de la iluminación interior y exterior del vehículo	○	○	
Restablecimiento del ciclo de kilometraje de mantenimiento	○	○	
Freno de estacionamiento	○	○	
Compruebe el aspecto de los amortiguadores de las cuatro ruedas y los muelles de los amortiguadores, compruebe si las fijaciones del chasis están flojas, deben apretarse de acuerdo con el par de apriete especificado.	○	○	

Ítems de mantenimiento periódico	Mantenimiento de primera vez	Mantenimiento Regular	Información adicional
Prueba de funcionamiento del cinturón de seguridad	○	○	
Prueba de manejo: rendimiento de potencia, rendimiento de frenado, suavidad, ruido, marcha, etc.	○	○	
Pestillo de cerradura de cuatro puertas, pestillo de cerradura del portón trasero y tirador exterior oculto.	—	—	revisión a cada 20000km/1 año (lo que ocurra primero)
Limitador de puerta	○	●	Después de limpiar la superficie del limitador cada 10000km/1 año, aplique 0.3g de aceite a las superficies superior e inferior de la segunda marcha del brazo del limitador.

Notas:

1. El primer intervalo de mantenimiento es de 5000 km/6 meses(sujeto a la factura de venta), lo que ocurra primero;
2. Mantenimiento periódico 10000km/12 meses (desde la última revisión), lo que llegue primero.
3. "●" indica reemplazo; "○" indica inspección; "—" indica ninguna operación o ver instrucciones detalladas.

Información de rescate

La información de rescate se utiliza cuando el vehículo se ve implicado en un accidente grave para facilitar que el rescatador comprenda rápidamente la estructura del vehículo y el riesgo potencial, para mejorar la eficacia del rescate y evitar accidentes secundarios.

El airbag lateral de cortina sólo está disponible en algunos modelos.

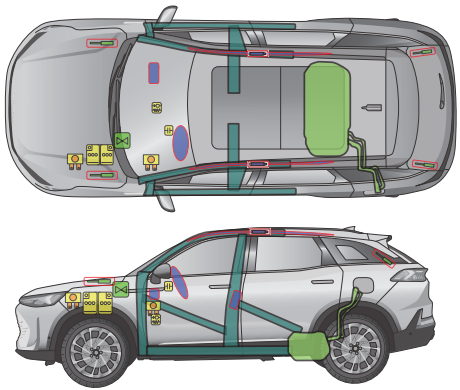

	Airbag		Inflador
	Resorte neumático		Refuerzo estructural
	Tanque de combustible		Bomba de vacío
	Acumulador		Controlador de bolsa de aire
	Caja de fusibles		El encendido