MYZER®

Jesienne nowości w MYZER

2026

Everything is possible.





Smart Mouse Shooter

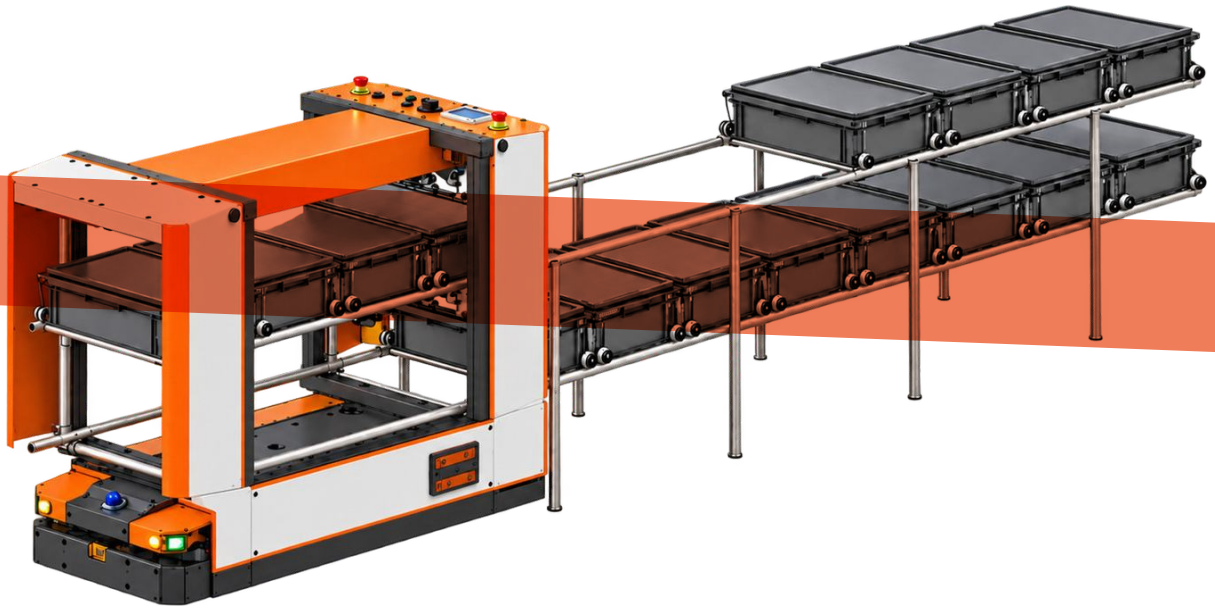

Everything is possible.

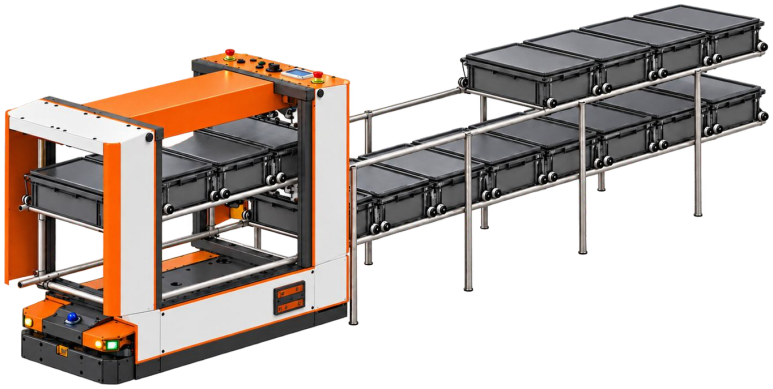

AGV z dwupoziomową nadbudową do automatycznej wymiany pojemników z regałami shooterowymi w magazynie i na linii produkcyjnej. Poziomem nr 1 przewozi pojemniki puste, poziomem nr 2 — pełne. Przesunięcie pojemników między regałem a AGV odbywa się automatycznie po zadokowaniu czołowym.

Przedstawione wizualizacje mają charakter poglądowy. Dostarczone AGV i regały mogą się różnić od przedstawionej koncepcji wyglądem, ale nie funkcjonalnością.

Parametry produktu

AGV Smart Mouse Shooter

Nadbudowa	**dwupoziomowa: poziom 1 – pojemniki puste, poziom 2 – pojemniki pełne**
Transport i składowanie	**po 2 pojemniki, jeden na drugim**
Jednorazowa dostawa na linię	**do 8 pojemników**
Regał shooterowy – poziomy	**2: poziom na pojemniki puste i poziom na pojemniki pełne**
Regał shooterowy – składowanie	**po 2 pojemniki jeden na drugim**
Regał shooterowy – głębokość	**5 pojemników w rzędzie**

Prędkość maksymalna	**1,2 m/s**
Nawigacja	**Laserowa 3D LiDAR firmy MyFee**
Dokładność pozycjonowania	**2 cm na 40 m**
Baterie	**trakcyjne EnerSys**
Ładowanie	**automatyczne stykowe lub awaryjne przewodowe**
Bezpieczeństwo	**certyfikowane skanery, przyciski E-stop, sygnalizacja świetlno-dźwiękowa**



Wizualizacje

AGV Smart Mouse Shooter





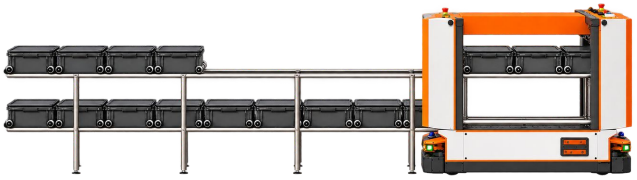

MYZER®

Zapytanie ofertowe

Smart Mouse Shooter

POZYCJA	ILOŚĆ	CENA JEDN. NETTO	WARTOŚĆ NETTO
AGV Smart Mouse Shooter konfiguracja wg specyfikacji ze strony 03	podaj ilość	na zapytanie	na zapytanie
Regał shooterowy w magazynie automatyczny, 2 poziomy (puste / pełne), po 2 pojemniki jeden na drugim, 5 pojemników w rzędzie	podaj ilość		
Stacja ładowania ładowanie automatyczne stykowe	podaj ilość		
Wdrożenie i uruchomienie mapowanie tras, testy odbiorowe	podaj ilość		
Dostosowanie pojemników klienta do obsługi systemu Myzer po stronie Myzer	ryczałt	w cenie	w cenie
Szkolenie operatorów i służb utrzymania ruchu instruktaż stanowiskowy	ryczałt	w cenie	w cenie
Serwis i wsparcie w okresie 12-miesięcznej gwarancji	12 mies.	w cenie	w cenie

Ceny netto, bez VAT. Waluta: EUR. Dostawa: koszty transportu wliczone w cenę.

WARUNKI HANDLOWE

Termin dostawy
do 5 miesięcy od zamówienia

Czas wdrożenia
do 4 tygodni od dostawy

Warunki płatności
— 40% zaliczki, 7 dni od zamówienia
— 40%, 30 dni od dostawy
— 20%, po protokole odbioru

Gwarancja
12 miesięcy

Osoby kontaktowe
Artur Myziak · tel. +48 696 417 449 · artur.myziak@myzer.pl
Mariusz Pach · tel. +48 668 610 553 · mariusz.pach@myzer.pl
Tiffany Myziak · tel. +48 792 312 826 · tiffany.myziak@myzer.pl

Apex 1400-L



Everything is possible.

MYZER®



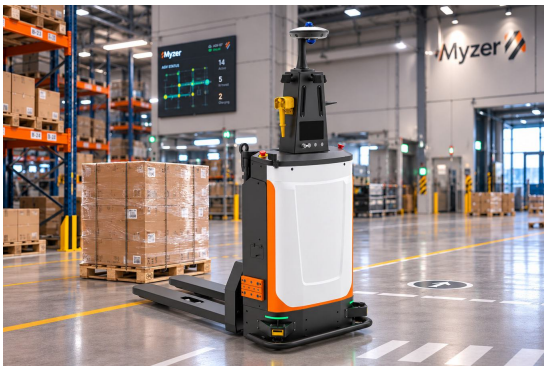

AGV Apex 1400-L to autonomiczny wózek widłowy typu paletowego podnośnika (stacker) o udźwigu do 1400 kg i wysokości podnoszenia przy automatycznym dokowaniu do 1600 mm (opcjonalny maszt do 3500 mm). Wykorzystuje nawigację laserową 3D LiDAR i pracuje do ok. 15 h na jednym ładowaniu. Bezpieczeństwo zapewniają skanery LiDAR, zderzak bezpieczeństwa oraz przyciski zatrzymania awaryjnego.

Parametry produktu

AGV Apex 1400-L

Maksymalny udźwig	**1400 kg**
Nawigacja	**Laserowa 3D LiDAR firmy MyFee**
Wysokość podnoszenia przy automatycznym dokowaniu	**1600 mm (przy 1400 kg)**
Maszt opcjonalny – wysokość podnoszenia	**do 3500 mm**
Środek ciężkości ładunku	**600 mm**
Wymiary (długość × szerokość × wysokość)	**1763 × 1027 × 2244 mm**
Wymiary wideł	**1150 × 170 × 60 mm**
Szerokość karetki wideł	**560 / 680 mm**
Wysokość wideł w położeniu dolnym	**90 mm**
Średnica skrętu	**2445 mm**

Szerokość alejki (Ast)	**2395 mm**
Prześwit	**30 mm**
Prędkość jazdy	**1,6 m/s**
Dokładność dokowania	**±10 mm / ±1°**
Masa własna	**880 kg**
Zgodność z paletami	**Euro, palety niestandardowe**
Komunikacja	**Wi-Fi, sieć komórkowa 4G/5G (opcjonalnie)**
Czas pracy na jednym ładowaniu	**~15 h**
Sposób ładowania	**DC CC-CV**
Czujniki	**2 certyfikowane skanery bezpieczeństwa, przyciski zatrzymania awaryjnego**

WYKRES UDŹWIGU Q [KG]

Szerokość zewnętrzna wideł 680 mm

h3 / środek ciężkości	600 mm	700 mm	800 mm
3500	700	500	300
3000	1000	850	700
2500	1200	1000	850
1600	1400	1200	1200

Szerokość zewnętrzna wideł 560 mm

h3 / środek ciężkości	600 mm	700 mm	800 mm
3500	500	300	100
3000	800	650	500
2500	1000	800	650
1600	1400	1200	1000

h3 – wysokość podnoszenia [mm]. Przy szerokości zewnętrznej wideł powyżej 620 mm obowiązuje wykres dla 680 mm, w zakresie 560–620 mm – wykres dla 560 mm. Szerokość alejki podano dla palety 1200 × 800 mm.

MYZER®

Zapytanie ofertowe

Apex 1400-L

POZYCJA	ILOŚĆ	CENA JEDN. NETTO	WARTOŚĆ NETTO
AGV Apex 1400-L konfiguracja wg specyfikacji ze strony 07	podaj ilość	na zapytanie	na zapytanie
Stacja ładowania ładowanie automatyczne stykowe	podaj ilość		
Wdrożenie i uruchomienie mapowanie tras, testy odbiorowe	podaj ilość		
Szkolenie operatorów i służb utrzymania ruchu instruktaż stanowiskowy	ryczałt	w cenie	w cenie
Serwis i wsparcie w okresie 12-miesięcznej gwarancji	12 mies.	w cenie	w cenie

Ceny netto, bez VAT. Waluta: EUR. Dostawa: koszty transportu wliczone w cenę.

WARUNKI HANDLOWE

Termin dostawy
do 4 miesięcy od zamówienia

Czas wdrożenia
do 4 tygodni od dostawy

Warunki płatności
— 40% zaliczki, 7 dni od zamówienia
— 40%, 30 dni od dostawy
— 20%, po protokole odbioru

Gwarancja
12 miesięcy

Osoby kontaktowe
Artur Myziak · tel. +48 696 417 449 · artur.myziak@myzer.pl
Mariusz Pach · tel. +48 668 610 553 · mariusz.pach@myzer.pl
Tiffany Myziak · tel. +48 792 312 826 · tiffany.myziak@myzer.pl

Apex 2000-G



Everything is possible.





AGV Apex 2000-G to autonomiczny pojazd paletowy z przeciwwagą, o udźwigu znamionowym 2000 kg i wysokości podnoszenia przy automatycznym dokowaniu 180 mm, wykorzystujący nawigację 3D LiDAR. Jego widły nie mają nóg podporowych (stabilizatorów), dzięki czemu wsuwają się w całości pod pojemniki transportowe i palety z zamkniętym spodem. Bezpieczeństwo pieszych zapewniają skanery LiDAR, zderzak bezpieczeństwa oraz przyciski zatrzymania awaryjnego.

Zobacz film: AGV Apex 2000-G w pracy · youtu.be/LceRDahJz0c

Parametry produktu

AGV Apex 2000-G

Maksymalny udźwig	**2000 kg**
Nawigacja	**Laserowa 3D LiDAR firmy MyFee**
Wysokość podnoszenia przy automatycznym dokowaniu	**180 mm**
Średnica skrętu	**3232 mm**
Wymiary (długość × szerokość × wysokość)	**1965 × 931 × 2100 mm**
Wymiary wideł	**1170 × 175 × 72 mm**
Prędkość jazdy	**1,5 m/s**
Masa własna	**650 kg**
Dokładność dokowania	**±10 mm / ±1°**

Szerokość alejki (Ast)	**2566 mm**
Komunikacja	**Wi-Fi, sieć komórkowa 4G/5G (opcjonalnie)**
Prześwit	**28 mm**
Szerokość karetki wideł	**560 / 660 mm**
Zgodność z paletami	**Euro, GMA (opcjonalnie)**
Czas pracy na jednym ładowaniu	**~17 h**
Sposób ładowania	**DC CC-CV**
Czujniki	**2 certyfikowane skanery bezpieczeństwa, przyciski zatrzymania awaryjnego**

Średnicę skrętu i szerokość alejki podano dla palety 1200 × 1000 mm.

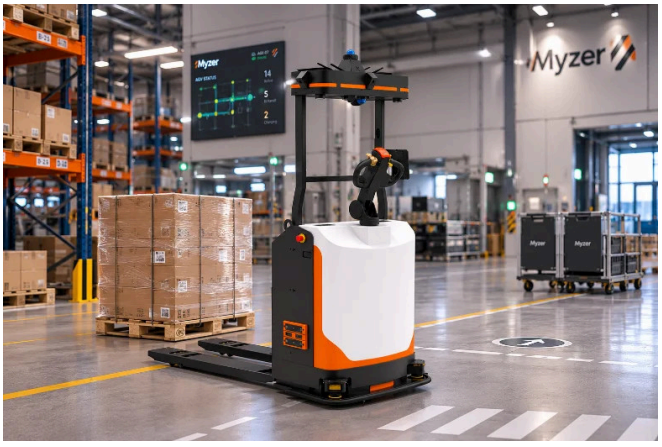

MYZER®

Zapytanie ofertowe

Apex 2000-G

POZYCJA	ILOŚĆ	CENA JEDN. NETTO	WARTOŚĆ NETTO
AGV Apex 2000-G konfiguracja wg specyfikacji ze strony 10	podaj ilość	na zapytanie	na zapytanie
Stacja ładowania ładowanie automatyczne stykowe	podaj ilość		
Wdrożenie i uruchomienie mapowanie tras, testy odbiorowe	podaj ilość		
Szkolenie operatorów i służb utrzymania ruchu instruktaż stanowiskowy	ryczałt	w cenie	w cenie
Serwis i wsparcie w okresie 12-miesięcznej gwarancji	12 mies.	w cenie	w cenie

Ceny netto, bez VAT. Waluta: EUR. Dostawa: koszty transportu wliczone w cenę.

WARUNKI HANDLOWE

Termin dostawy
do 4 miesięcy od zamówienia

Czas wdrożenia
do 4 tygodni od dostawy

Warunki płatności
— 40% zaliczki, 7 dni od zamówienia
— 40%, 30 dni od dostawy
— 20%, po protokole odbioru

Gwarancja
12 miesięcy

Osoby kontaktowe
Artur Myziak · tel. +48 696 417 449 · artur.myziak@myzer.pl
Mariusz Pach · tel. +48 668 610 553 · mariusz.pach@myzer.pl
Tiffany Myziak · tel. +48 792 312 826 · tiffany.myziak@myzer.pl

Smart Mouse Tug 2000 with shelves



Everything is possible.





Mysz AGV z nadbudową półkową — wozi pojemniki i detale bezpośrednio na pokładzie, bez wózka doczepnego. Wykonanie z nadbudową półkową sprawdza się przy zasilaniu linii montażowych w drobne części: operator pobiera detal wprost z półki, bez schylania się i bez rozprzęgania wózków.

„Jestem wersją półkową serii All In One: zabieram ładunek na siebie i dowożę go tam, gdzie trwa montaż."

Zobacz film: AGV Smart Mouse Tug 2000 w pracy · youtu.be/xPvhSqAROIE

Parametry produktu

AGV All In One Smart Mouse Tug 2000 with shelves

Uciąg	**do 2000 kg**
Zaczep	**Rockinger Kuplung z tyłu**
Nadbudowa półkowa	**standard w tej wersji**
Prędkość maksymalna	**1,2 m/s**

Nawigacja	**bezliniowa 3D LiDAR oparta o chmurę punktów**
Dokładność pozycjonowania	**2 cm na 40 m**
Baterie	**trakcyjne EnerSys**
Ładowanie	**automatyczne stykowe lub awaryjne przewodowe**

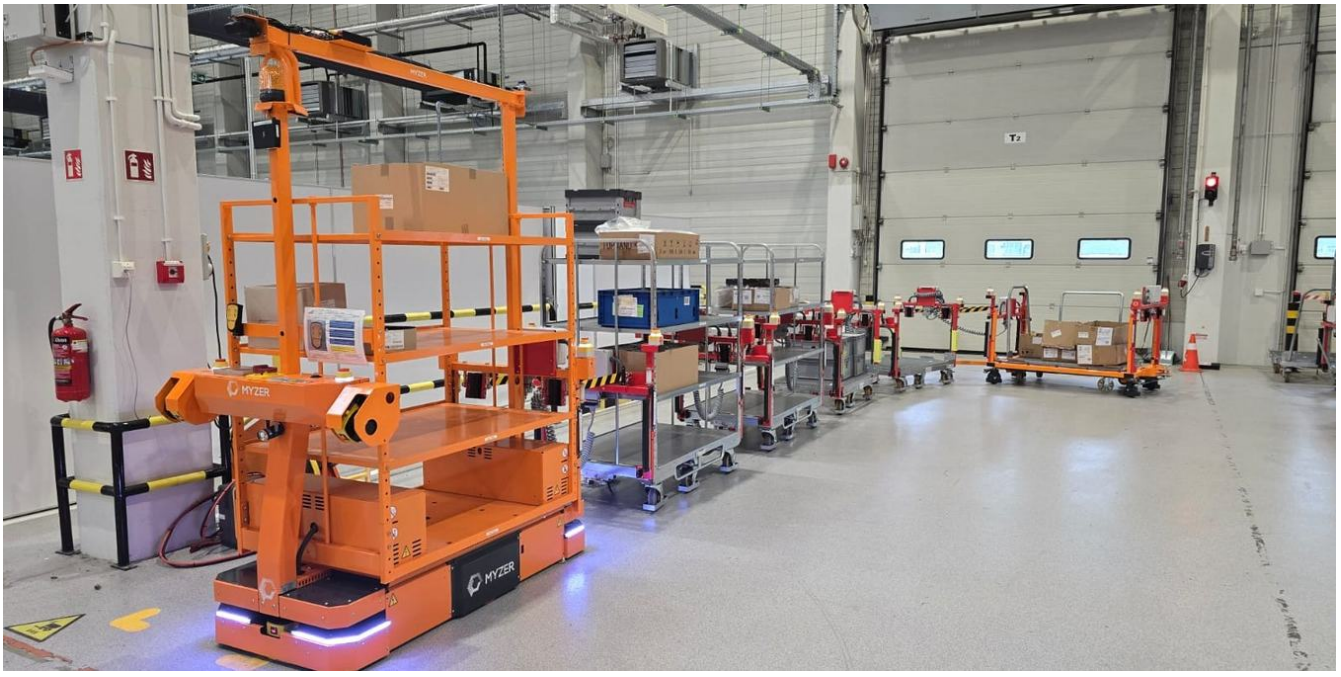

MYZER®

Zapytanie ofertowe

Smart Mouse Tug 2000 with shelves

POZYCJA	ILOŚĆ	CENA JEDN. NETTO	WARTOŚĆ NETTO
AGV Smart Mouse Tug 2000 with shelves + system H-frame Myzer elektryczne podnoszenie wózków	podaj ilość	na zapytanie	na zapytanie
AGV Smart Mouse Tug 2000 with shelves + pompa hydrauliczna do podłączenia B-frame i E-frame STILL pompa hydrauliczna pod wózki	podaj ilość	na zapytanie	na zapytanie
Stacja ładowania ładowanie automatyczne stykowe	podaj ilość		
Wdrożenie i uruchomienie mapowanie tras, testy odbiorowe	podaj ilość		
Szkolenie operatorów i służb utrzymania ruchu instruktaż stanowiskowy	ryczałt	w cenie	w cenie
Serwis i wsparcie w okresie 12-miesięcznej gwarancji	12 mies.	w cenie	w cenie

Ceny netto, bez VAT. Waluta: EUR. Dostawa: koszty transportu wliczone w cenę.

WARUNKI HANDLOWE

Termin dostawy
do 4 tygodni od zamówienia
szybka dostawa – na magazynie

Czas wdrożenia
do 10 dni roboczych

Warunki płatności
— 40% zaliczki, 7 dni od zamówienia
— 40%, 30 dni od dostawy
— 20%, po protokole odbioru

Gwarancja
12 miesięcy

Osoby kontaktowe
Artur Myziak · tel. +48 696 417 449 · artur.myziak@myzer.pl
Mariusz Pach · tel. +48 668 610 553 · mariusz.pach@myzer.pl
Tiffany Myziak · tel. +48 792 312 826 · tiffany.myziak@myzer.pl

Tugger 5000



Everything is possible.





Ciągnik AGV do holowania pociągów wózków logistycznych o masie całkowitej do 5000 kg — transport surowca i wyrobu gotowego w trybie milk run.

„Moją funkcją jest wyłącznie ciągnięcie. Holuję wózki klienta o łącznej masie do 5 ton. Posiadam wyprowadzone złącza do akcesoriów bezpieczeństwa na ciągniętych wózkach. Mogę być dostosowany do ciągnięcia wózków z podnoszeniem hydraulicznym lub elektrycznym, dostosowanych do wagonów H-frame od Myzer."

Zobacz film: AGV Tugger w pracy · youtu.be/4eJxGxzNk_M

Parametry produktu

AGV Tugger 5000

Uciąg (masa całkowita pociągu)	**do 5000 kg**
Sprzęg	**Rockinger Kuplung**
Agregat hydrauliczny	**obsługa wózków z unoszeniem (standard)**
Złącza akcesoriów bezpieczeństwa na wózkach	**tak (E-stop, bumpery, migacze)**
Prędkość maksymalna	**1,2 m/s**
Nawigacja	**bezliniowa 3D LiDAR oparta o chmurę punktów**
Dokładność pozycjonowania	**2 cm na 40 m**
Baterie	**trakcyjne EnerSys**
Ładowanie	**automatyczne stykowe lub awaryjne przewodowe**



MYZER®

Zapytanie ofertowe

Tugger 5000

POZYCJA	ILOŚĆ	CENA JEDN. NETTO	WARTOŚĆ NETTO
AGV Tugger 5000 + system H-frame Myzer elektryczne podnoszenie wózków	podaj ilość	na zapytanie	na zapytanie
AGV Tugger 5000 + pompa hydrauliczna do podłączenia B-frame i E-frame STILL pompa hydrauliczna pod wózki	podaj ilość	na zapytanie	na zapytanie
Stacja ładowania ładowanie automatyczne stykowe	podaj ilość		
Wdrożenie i uruchomienie mapowanie tras, testy odbiorowe	podaj ilość		
Szkolenie operatorów i służb utrzymania ruchu instruktaż stanowiskowy	ryczałt	w cenie	w cenie
Serwis i wsparcie w okresie 12-miesięcznej gwarancji	12 mies.	w cenie	w cenie

Ceny netto, bez VAT. Waluta: EUR. Dostawa: koszty transportu wliczone w cenę.

WARUNKI HANDLOWE

Termin dostawy
do 12 tygodni od zamówienia

Czas wdrożenia
do 10 dni roboczych

Warunki płatności
— 40% zaliczki, 7 dni od zamówienia
— 40%, 30 dni od dostawy
— 20%, po protokole odbioru

Gwarancja
12 miesięcy

Osoby kontaktowe
Artur Myziak · tel. +48 696 417 449 · artur.myziak@myzer.pl
Mariusz Pach · tel. +48 668 610 553 · mariusz.pach@myzer.pl
Tiffany Myziak · tel. +48 792 312 826 · tiffany.myziak@myzer.pl

Smart Mouse 2000



Everything is possible.





Mysz AGV z wysuwanym pinem — podjeżdża pod wózek lub platformę, zaczepia pin i przemieszcza ładunek. Uciąg do 2000 kg. Opcjonalna zabudowa półkowa na pojeździe.

„Jestem myszą z wysuwanym pinem. Seria All In One daje dwie możliwości: pin albo zaczep Rockinger Kuplung z tyłu (wtedy pracuję jako tugger — patrz osobny model). Na górze można wykonać dla mnie zabudowę półkową."

Zobacz film: Testy robotów AGV MYZER przed wdrożeniem · youtu.be/QEdKgSavFRA

Parametry produktu

AGV All In One Smart Mouse 2000

Uciąg	**do 2000 kg**
Sposób zaczepienia	**wysuwany pin**
Zabudowa półkowa	**opcja (nadbudowa na pojeździe)**
Prędkość maksymalna	**1,2 m/s**
Nawigacja	**bezliniowa 3D LiDAR oparta o chmurę punktów**
Dokładność pozycjonowania	**2 cm na 40 m**
Baterie	**trakcyjne EnerSys**
Ładowanie	**automatyczne stykowe lub awaryjne przewodowe**
Bezpieczeństwo	**certyfikowane skanery, przyciski E-stop, sygnalizacja świetlno-dźwiękowa**



MYZER®

Zapytanie ofertowe

Smart Mouse 2000

POZYCJA	ILOŚĆ	CENA JEDN. NETTO	WARTOŚĆ NETTO
AGV All In One Smart Mouse 2000 konfiguracja wg specyfikacji ze strony 19	podaj ilość	na zapytanie	na zapytanie
Stacja ładowania ładowanie automatyczne stykowe	podaj ilość		
Wdrożenie i uruchomienie mapowanie tras, testy odbiorowe	podaj ilość		
Szkolenie operatorów i służb utrzymania ruchu instruktaż stanowiskowy	ryczałt	w cenie	w cenie
Serwis i wsparcie w okresie 12-miesięcznej gwarancji	12 mies.	w cenie	w cenie

Ceny netto, bez VAT. Waluta: EUR. Dostawa: koszty transportu wliczone w cenę.

WARUNKI HANDLOWE

Termin dostawy
do 4 tygodni od zamówienia

Czas wdrożenia
do 10 dni roboczych

Warunki płatności
— 40% zaliczki, 7 dni od zamówienia
— 40%, 30 dni od dostawy
— 20%, po protokole odbioru

Gwarancja
12 miesięcy

Osoby kontaktowe

Artur Myziak · tel. +48 696 417 449 · artur.myziak@myzer.pl
Mariusz Pach · tel. +48 668 610 553 · mariusz.pach@myzer.pl
Tiffany Myziak · tel. +48 792 312 826 · tiffany.myziak@myzer.pl

Smart Mouse Tug 2000 without shelves



Everything is possible.



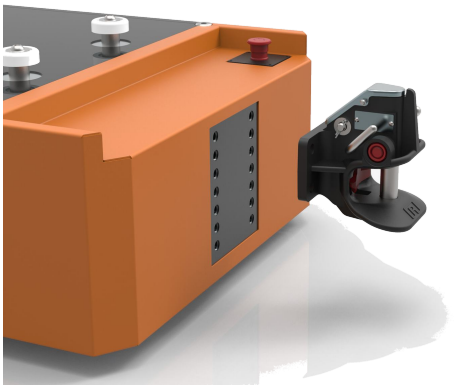

Trzeci model serii All In One: mysz bez wysuwanego pinu, z zaczepem Rockinger Kuplung z tyłu — pracuje jako ciągnik wózków logistycznych. Uciąg do 2000 kg.

Zobacz film: Testy robotów AGV MYZER przed wdrożeniem · youtu.be/QEdKgSavFRA

Parametry produktu

AGV All In One Smart Mouse Tug 2000 without shelves

Uciąg	**do 2000 kg**
Zaczep	**Rockinger Kuplung z tyłu**
Wysuwany pin	**brak (wersja tugger)**
Prędkość maksymalna	**1,2 m/s**
Nawigacja	**bezliniowa 3D LiDAR oparta o chmurę punktów**
Dokładność pozycjonowania	**2 cm na 40 m**
Baterie	**trakcyjne EnerSys**
Ładowanie	**automatyczne stykowe lub awaryjne przewodowe**
Bezpieczeństwo	**certyfikowane skanery, przyciski E-stop, sygnalizacja świetlno-dźwiękowa**



MYZER®

Zapytanie ofertowe

Smart Mouse Tug 2000 without shelves

POZYCJA	ILOŚĆ	CENA JEDN. NETTO	WARTOŚĆ NETTO
AGV All In One Smart Mouse Tug 2000 without shelves konfiguracja wg specyfikacji ze strony 22	podaj ilość	na zapytanie	na zapytanie
Stacja ładowania ładowanie automatyczne stykowe	podaj ilość		
Wdrożenie i uruchomienie mapowanie tras, testy odbiorowe	podaj ilość		
Szkolenie operatorów i służb utrzymania ruchu instruktaż stanowiskowy	ryczałt	w cenie	w cenie
Serwis i wsparcie w okresie 12-miesięcznej gwarancji	12 mies.	w cenie	w cenie

Ceny netto, bez VAT. Waluta: EUR. Dostawa: koszty transportu wliczone w cenę.

WARUNKI HANDLOWE

Termin dostawy
do 4 tygodni od zamówienia

Czas wdrożenia
do 10 dni roboczych

Warunki płatności
— 40% zaliczki, 7 dni od zamówienia
— 40%, 30 dni od dostawy
— 20%, po protokole odbioru

Gwarancja
12 miesięcy

Osoby kontaktowe

Artur Myziak · tel. +48 696 417 449 · artur.myziak@myzer.pl
Mariusz Pach · tel. +48 668 610 553 · mariusz.pach@myzer.pl
Tiffany Myziak · tel. +48 792 312 826 · tiffany.myziak@myzer.pl

Smart Lift 1000

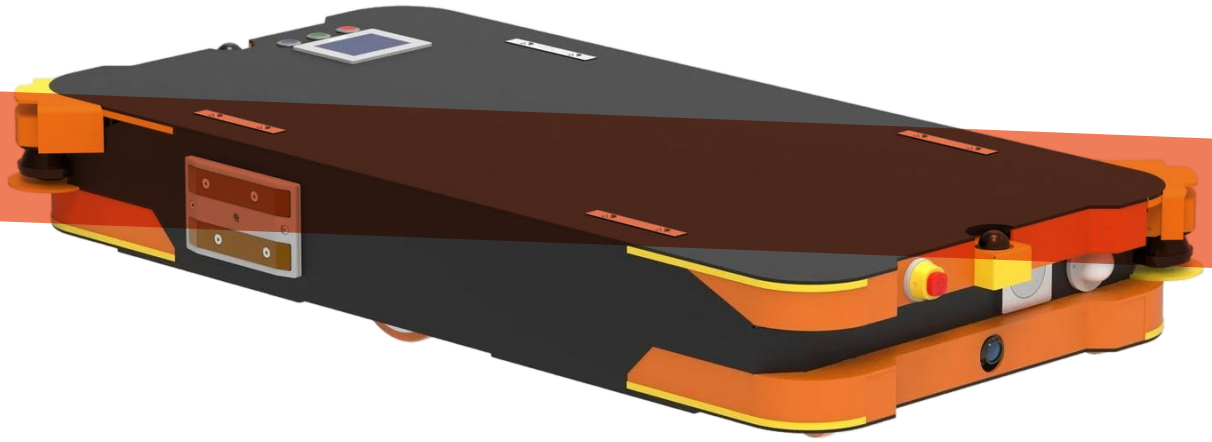

Everything is possible.



Niski AGV podnośnikowy — podjeżdża pod platformy, palety lub pojemniki, unosi je i transportuje na sobie. Nośność do 1000 kg.

„Jestem niski. Podjeżdżam pod platformy lub palety, unoszę je w górę, a następnie przewożę w wyznaczone miejsce. Transportuję ładunki o masie do 1000 kg — wymiary dostosowuję do potrzeb klienta."

Zobacz film: Smart Lift 1000H – nawigacja 3D LiDAR bez odometrii · youtu.be/8aQoOgVx9Bs

Parametry produktu

AGV Smart Lift 1000

Nośność	**do 1000 kg**
Wymiary ładunku	**dostosowywane do procesu klienta**
Prędkość maksymalna	**1,2 m/s**
Nawigacja	**Laserowa 3D LiDAR firmy MyFee**
Dokładność pozycjonowania	**2 cm na 40 m**
Baterie	**trakcyjne EnerSys**
Ładowanie	**automatyczne stykowe lub awaryjne przewodowe**
Bezpieczeństwo	**certyfikowane skanery, przyciski E-stop, sygnalizacja świetlno-dźwiękowa**



MYZER®

Zapytanie ofertowe

Smart Lift 1000

POZYCJA	ILOŚĆ	CENA JEDN. NETTO	WARTOŚĆ NETTO
AGV Smart Lift 1000 konfiguracja wg specyfikacji ze strony 25	podaj ilość	na zapytanie	na zapytanie
Stacja ładowania ładowanie automatyczne stykowe	podaj ilość		
Wdrożenie i uruchomienie mapowanie tras, testy odbiorowe	podaj ilość		
Szkolenie operatorów i służb utrzymania ruchu instruktaż stanowiskowy	ryczałt	w cenie	w cenie
Serwis i wsparcie w okresie 12-miesięcznej gwarancji	12 mies.	w cenie	w cenie

Ceny netto, bez VAT. Waluta: EUR. Dostawa: koszty transportu wliczone w cenę.

WARUNKI HANDLOWE

Termin dostawy
do 4 miesięcy od zamówienia

Czas wdrożenia
do 4 tygodni od dostawy

Warunki płatności
— 40% zaliczki, 7 dni od zamówienia
— 40%, 30 dni od dostawy
— 20%, po protokole odbioru

Gwarancja
12 miesięcy

Osoby kontaktowe
Artur Myziak · tel. +48 696 417 449 · artur.myziak@myzer.pl
Mariusz Pach · tel. +48 668 610 553 · mariusz.pach@myzer.pl
Tiffany Myziak · tel. +48 792 312 826 · tiffany.myziak@myzer.pl

Flex 600-L



Everything is possible.



AGV Flex 600-L to niski robot podnośnikowy o udźwigu do 600 kg. Smukła, cienka konstrukcja i inteligentny system podnoszenia pozwalają mu podjeżdżać pod szeroką gamę regałów, wózków i stacji paletowych, unosić je i przewozić na sobie.

Parametry produktu

AGV Flex 600-L

Maksymalny udźwig	**600 kg**
Nawigacja	**Laserowa 3D LiDAR firmy MyFee**
Wymiary (długość × szerokość × wysokość)	**1005 × 690 × 245 mm**
Powierzchnia ładunkowa	**950 × 650 mm**
Wysokość podnoszenia	**60 mm (tolerancja +0 / −5 mm)**
Średnica skrętu	**1130 mm**
Prześwit	**20 mm**
Prędkość maksymalna	**2,0 m/s**
Dokładność dokowania	**±5 mm / ±0,5°**

Masa własna	**150 kg**
Czas pracy na jednym ładowaniu	**~8 h**
Sposób ładowania	**DC CC-CV**
Komunikacja	**Wi-Fi (802.11a/b/g/n/ac i 802.11ax), sieć komórkowa 4G/5G (opcjonalnie)**
Interakcja	**sygnalizacja świetlna i dźwiękowa, ekran konfiguracyjny**
Garb paletowy	**opcjonalnie**
Akcesoria opcjonalne	**stacja paletowa, stacja na europalety z garbem, regał trzypoziomowy, stacja podnoszenia palet**
Deklaracja zgodności UE	**Myzer**
Bezpieczeństwo	**certyfikowane skanery, przyciski E-stop, sygnalizacja świetlno-dźwiękowa**

MYZER®

Zapytanie ofertowe

Flex 600-L

POZYCJA	ILOŚĆ	CENA JEDN. NETTO	WARTOŚĆ NETTO
AGV Flex 600-L konfiguracja wg specyfikacji ze strony 28	podaj ilość	na zapytanie	na zapytanie
Stacja ładowania ładowanie automatyczne stykowe	podaj ilość		
Wdrożenie i uruchomienie mapowanie tras, testy odbiorowe	podaj ilość		
Szkolenie operatorów i służb utrzymania ruchu instruktaż stanowiskowy	ryczałt	w cenie	w cenie
Serwis i wsparcie w okresie 12-miesięcznej gwarancji	12 mies.	w cenie	w cenie

Ceny netto, bez VAT. Waluta: EUR. Dostawa: koszty transportu wliczone w cenę.

WARUNKI HANDLOWE

Termin dostawy
do 4 miesięcy od zamówienia

Czas wdrożenia
do 4 tygodni od dostawy

Warunki płatności
— 40% zaliczki, 7 dni od zamówienia
— 40%, 30 dni od dostawy
— 20%, po protokole odbioru

Gwarancja
12 miesięcy

Osoby kontaktowe
Artur Myziak · tel. +48 696 417 449 · artur.myziak@myzer.pl
Mariusz Pach · tel. +48 668 610 553 · mariusz.pach@myzer.pl
Tiffany Myziak · tel. +48 792 312 826 · tiffany.myziak@myzer.pl

Flex 600-LS



Everything is possible.



AGV Flex 600-LS to robot podnośnikowy o udźwigu do 600 kg z intuicyjnym ekranem dotykowym na kolumnie, który przyspiesza obsługę na stanowisku. Cienka konstrukcja ułatwia dopasowanie do różnych typów pojemników, regałów i stacji.

Parametry produktu

AGV Flex 600-LS

Maksymalny udźwig	**600 kg**
Nawigacja	**Laserowa 3D LiDAR firmy MyFee**
Wymiary (długość × szerokość × wysokość)	**1005 × 690 × 1200 mm**
Powierzchnia ładunkowa	**950 × 650 mm**
Wysokość podnoszenia	**60 mm (tolerancja +0 / −5 mm)**
Średnica skrętu	**1130 mm**
Prześwit	**20 mm**
Prędkość maksymalna	**2,0 m/s**
Dokładność dokowania	**±5 mm / ±0,5°**

Masa własna	**160 kg**
Czas pracy na jednym ładowaniu	**~8 h**
Sposób ładowania	**DC CC-CV**
Komunikacja	**Wi-Fi (802.11a/b/g/n/ac i 802.11ax), sieć komórkowa 4G/5G (opcjonalnie)**
Interakcja	**ekran dotykowy, sygnalizacja świetlna i dźwiękowa**
Garb paletowy	**opcjonalnie**
Akcesoria opcjonalne	**stacja paletowa, stacja na europalety z garbem, regał trzypoziomowy, stacja podnoszenia palet**
Deklaracja zgodności UE	**Myzer**
Bezpieczeństwo	**certyfikowane skanery, przyciski E-stop, sygnalizacja świetlno-dźwiękowa**

MYZER®

Zapytanie ofertowe

Flex 600-LS

POZYCJA	ILOŚĆ	CENA JEDN. NETTO	WARTOŚĆ NETTO
AGV Flex 600-LS konfiguracja wg specyfikacji ze strony 31	podaj ilość	na zapytanie	na zapytanie
Stacja ładowania ładowanie automatyczne stykowe	podaj ilość		
Wdrożenie i uruchomienie mapowanie tras, testy odbiorowe	podaj ilość		
Szkolenie operatorów i służb utrzymania ruchu instruktaż stanowiskowy	ryczałt	w cenie	w cenie
Serwis i wsparcie w okresie 12-miesięcznej gwarancji	12 mies.	w cenie	w cenie

Ceny netto, bez VAT. Waluta: EUR. Dostawa: koszty transportu wliczone w cenę.

WARUNKI HANDLOWE

Termin dostawy
do 4 miesięcy od zamówienia

Czas wdrożenia
do 4 tygodni od dostawy

Warunki płatności
— 40% zaliczki, 7 dni od zamówienia
— 40%, 30 dni od dostawy
— 20%, po protokole odbioru

Gwarancja
12 miesięcy

Osoby kontaktowe
Artur Myziak · tel. +48 696 417 449 · artur.myziak@myzer.pl
Mariusz Pach · tel. +48 668 610 553 · mariusz.pach@myzer.pl
Tiffany Myziak · tel. +48 792 312 826 · tiffany.myziak@myzer.pl

Flex 600-SCB



Everything is possible.



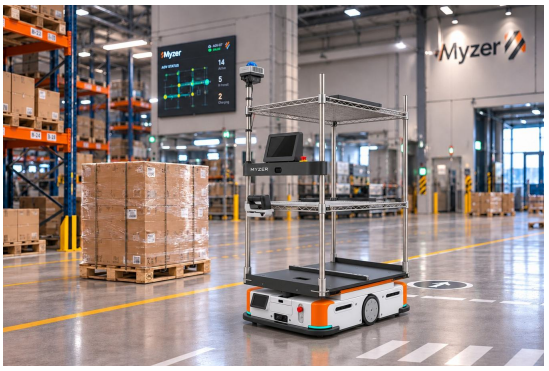

AGV Flex 600-SCB to robot do kompletacji zamówień (picking) o udźwigu do 600 kg. Modułowa nadbudowa z półkami pozwala dodawać lub odejmować poziomy, a powiększone półki mieszczą więcej towaru. Kompletację przyspiesza podświetlanie miejsc odkładczych (pick-to-light); opcjonalnie drukarka i skaner kodów kreskowych.

Parametry produktu

AGV Flex 600-SCB

Maksymalny udźwig	**600 kg**
Nawigacja	**Laserowa 3D LiDAR firmy MyFee**
Wymiary (długość × szerokość × wysokość)	**1005 × 690 × 1730 mm**
Powierzchnia ładunkowa	**630 × 960 mm (półki)**
Średnica skrętu	**1130 mm**
Prześwit	**20 mm**
Prędkość maksymalna	**2,0 m/s**
Dokładność dokowania	**±5 mm / ±0,5°**
Masa własna	**190 kg**
Czas pracy na jednym ładowaniu	**~8 h**
Sposób ładowania	**DC CC-CV**
Komunikacja	**Wi-Fi (802.11a/b/g/n/ac i 802.11ax), sieć komórkowa 4G/5G (opcjonalnie)**
Nadbudowa	**modułowa, wielopoziomowa – liczba półek wg potrzeb**
Kompletacja	**podświetlanie miejsc odkładczych (pick-to-light)**
Interakcja	**ekran konfiguracyjny, sygnalizacja świetlna i dźwiękowa**
Opcje	**drukarka, moduł skanowania kodów kreskowych**
Deklaracja zgodności UE	**Myzer**
Bezpieczeństwo	**certyfikowane skanery, przyciski E-stop, sygnalizacja świetlno-dźwiękowa**

MYZER®

Zapytanie ofertowe

Flex 600-SCB

POZYCJA	ILOŚĆ	CENA JEDN. NETTO	WARTOŚĆ NETTO
AGV Flex 600-SCB konfiguracja wg specyfikacji ze strony 34	podaj ilość	na zapytanie	na zapytanie
Stacja ładowania ładowanie automatyczne stykowe	podaj ilość		
Wdrożenie i uruchomienie mapowanie tras, testy odbiorowe	podaj ilość		
Szkolenie operatorów i służb utrzymania ruchu instruktaż stanowiskowy	ryczałt	w cenie	w cenie
Serwis i wsparcie w okresie 12-miesięcznej gwarancji	12 mies.	w cenie	w cenie

Ceny netto, bez VAT. Waluta: EUR. Dostawa: koszty transportu wliczone w cenę.

WARUNKI HANDLOWE

Termin dostawy
do 4 miesięcy od zamówienia

Czas wdrożenia
do 4 tygodni od dostawy

Warunki płatności
— 40% zaliczki, 7 dni od zamówienia
— 40%, 30 dni od dostawy
— 20%, po protokole odbioru

Gwarancja
12 miesięcy

Osoby kontaktowe
Artur Myziak · tel. +48 696 417 449 · artur.myziak@myzer.pl
Mariusz Pach · tel. +48 668 610 553 · mariusz.pach@myzer.pl
Tiffany Myziak · tel. +48 792 312 826 · tiffany.myziak@myzer.pl

Max O2500-L



Everything is possible.



AGV Max O2500-L to wielokierunkowy AGV o udźwigu do 2500 kg, który sprawnie porusza się w ciasnych przestrzeniach roboczych. Wydajny układ podnoszenia pozwala unosić ponadgabarytowe regały.

Parametry produktu

AGV Max O2500-L

Maksymalny udźwig	**2500 kg (konfigurowalny)**
Nawigacja	**Laserowa 3D LiDAR firmy MyFee**
Wymiary (długość × szerokość × wysokość)	**2100 × 1100 × 310 mm (szerokość i wysokość konfigurowalne)**
Powierzchnia ładunkowa	**2100 × 1100 mm**
Wysokość podnoszenia	**145 mm (tolerancja +0 / −5 mm)**
Średnica skrętu	**2239 mm**
Prześwit	**30 mm**
Prędkość maksymalna	**0,84 m/s**
Dokładność dokowania	**±10 mm**

Masa własna	**700 kg**
Czas pracy na jednym ładowaniu	**~7 h**
Sposób ładowania	**DC CC-CV**
Komunikacja	**Wi-Fi (802.11a/b/g/n/ac i 802.11ax), sieć komórkowa 4G/5G (opcjonalnie)**
Interakcja	**sygnalizacja świetlna i dźwiękowa, ekran konfiguracyjny**
Akcesoria opcjonalne	**stacja na europalety z garbem, stacja paletowa, regał jednopoziomowy na kołach, regał jednopoziomowy, regał materiałowy, stacja podnoszenia palet, przenośnik rolkowy**
Deklaracja zgodności UE	**Myzer**
Bezpieczeństwo	**certyfikowane skanery, przyciski E-stop, sygnalizacja świetlno-dźwiękowa**



MYZER®

Zapytanie ofertowe

Max O2500-L

POZYCJA	ILOŚĆ	CENA JEDN. NETTO	WARTOŚĆ NETTO
AGV Max O2500-L konfiguracja wg specyfikacji ze strony 37	podaj ilość	na zapytanie	na zapytanie
Stacja ładowania ładowanie automatyczne stykowe	podaj ilość		
Wdrożenie i uruchomienie mapowanie tras, testy odbiorowe	podaj ilość		
Szkolenie operatorów i służb utrzymania ruchu instruktaż stanowiskowy	ryczałt	w cenie	w cenie
Serwis i wsparcie w okresie 12-miesięcznej gwarancji	12 mies.	w cenie	w cenie

Ceny netto, bez VAT. Waluta: EUR. Dostawa: koszty transportu wliczone w cenę.

WARUNKI HANDLOWE

Termin dostawy
do 4 miesięcy od zamówienia

Czas wdrożenia
do 4 tygodni od dostawy

Warunki płatności
— 40% zaliczki, 7 dni od zamówienia
— 40%, 30 dni od dostawy
— 20%, po protokole odbioru

Gwarancja
12 miesięcy

Osoby kontaktowe
Artur Myziak · tel. +48 696 417 449 · artur.myziak@myzer.pl
Mariusz Pach · tel. +48 668 610 553 · mariusz.pach@myzer.pl
Tiffany Myziak · tel. +48 792 312 826 · tiffany.myziak@myzer.pl

Max 1500-L

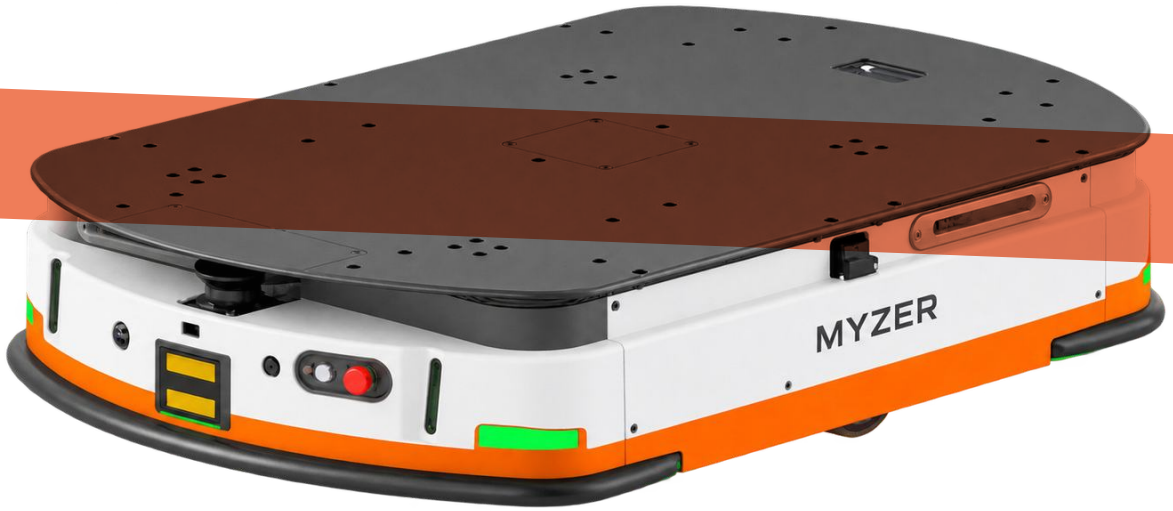

Everything is possible.



AGV Max 1500-L to niski AGV podnośnikowy o udźwigu do 1500 kg. Wykrywa i omija przeszkody w zakresie 360°, precyzyjnie dokuje oraz podnosi palety i regały. Przeznaczony do transportu średnich i cięższych ładunków przy kompletacji opakowań zbiorczych.

Parametry produktu

AGV Max 1500-L

Maksymalny udźwig	**1500 kg**
Nawigacja	**Laserowa 3D LiDAR firmy MyFee**
Wymiary (długość × szerokość × wysokość)	**1300 × 890 × 245 mm**
Powierzchnia ładunkowa	**1240 × 830 mm**
Wysokość podnoszenia	**60 mm (tolerancja +0 / −5 mm)**
Średnica skrętu	**1300 mm**
Prześwit	**20 mm**
Prędkość maksymalna	**1,5 m/s**
Dokładność dokowania	**±5 mm / ±0,5°**

Masa własna	**250 kg**
Czas pracy na jednym ładowaniu	**~8 h**
Sposób ładowania	**DC CC-CV**
Komunikacja	**Wi-Fi (802.11a/b/g/n/ac i 802.11ax), sieć komórkowa 4G/5G (opcjonalnie)**
Interakcja	**sygnalizacja świetlna i dźwiękowa, ekran konfiguracyjny**
Garb paletowy	**opcjonalnie**
Akcesoria opcjonalne	**stacja na europalety z garbem, stacja paletowa, regał jednopoziomowy na kołach, regał jednopoziomowy, regał materiałowy, stacja podnoszenia palet, przenośnik rolkowy**
Deklaracja zgodności UE	**Myzer**
Bezpieczeństwo	**certyfikowane skanery, przyciski E-stop, sygnalizacja świetlno-dźwiękowa**



MYZER®

Zapytanie ofertowe

Max 1500-L

POZYCJA	ILOŚĆ	CENA JEDN. NETTO	WARTOŚĆ NETTO
AGV Max 1500-L konfiguracja wg specyfikacji ze strony 40	podaj ilość	na zapytanie	na zapytanie
Stacja ładowania ładowanie automatyczne stykowe	podaj ilość		
Wdrożenie i uruchomienie mapowanie tras, testy odbiorowe	podaj ilość		
Szkolenie operatorów i służb utrzymania ruchu instruktaż stanowiskowy	ryczałt	w cenie	w cenie
Serwis i wsparcie w okresie 12-miesięcznej gwarancji	12 mies.	w cenie	w cenie

Ceny netto, bez VAT. Waluta: EUR. Dostawa: koszty transportu wliczone w cenę.

WARUNKI HANDLOWE

Termin dostawy
do 4 miesięcy od zamówienia

Czas wdrożenia
do 4 tygodni od dostawy

Warunki płatności
— 40% zaliczki, 7 dni od zamówienia
— 40%, 30 dni od dostawy
— 20%, po protokole odbioru

Gwarancja
12 miesięcy

Osoby kontaktowe
Artur Myziak · tel. +48 696 417 449 · artur.myziak@myzer.pl
Mariusz Pach · tel. +48 668 610 553 · mariusz.pach@myzer.pl
Tiffany Myziak · tel. +48 792 312 826 · tiffany.myziak@myzer.pl

Apex C1500-L



Everything is possible.

MYZER®



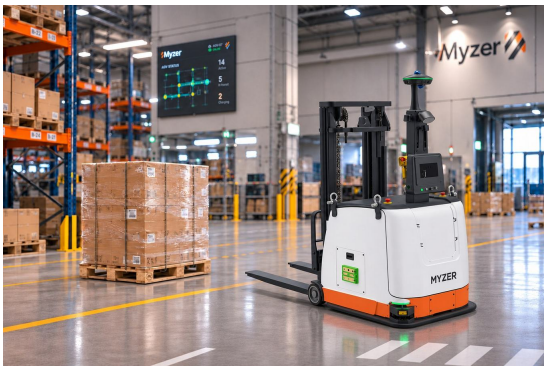

AGV Apex C1500-L to wszechstronny autonomiczny wózek widłowy o udźwigu do 1500 kg. Obsługuje palety Euro i GMA, transport palet od punktu do punktu, piętrowanie palet oraz przyjęcia i odkładanie na wysokie regały. Współpracuje z innymi AGV i urządzeniami automatyki. Dostarczany z deklaracją zgodności UE wystawioną przez Myzer.

Parametry produktu

AGV Apex C1500-L

Maksymalny udźwig	**1500 kg**
Nawigacja	**Laserowa 3D LiDAR firmy MyFee**
Podnoszenie – automatyczne dokowanie	**3000 mm (przy 1500 kg)**
Maszt opcjonalny – automatyczne dokowanie	**4500 mm**
Środek ciężkości ładunku	**500 mm**
Wymiary (dł. × szer. × wys.)	**2570 × 1044 × 2274 mm**
Wymiary wideł	**1150 × 100 × 40 mm**
Szerokość karetki wideł	**680 / 560 / 460 mm (konfigurowalna)**
Przesuw boczny karetki	**±50 / ±100 mm (z redukcją udźwigu o 300 kg)**
Regulacja rozstawu wideł	**400–1300 mm**
Pochylenie wideł	**opcjonalnie (z redukcją udźwigu)**
Widły w położeniu dolnym	**50 mm**
Średnica skrętu	**2750 mm**
Szerokość alejki (Ast)	**3016 mm (paleta 1200 × 1000 mm)**

Prześwit	**40 mm**
Tryb jazdy	**swobodna / po trasach / hybrydowa**
Prędkość maksymalna	**1,6 m/s**
Dokładność dokowania	**±5 mm / ±0,5° ***
Masa własna	**2700 kg**
Zgodność z paletami	**Euro, GMA, palety niestandardowe**
Akcesoria opcjonalne – obsługiwane nośniki	**paleta Euro z tworzywa, paleta Euro, paleta dziewięcionożna, skrzynia EPAL, paleta CHEP, paleta GMA**
Komunikacja	**Wi-Fi (802.11a/b/g/n/ac i 802.11ax), sieć komórkowa 4G/5G (opcjonalnie)**
Czas pracy na jednym ładowaniu	**~14 h**
Sposób ładowania	**DC CC-CV**
Czujniki palety	**2 czujniki obecności, 2 czujniki przesunięcia palety**
Kamery kodów QR (skierowane w dół)	**opcjonalnie**
Bezpieczeństwo	**zderzak bezpieczeństwa, 2 przyciski zatrzymania awaryjnego**
Deklaracja zgodności UE	**Myzer**

* W określonych warunkach wdrożenia; bez weryfikacji powtarzalności między wieloma AGV.

Wykres udźwigu

AGV Apex C1500-L

UDŹWIG Q [KG] WG ŚRODKA CIĘŻKOŚCI ŁADUNKU I WYSOKOŚCI PODNOSZENIA

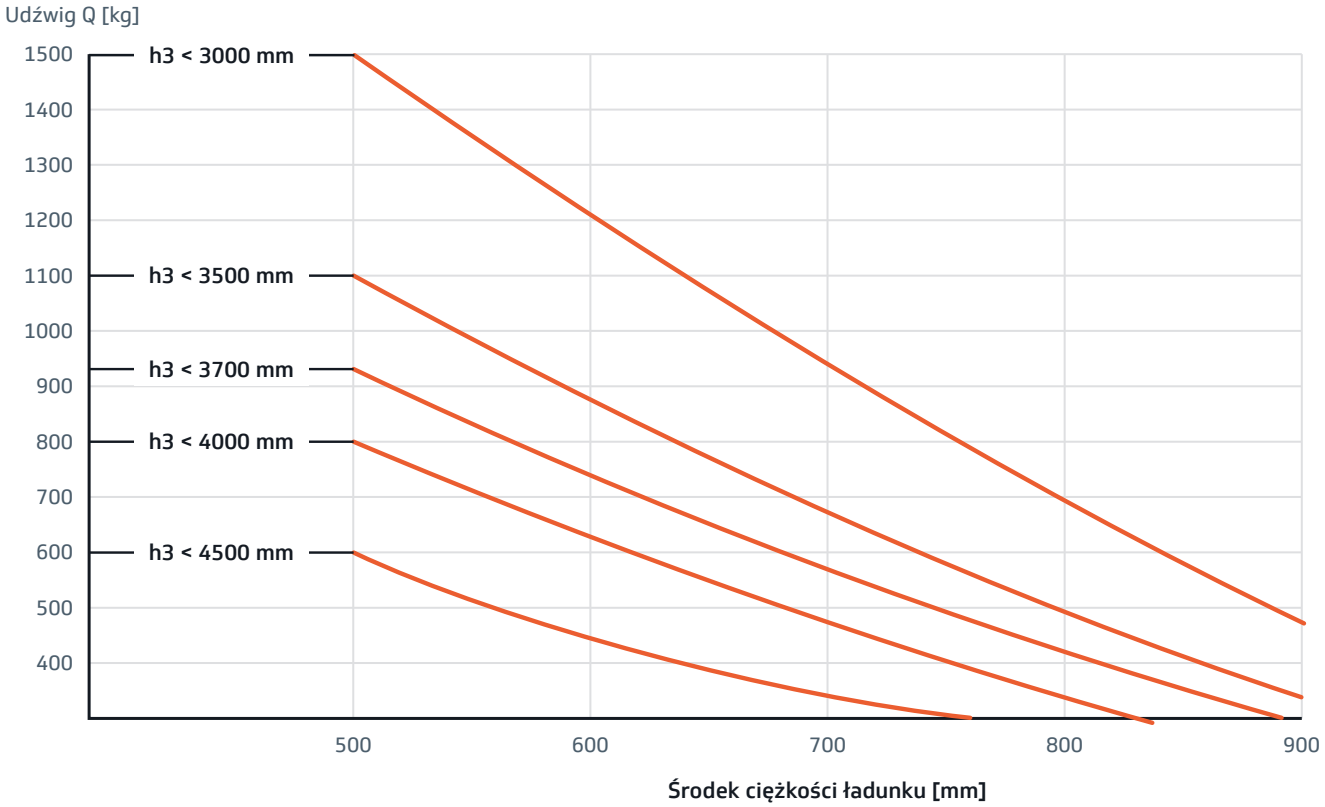

h3 – wysokość podnoszenia. Z przesuwem bocznym karetki udźwig mniejszy o 300 kg.

MYZER®

Zapytanie ofertowe

Apex C1500-L

POZYCJA	ILOŚĆ	CENA JEDN. NETTO	WARTOŚĆ NETTO
AGV Apex C1500-L konfiguracja wg specyfikacji ze strony 43	podaj ilość	na zapytanie	na zapytanie
Stacja ładowania ładowanie automatyczne stykowe	podaj ilość		
Wdrożenie i uruchomienie mapowanie tras, testy odbiorowe	podaj ilość		
Szkolenie operatorów i służb utrzymania ruchu instruktaż stanowiskowy	ryczałt	w cenie	w cenie
Serwis i wsparcie w okresie 12-miesięcznej gwarancji	12 mies.	w cenie	w cenie

Ceny netto, bez VAT. Waluta: EUR. Dostawa: koszty transportu wliczone w cenę.

WARUNKI HANDLOWE

Termin dostawy
do 4 miesięcy od zamówienia

Czas wdrożenia
do 4 tygodni od dostawy

Warunki płatności
— 40% zaliczki, 7 dni od zamówienia
— 40%, 30 dni od dostawy
— 20%, po protokole odbioru

Gwarancja
12 miesięcy

Osoby kontaktowe
Artur Myziak · tel. +48 696 417 449 · artur.myziak@myzer.pl
Mariusz Pach · tel. +48 668 610 553 · mariusz.pach@myzer.pl
Tiffany Myziak · tel. +48 792 312 826 · tiffany.myziak@myzer.pl

Apex C2000-L



Everything is possible.

MYZER®



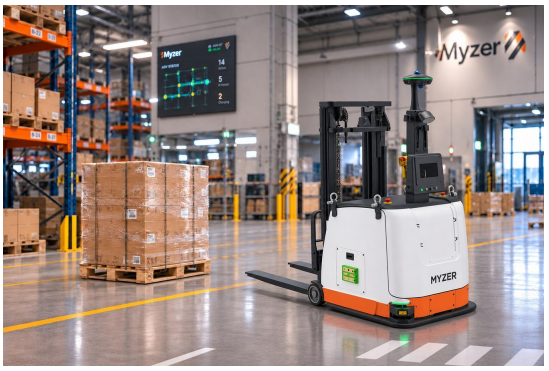

AGV Apex C2000-L to autonomiczny wózek widłowy przeciwwagowy o udźwigu do 2000 kg, zgodny z różnymi typami palet i dużymi ładunkami. Łączy piętrowanie na wysokość z transportem na długich trasach.

Parametry produktu

AGV Apex C2000-L

Maksymalny udźwig	**2000 kg**
Nawigacja	**Laserowa 3D LiDAR firmy MyFee**
Podnoszenie – automatyczne dokowanie	**3000 mm (przy 1500 kg)**
Maszt opcjonalny – automatyczne dokowanie	**4500 mm**
Środek ciężkości ładunku	**500 mm**
Wymiary (dł. × szer. × wys.)	**3020 × 1050 × 2274 mm**
Wymiary wideł	**1150 × 100 × 40 mm**
Szerokość karetki wideł	**680 / 560 / 460 mm**
Przesuw boczny karetki	**±50 / ±100 mm (z redukcją udźwigu)**
Regulacja rozstawu wideł	**400–1300 mm**
Pochylenie wideł	**opcjonalnie (z redukcją udźwigu)**
Widły w położeniu dolnym	**50 mm**
Średnica skrętu	**3700 mm**
Szerokość alejki (Ast)	**3371 mm (paleta 1200 × 1000 mm)**

Prześwit	**40 mm**
Tryb jazdy	**swobodna / po trasach / hybrydowa**
Prędkość maksymalna	**1,6 m/s**
Dokładność dokowania	**±5 mm / ±0,5° ***
Masa własna	**2700 kg**
Zgodność z paletami	**Euro, GMA, palety niestandardowe**
Akcesoria opcjonalne – obsługiwane nośniki	**paleta Euro z tworzywa, paleta Euro, paleta dziewięcionożna, skrzynia EPAL, paleta CHEP, paleta GMA**
Komunikacja	**Wi-Fi (802.11a/b/g/n/ac i 802.11ax), sieć komórkowa 4G/5G (opcjonalnie)**
Czas pracy na jednym ładowaniu	**~14 h**
Sposób ładowania	**DC CC-CV**
Czujniki palety	**2 czujniki obecności, 2 czujniki przesunięcia palety**
Kamery kodów QR (skierowane w dół)	**opcjonalnie**
Bezpieczeństwo	**zderzak bezpieczeństwa, 2 przyciski zatrzymania awaryjnego**
Deklaracja zgodności UE	**Myzer**

* W określonych warunkach wdrożenia; bez weryfikacji powtarzalności między wieloma AGV.

Wykres udźwigu

AGV Apex C2000-L

UDŹWIG Q [KG] WG ŚRODKA CIĘŻKOŚCI ŁADUNKU I WYSOKOŚCI PODNOSZENIA

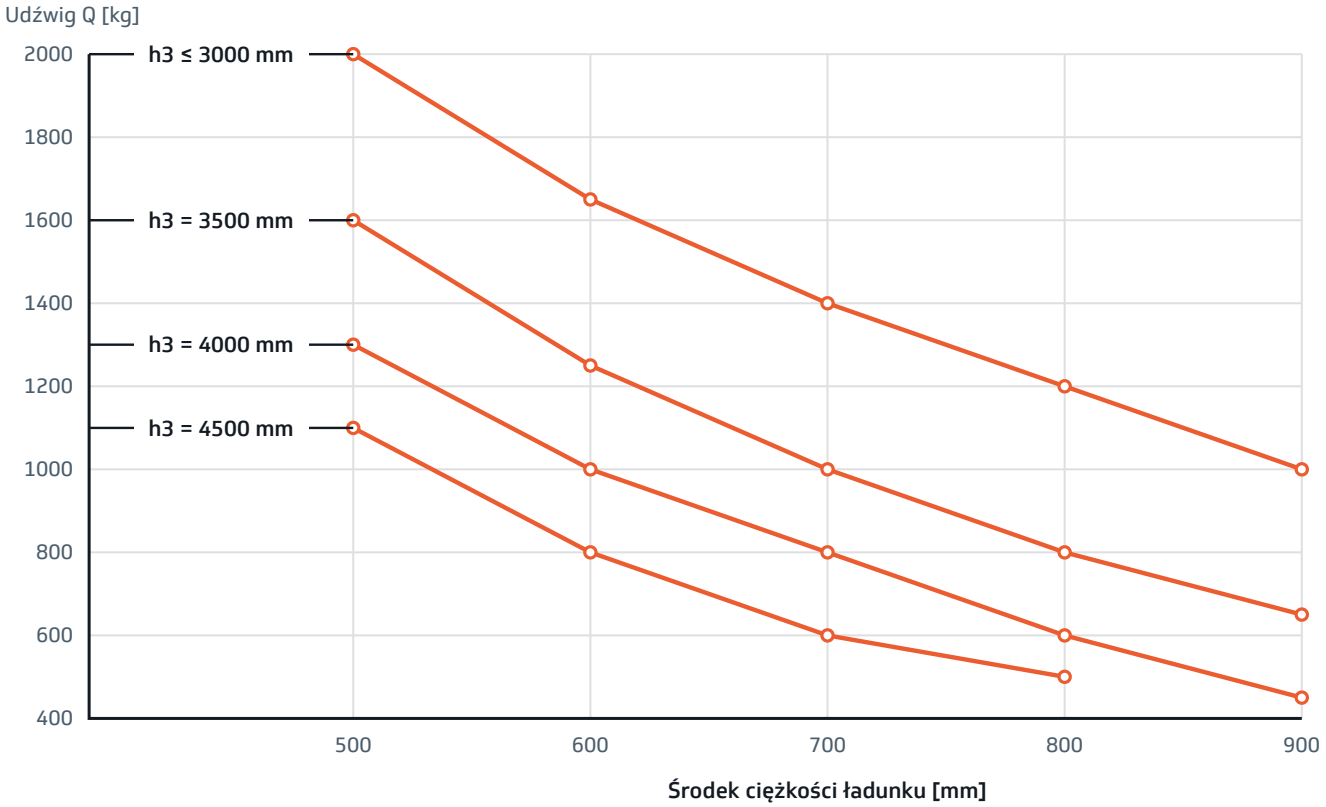

UDŹWIG Q [KG] WG WYSOKOŚCI PODNOSZENIA

h3 / środek ciężkości	500 mm	600 mm	700 mm	800 mm	900 mm
4500 mm	1100	800	600	500	–
4000 mm	1300	1000	800	600	450
3500 mm	1600	1250	1000	800	650
3000 mm	2000	1650	1400	1200	1000
2500 mm	2000	1650	1400	1200	1000
2000 mm	2000	1650	1400	1200	1000

h3 – wysokość podnoszenia.

MYZER®

Zapytanie ofertowe

Apex C2000-L

POZYCJA	ILOŚĆ	CENA JEDN. NETTO	WARTOŚĆ NETTO
AGV Apex C2000-L konfiguracja wg specyfikacji ze strony 47	podaj ilość	na zapytanie	na zapytanie
Stacja ładowania ładowanie automatyczne stykowe	podaj ilość		
Wdrożenie i uruchomienie mapowanie tras, testy odbiorowe	podaj ilość		
Szkolenie operatorów i służb utrzymania ruchu instruktaż stanowiskowy	ryczałt	w cenie	w cenie
Serwis i wsparcie w okresie 12-miesięcznej gwarancji	12 mies.	w cenie	w cenie

Ceny netto, bez VAT. Waluta: EUR. Dostawa: koszty transportu wliczone w cenę.

WARUNKI HANDLOWE

Termin dostawy
do 4 miesięcy od zamówienia

Czas wdrożenia
do 4 tygodni od dostawy

Warunki płatności
— 40% zaliczki, 7 dni od zamówienia
— 40%, 30 dni od dostawy
— 20%, po protokole odbioru

Gwarancja
12 miesięcy

Osoby kontaktowe
Artur Myziak · tel. +48 696 417 449 · artur.myziak@myzer.pl
Mariusz Pach · tel. +48 668 610 553 · mariusz.pach@myzer.pl
Tiffany Myziak · tel. +48 792 312 826 · tiffany.myziak@myzer.pl

Apex R2000-L



Everything is possible.





AGV Apex R2000-L to autonomiczny wózek wysokiego składowania z wysuwanymi widłami (reach truck) o udźwigu do 2000 kg. Standardowa wysokość podnoszenia przy automatycznym dokowaniu to 5440 mm; z masztem opcjonalnym 7255 mm (dostępnym w 2026 r.), a przy dokowaniu ręcznym do 11 455 mm — do magazynów wysokiego składowania o dużej gęstości.

Parametry produktu

AGV Apex R2000-L

Maksymalny udźwig	**2000 kg**
Nawigacja	**Laserowa 3D LiDAR firmy MyFee**
Podnoszenie – automatyczne dokowanie	**5440 mm**
Maszt opcjonalny – automatyczne dokowanie	**7255 mm (dostępny w 2026 r.)**
Maszt opcjonalny – dokowanie ręczne (maks.)	**11 455 mm**
Środek ciężkości ładunku	**600 mm**
Wymiary (dł. × szer. × wys.)	**2575 × 1270 × 2480 mm**
Wymiary wideł	**1056 × 103 × 45 mm**
Szerokość karetki wideł	**680 mm**
Wysuw wideł	**550 mm**
Przesuw boczny karetki	**±80 mm (bez redukcji udźwigu)**
Regulacja rozstawu wideł	**opcjonalnie**
Pochylenie wideł	**−2° / 4° (bez redukcji udźwigu)**
Widły w położeniu dolnym	**63 mm**
Średnica skrętu	**3725 mm**

Szerokość alejki (Ast)	**3120 mm (paleta 1200 × 1000 mm)**
Prześwit	**75 mm**
Tryb jazdy	**po trasach / trasa preferowana / hybrydowa**
Prędkość maksymalna	**2,0 m/s**
Dokładność dokowania	**±5 mm / ±0,5° ***
Masa własna	**3400 kg**
Zgodność z paletami	**GMA, Euro**
Akcesoria opcjonalne – obsługiwane nośniki	**paleta Euro z tworzywa, paleta Euro, paleta dziewięcionożna, skrzynia EPAL, paleta CHEP, paleta GMA**
Komunikacja	**Wi-Fi (802.11a/b/g/n/ac i 802.11ax), sieć komórkowa 4G/5G (opcjonalnie)**
Czas pracy na jednym ładowaniu	**~20 h**
Sposób ładowania	**DC CC-CV**
Czujniki palety	**2 czujniki obecności, 2 czujniki przesunięcia palety**
Kamery kodów QR (skierowane w dół)	**opcjonalnie**
Bezpieczeństwo	**5 przycisków zatrzymania awaryjnego**
Deklaracja zgodności UE	**Myzer**

* W określonych warunkach wdrożenia; bez weryfikacji powtarzalności między wieloma AGV.

Wykres udźwigu

AGV Apex R2000-L

UDŹWIG Q [KG] WG ŚRODKA CIĘŻKOŚCI ŁADUNKU I WYSOKOŚCI PODNOSZENIA

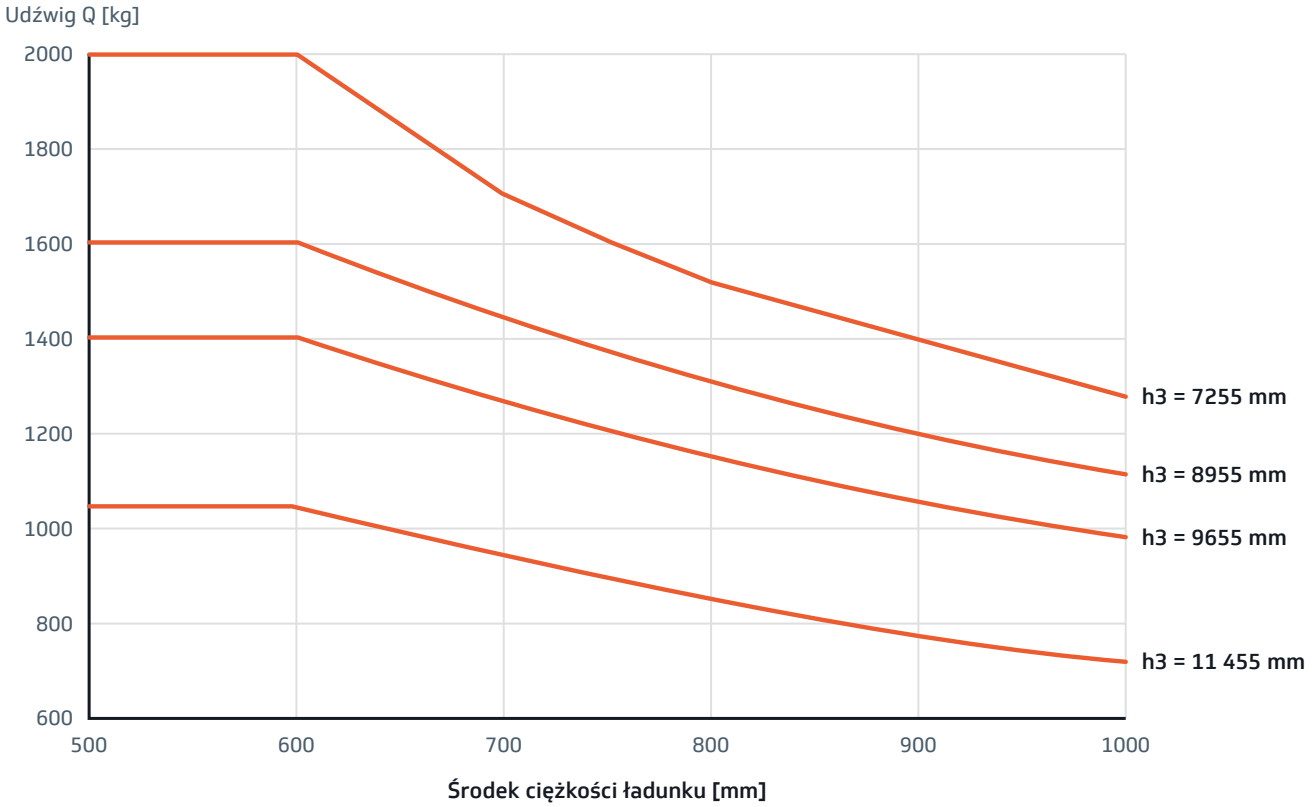

h3 – wysokość podnoszenia. Wykres dla wyposażenia: akumulator SPZS 700 Ah, stały maszt Triplex, z ISS 600/700 Ah.

MYZER®

Zapytanie ofertowe

Apex R2000-L

POZYCJA	ILOŚĆ	CENA JEDN. NETTO	WARTOŚĆ NETTO
AGV Apex R2000-L konfiguracja wg specyfikacji ze strony 51	podaj ilość	na zapytanie	na zapytanie
Stacja ładowania ładowanie automatyczne stykowe	podaj ilość		
Wdrożenie i uruchomienie mapowanie tras, testy odbiorowe	podaj ilość		
Szkolenie operatorów i służb utrzymania ruchu instruktaż stanowiskowy	ryczałt	w cenie	w cenie
Serwis i wsparcie w okresie 12-miesięcznej gwarancji	12 mies.	w cenie	w cenie

Ceny netto, bez VAT. Waluta: EUR. Dostawa: koszty transportu wliczone w cenę.

WARUNKI HANDLOWE

Termin dostawy
do 4 miesięcy od zamówienia

Czas wdrożenia
do 4 tygodni od dostawy

Warunki płatności
— 40% zaliczki, 7 dni od zamówienia
— 40%, 30 dni od dostawy
— 20%, po protokole odbioru

Gwarancja
12 miesięcy

Osoby kontaktowe
Artur Myziak · tel. +48 696 417 449 · artur.myziak@myzer.pl
Mariusz Pach · tel. +48 668 610 553 · mariusz.pach@myzer.pl
Tiffany Myziak · tel. +48 792 312 826 · tiffany.myziak@myzer.pl

Apex R2000-L Mini



Everything is possible.



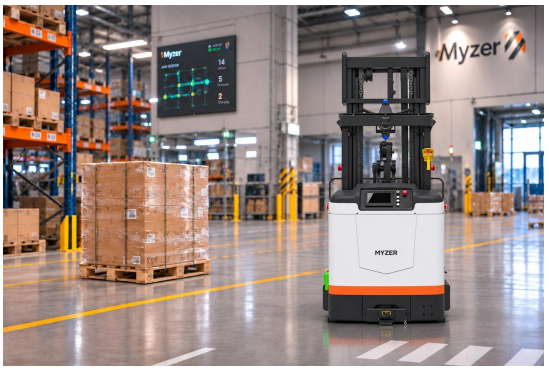

AGV Apex R2000-L Mini to autonomiczny wózek wysokiego składowania z wysuwanymi widłami (reach truck) o udźwigu do 2000 kg i wysokości podnoszenia od 4600 do 8500 mm. Kompaktowa konstrukcja pozwala precyzyjnie dokować palety w alejkach o szerokości ok. 3 m.

Parametry produktu

AGV Apex R2000-L Mini

Maksymalny udźwig	**2000 kg**
Nawigacja	**Laserowa 3D LiDAR firmy MyFee**
Podnoszenie – automatyczne dokowanie	**4600 mm**
Maszt opcjonalny – automatyczne dokowanie	**8500 mm**
Środek ciężkości ładunku	**600 mm**
Wymiary (dł. × szer. × wys.)	**2499 × 1270 × 2650 mm**
Wymiary wideł	**1200 × 125 × 45 mm**
Szerokość karetki wideł	**250–750 mm**
Wysuw wideł	**680 mm**
Przesuw boczny karetki	**±50 mm**
Regulacja rozstawu wideł	**opcjonalnie**
Pochylenie wideł	**0° / 4° (bez redukcji udźwigu)**
Widły w położeniu dolnym	**50 mm**
Średnica skrętu	**3496 mm**
Szerokość alejki (Ast)	**3057 mm (paleta 1200 × 1000 mm)**
Prześwit	**60 mm**
Tryb jazdy	**po trasach / trasa preferowana / hybrydowa**
Prędkość maksymalna	**1,4 m/s**
Dokładność dokowania	**±5 mm / ±0,5° ***
Masa własna	**3850 kg**
Zgodność z paletami	**GMA, Euro**
Akcesoria opcjonalne – obsługiwane nośniki	**paleta Euro z tworzywa, paleta Euro, paleta dziewięcionożna, skrzynia EPAL, paleta CHEP, paleta GMA**
Komunikacja	**Wi-Fi (802.11a/b/g/n/ac i 802.11ax), sieć komórkowa 4G/5G (opcjonalnie)**
Czas pracy na jednym ładowaniu	**~20 h**
Sposób ładowania	**DC CC-CV**
Czujniki palety	**2 czujniki obecności, 2 czujniki przesunięcia palety**
Kamery kodów QR (skierowane w dół)	**opcjonalnie**
Bezpieczeństwo	**5 przycisków zatrzymania awaryjnego**
Deklaracja zgodności UE	**Myzer**

* W określonych warunkach wdrożenia; bez weryfikacji powtarzalności między wieloma AGV.

Wykres udźwigu

AGV Apex R2000-L Mini

UDŹWIG Q [KG] WG WYSOKOŚCI PODNOSZENIA I ŚRODKA CIĘŻKOŚCI ŁADUNKU

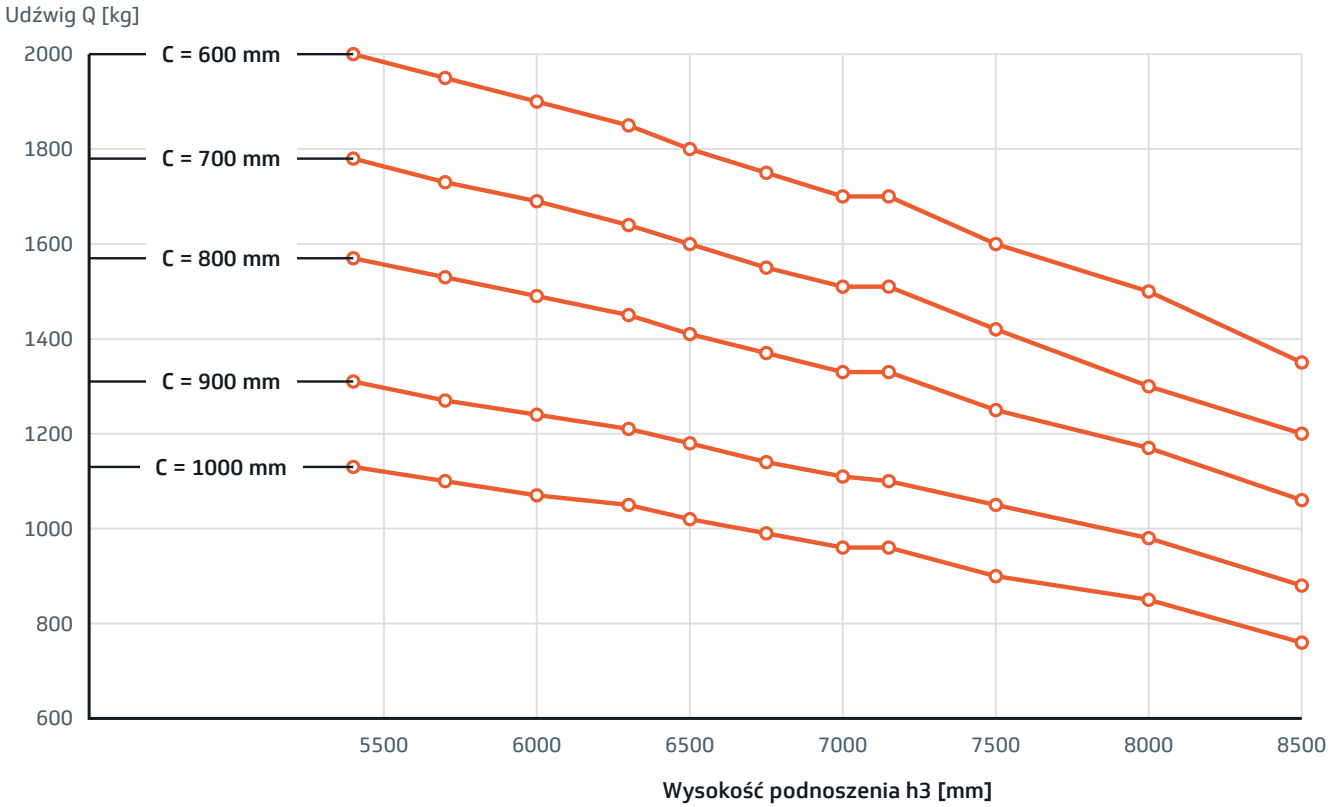

UDŹWIG Q [KG] WG WYSOKOŚCI PODNOSZENIA

C \ h3 [mm]	5400	5700	6000	6300	6500	6750	7000	7150	7500	8000	8500
C = 600 mm	2000	1950	1900	1850	1800	1750	1700	1700	1600	1500	1350
C = 700 mm	1780	1730	1690	1640	1600	1550	1510	1510	1420	1300	1200
C = 800 mm	1570	1530	1490	1450	1410	1370	1330	1330	1250	1170	1060
C = 900 mm	1310	1270	1240	1210	1180	1140	1110	1100	1050	980	880
C = 1000 mm	1130	1100	1070	1050	1020	990	960	960	900	850	760

C – środek ciężkości ładunku, h3 – wysokość podnoszenia.

MYZER®

Zapytanie ofertowe

Apex R2000-L Mini

POZYCJA	ILOŚĆ	CENA JEDN. NETTO	WARTOŚĆ NETTO
AGV Apex R2000-L Mini konfiguracja wg specyfikacji ze strony 55	podaj ilość	na zapytanie	na zapytanie
Stacja ładowania ładowanie automatyczne stykowe	podaj ilość		
Wdrożenie i uruchomienie mapowanie tras, testy odbiorowe	podaj ilość		
Szkolenie operatorów i służb utrzymania ruchu instruktaż stanowiskowy	ryczałt	w cenie	w cenie
Serwis i wsparcie w okresie 12-miesięcznej gwarancji	12 mies.	w cenie	w cenie

Ceny netto, bez VAT. Waluta: EUR. Dostawa: koszty transportu wliczone w cenę.

WARUNKI HANDLOWE

Termin dostawy
do 4 miesięcy od zamówienia

Czas wdrożenia
do 4 tygodni od dostawy

Warunki płatności
— 40% zaliczki, 7 dni od zamówienia
— 40%, 30 dni od dostawy
— 20%, po protokole odbioru

Gwarancja
12 miesięcy

Osoby kontaktowe
Artur Myziak · tel. +48 696 417 449 · artur.myziak@myzer.pl
Mariusz Pach · tel. +48 668 610 553 · mariusz.pach@myzer.pl
Tiffany Myziak · tel. +48 792 312 826 · tiffany.myziak@myzer.pl

Smart Pile 500



Everything is possible.





Pojazd sprzęgający wózek bocznym wysięgnikiem — ciągnie zestaw obok siebie, zamiast brać ładunek na pokład. Rozwiązanie dla stanowisk, gdzie towar jedzie w gotowym wózku — pojazd nie musi wjeżdżać pod ładunek ani go podnosić, więc wysokość zestawu nie ogranicza transportu.

„Podjeżdżam do wózka z boku, łapię go wysięgnikiem i prowadzę tam, gdzie ma trafić."

Parametry produktu

AGV Smart Pile 500

Uciąg	**do 500 kg**
Sposób sprzęgania	**automatyczny zaczep – automatyczne zaczepianie i odczepianie**
Platformy	**pile 600×800 mm lub mniejsze, 4 koła skrętne**
Prędkość maksymalna	**1,2 m/s**
Nawigacja	**Laserowa 3D LiDAR firmy MyFee**
Dokładność pozycjonowania	**2 cm na 40 m**
Baterie	**litowe EnerSys**
Ładowanie	**automatyczne stykowe lub awaryjne przewodowe**
Bezpieczeństwo	**certyfikowane skanery, przyciski E-stop, sygnalizacja świetlno-dźwiękowa**

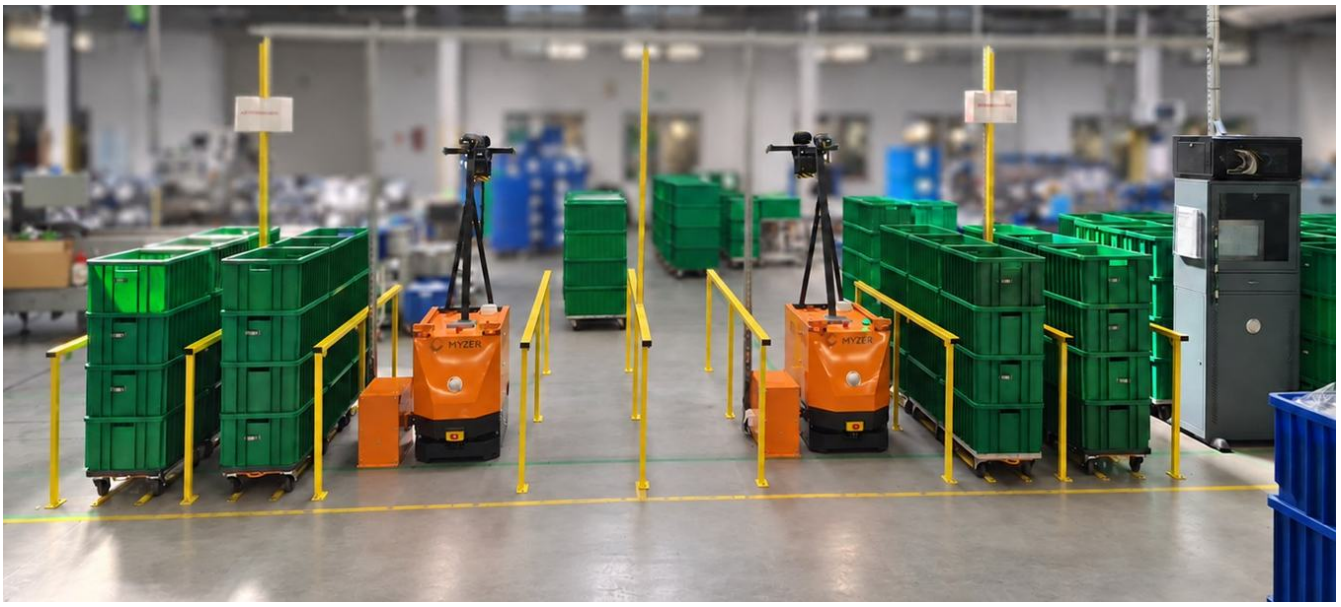

MYZER®

Zapytanie ofertowe

Smart Pile 500

POZYCJA	ILOŚĆ	CENA JEDN. NETTO	WARTOŚĆ NETTO
AGV Smart Pile 500 konfiguracja wg specyfikacji ze strony 59	podaj ilość	na zapytanie	na zapytanie
Stacja ładowania ładowanie automatyczne stykowe	podaj ilość		
Wdrożenie i uruchomienie mapowanie tras, testy odbiorowe	podaj ilość		
Szkolenie operatorów i służb utrzymania ruchu instruktaż stanowiskowy	ryczałt	w cenie	w cenie
Serwis i wsparcie w okresie 12-miesięcznej gwarancji	12 mies.	w cenie	w cenie

Ceny netto, bez VAT. Waluta: EUR. Dostawa: koszty transportu wliczone w cenę.

WARUNKI HANDLOWE

Termin dostawy
do 4 miesięcy od zamówienia

Czas wdrożenia
do 4 tygodni od dostawy

Warunki płatności
— 40% zaliczki, 7 dni od zamówienia
— 40%, 30 dni od dostawy
— 20%, po protokole odbioru

Gwarancja
12 miesięcy

Osoby kontaktowe
Artur Myziak · tel. +48 696 417 449 · artur.myziak@myzer.pl
Mariusz Pach · tel. +48 668 610 553 · mariusz.pach@myzer.pl
Tiffany Myziak · tel. +48 792 312 826 · tiffany.myziak@myzer.pl

Flex 600 Conveyor



Everything is possible.



AGV Flex 600 Conveyor to AGV z nadbudową przenośnika rolkowego do transportu i obsługi pojemników oraz palet z automatycznym załadunkiem, rozładunkiem i dokowaniem. Przenośnik może mieć jedną lub dwie warstwy oraz jeden lub dwa rzędy rolek; wyposażenie przenośnika dostosowujemy do wymagań klienta. AGV z przenośnikiem są rozwinięciem serii Flex i Max.

Parametry produktu

AGV Flex 600 Conveyor

Konfiguracja na karcie	**2 warstwy, 2 rzędy rolek**
Nawigacja	**Laserowa 3D LiDAR firmy MyFee**
Wymiary (długość × szerokość × wysokość)	**1050 × 650 × 1186 mm**
Udźwig	**100 kg na półkę**
Powierzchnia ładunkowa	**650 × 365 × 200 mm**
Wysokość załadunku – warstwa dolna	**555 mm**
Wysokość załadunku – warstwa górna	**1150 mm**
Inne konfiguracje	**1 warstwa / 2 rzędy, 2 warstwy / 1 rząd, 1 warstwa / 1 rząd**
Wyposażenie przenośnika	**dostosowywane do wymagań klienta**



Konfiguracje przenośników

AGV Flex 600 Conveyor

AGV z przenośnikiem rolkowym są rozszerzeniem serii Flex i Max. Wyposażenie przenośnika dostosowujemy do wymagań klienta.



AGV z przenośnikiem rolkowym – konfiguracja 1



AGV z przenośnikiem rolkowym – konfiguracja 2



Nadbudowa: 1 warstwa, 2 rzędy



Nadbudowa: 2 warstwy, 1 rząd

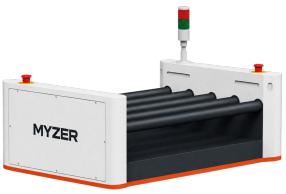

Nadbudowa: 1 warstwa, 1 rząd

MYZER®

Zapytanie ofertowe

Flex 600 Conveyor

POZYCJA	ILOŚĆ	CENA JEDN. NETTO	WARTOŚĆ NETTO
AGV Flex 600 Conveyor konfiguracja wg specyfikacji ze strony 62	podaj ilość	na zapytanie	na zapytanie
Stacja ładowania ładowanie automatyczne stykowe	podaj ilość		
Wdrożenie i uruchomienie mapowanie tras, testy odbiorowe	podaj ilość		
Szkolenie operatorów i służb utrzymania ruchu instruktaż stanowiskowy	ryczałt	w cenie	w cenie
Serwis i wsparcie w okresie 12-miesięcznej gwarancji	12 mies.	w cenie	w cenie

Ceny netto, bez VAT. Waluta: EUR. Dostawa: koszty transportu wliczone w cenę.

WARUNKI HANDLOWE

Termin dostawy
do 4 miesięcy od zamówienia

Czas wdrożenia
do 4 tygodni od dostawy

Warunki płatności
— 40% zaliczki, 7 dni od zamówienia
— 40%, 30 dni od dostawy
— 20%, po protokole odbioru

Gwarancja
12 miesięcy

Osoby kontaktowe
Artur Myziak · tel. +48 696 417 449 · artur.myziak@myzer.pl
Mariusz Pach · tel. +48 668 610 553 · mariusz.pach@myzer.pl
Tiffany Myziak · tel. +48 792 312 826 · tiffany.myziak@myzer.pl

H-frame Myzer

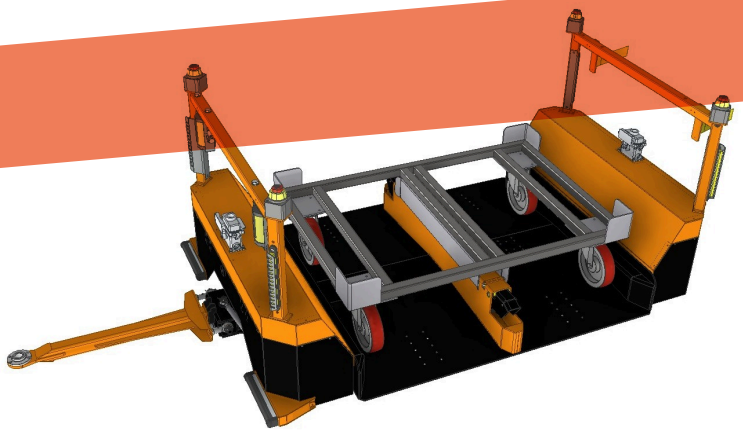

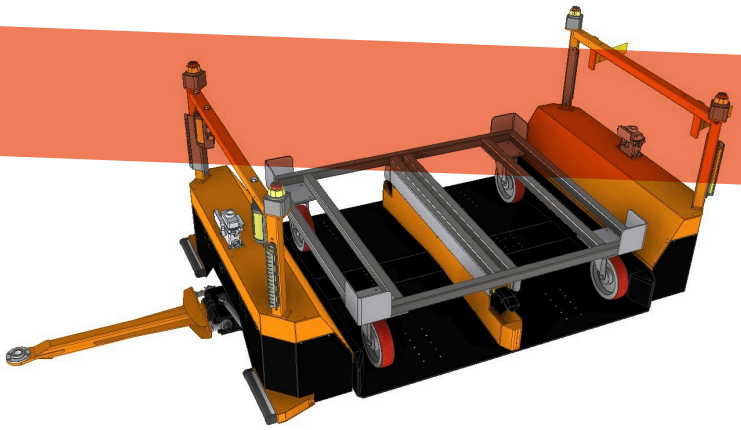

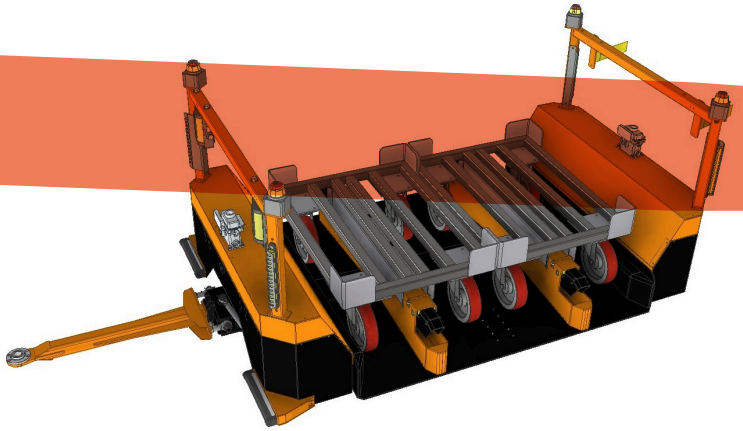

Everything is possible.

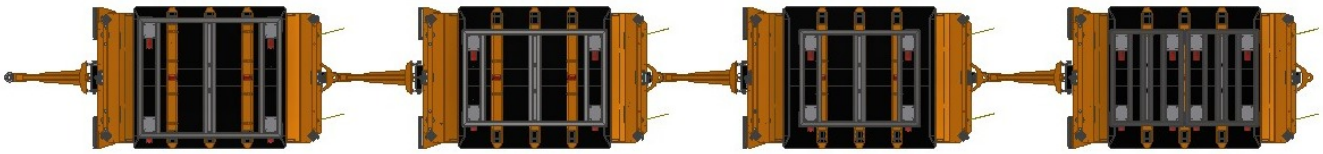

Wózek-matka do pociągów logistycznych z podnoszeniem elektrycznym: przewozi platformy (wózki-córki) i podnosi je w ramie. W przypadku ciągnięcia przez AGV Myzer platformy są automatycznie opuszczane po każdym zatrzymaniu i podnoszą się, gdy operator wciśnie przycisk „Jedź dalej". Ładowność od 500 do 1000 kg, czas podnoszenia ok. 5 s. Wózki wyposażone są w autorski system SAWS: wszystkie koła skrętne, sterowane dyszlem — prawidłowe śladowanie w zakrętach, stabilny tor jazdy, łatwa manewrowość i mały promień zawracania.

Parametry produktu

H-frame Myzer

Rozmiar gniazda	**Standard 1200×1000 mm**
Długość ramy (Standard)	**2758 mm / 2824 mm z dyszlem**
Możliwość transportowania	**1200×1000, 1200×800 lub 2 × 600×800**
Podnoszenie platform	**elektryczne**
Z ciągnikiem AGV Myzer	**opuszczanie po każdym zatrzymaniu, podnoszenie przyciskiem „Jedź dalej"**
Ładowność	**od 500 do 1000 kg**
Czas podnoszenia	**ok. 5 s**
Blokada platformy	**samocentrująca, w układzie V**
Układ jezdny	**SAWS — wszystkie koła skrętne, sterowane dyszlem**
Promień skrętu	**ok. 4 m**
Zaczep	**trzpień o standardowej średnicy**

Istnieje możliwość wydłużenia wózka i dostosowania go do platformy klienta.

OPCJE

- **kontrola zamknięcia blokady: zielone = platforma zablokowana, czerwone = blokada niezamknięta; ciągnik nie ruszy przy otwartej blokadzie**
- **systemy bezpieczeństwa: bumpery zderzeniowe, migacze oraz pasy bezpieczeństwa zapobiegające wtargnięciu pomiędzy wózki**
- **na każdym rogu przyciski awaryjnego zatrzymania całego zestawu robotów AGV**

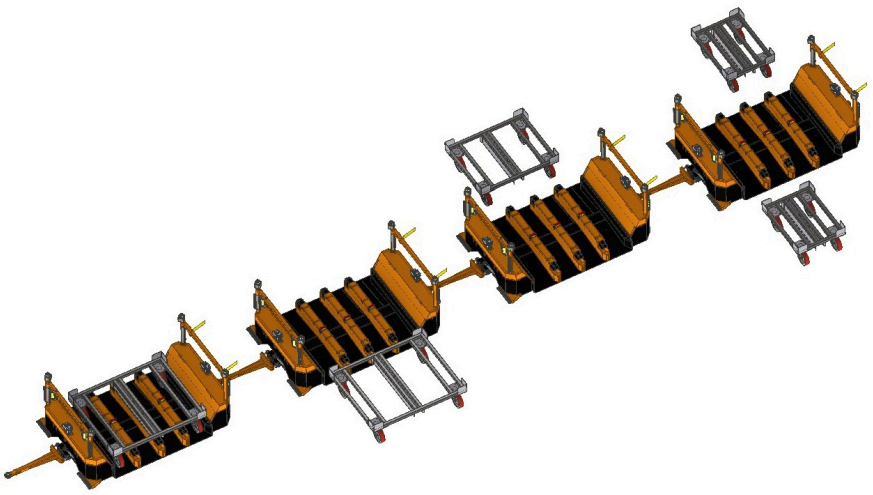

Uniwersalność

H-frame Myzer

Nowość i elastyczność wózka H-frame by Myzer polega na tym, że na tej samej ramie mogą jeździć platformy o różnych wymiarach — bez przebudowy wózka.

Platforma 2 × 600 × 800 mm

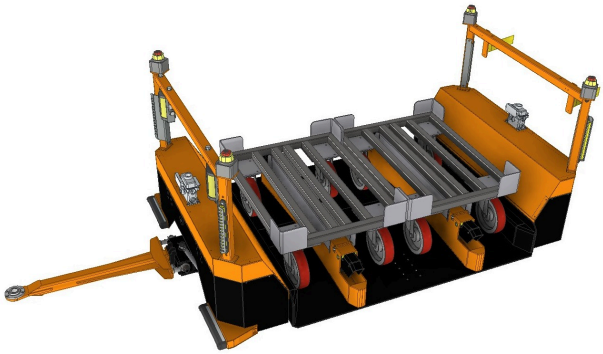

Platforma 1 × 1200 × 800 mm

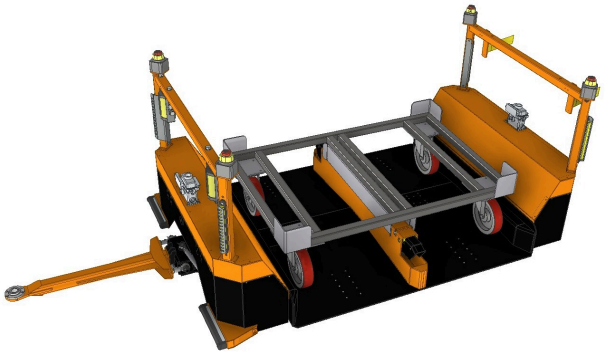

Platforma 1 × 1200 × 1000 mm

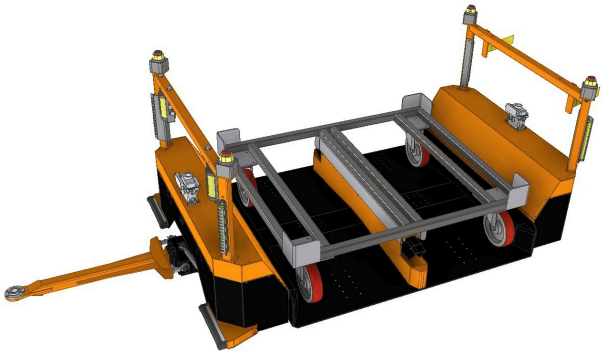

Platforma 1 × 1000 × 1000 mm

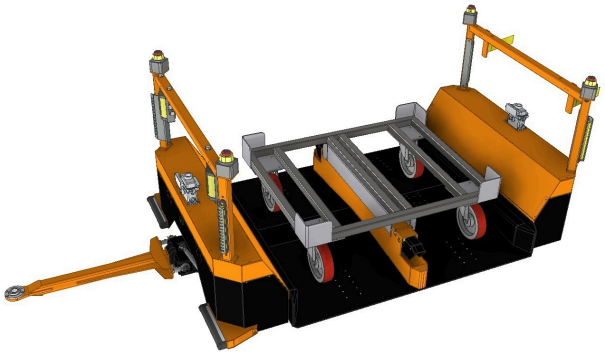

SAWS — System All Wheels Steering by Myzer

Wszystkie koła skrętne, sterowane dyszlem: prawidłowe śladowanie w zakrętach, stabilny tor jazdy, łatwa manewrowość i mały promień zawracania.

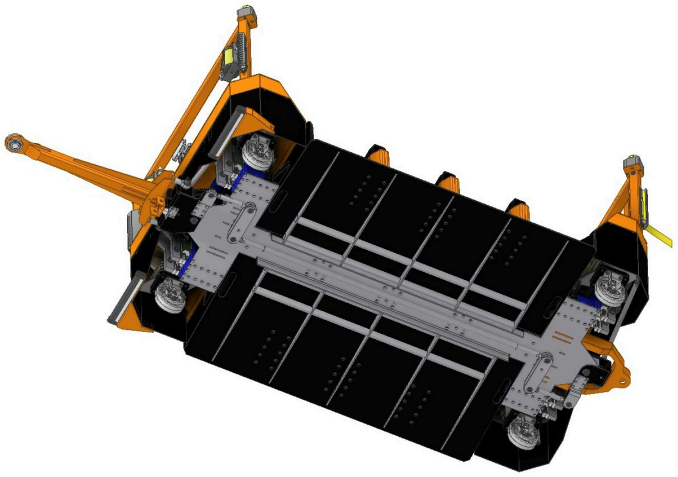

Blokady platform: od 1 do 3

W standardowym H-frame możliwy jest montaż i demontaż dodatkowych blokad do wózków-platform — od 1 do 3.

1 blokada

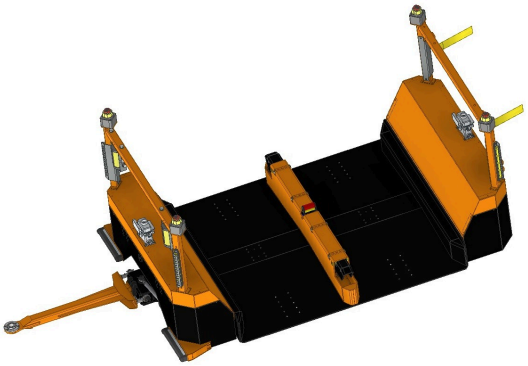

3 blokady

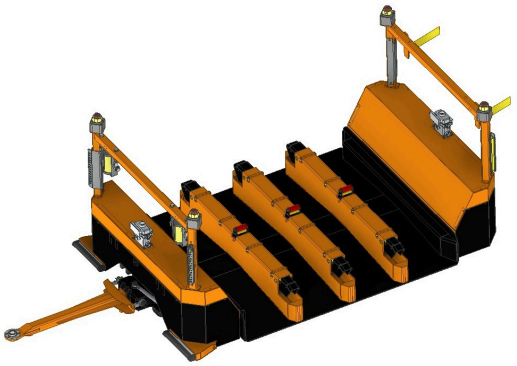

Opcje dodatkowe

H-frame może być ciągnięty przez AGV/AMR. Jako opcję można mieć na wyposażeniu bumpery bezpieczeństwa, migacze, przyciski awaryjnego zatrzymania oraz pasy bezpieczeństwa.

Bumpery bezpieczeństwa

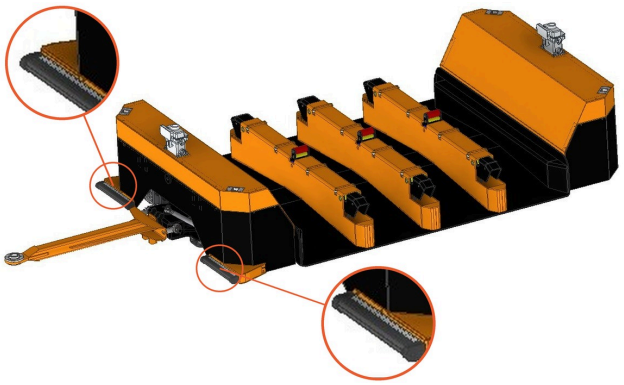

Migacze, przyciski awaryjnego zatrzymania i pasy bezpieczeństwa

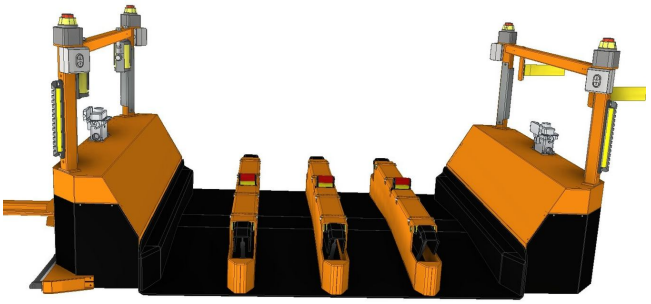

Widok z przodu

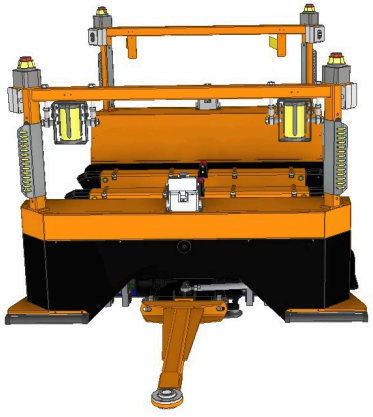

Przycisk awaryjnego zatrzymania

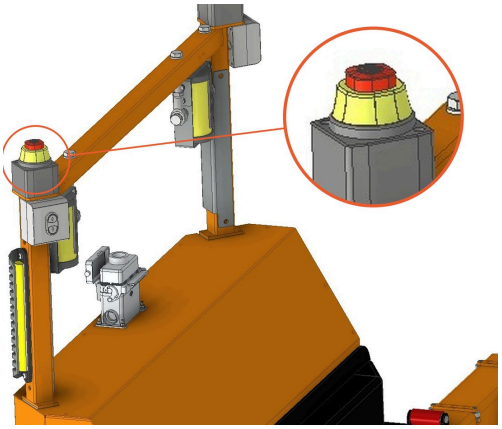

MYZER®

Zapytanie ofertowe

H-frame Myzer

POZYCJA	ILOŚĆ	CENA JEDN. NETTO	WARTOŚĆ NETTO
H-frame Myzer Standard konfiguracja wg specyfikacji ze strony 66	podaj ilość	na zapytanie	na zapytanie
Opcja: systemy bezpieczeństwa bumpery zderzeniowe, migacze oraz pasy bezpieczeństwa zapobiegające wtargnięciu pomiędzy wózki; na każdym rogu przyciski awaryjnego zatrzymania całego zestawu robotów AGV	podaj ilość		
Opcja: kontrola zamknięcia blokady sygnalizacja zielone / czerwone, ciągnik nie ruszy przy otwartej blokadzie	podaj ilość		
Szkolenie operatorów i służb utrzymania ruchu instruktaż stanowiskowy	ryczałt	w cenie	w cenie
Serwis i wsparcie w okresie 12-miesięcznej gwarancji	12 mies.	w cenie	w cenie

Ceny netto, bez VAT. Waluta: EUR. Dostawa: koszty transportu wliczone w cenę.

WARUNKI HANDLOWE

Termin dostawy
do 12 tygodni od zamówienia

Czas wdrożenia
do 10 dni roboczych

Warunki płatności
— 40% zaliczki, 7 dni od zamówienia
— 40%, 30 dni od dostawy
— 20%, po protokole odbioru

Gwarancja
12 miesięcy

Osoby kontaktowe
Artur Myziak · tel. +48 696 417 449 · artur.myziak@myzer.pl
Mariusz Pach · tel. +48 668 610 553 · mariusz.pach@myzer.pl
Tiffany Myziak · tel. +48 792 312 826 · tiffany.myziak@myzer.pl

Reflex CS-30050-S / CS-30100-S

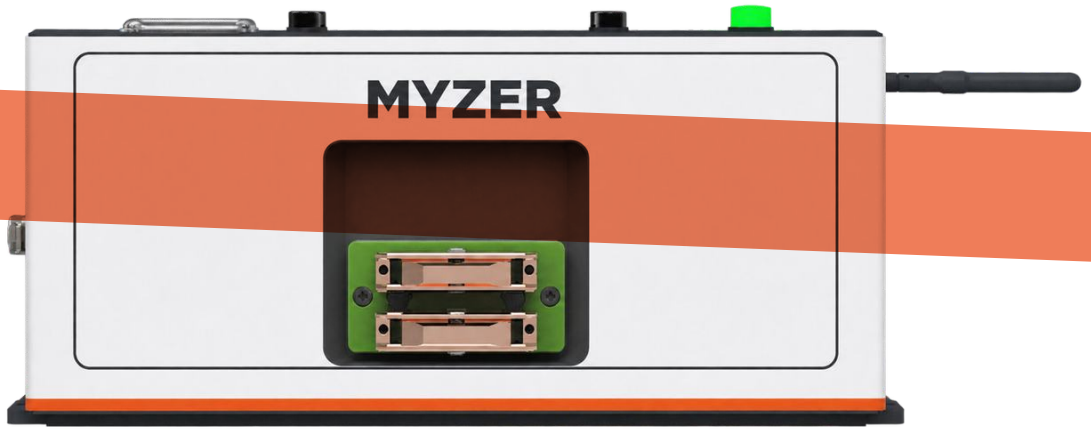

Everything is possible.

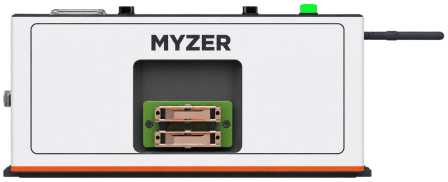

Stacje ładowania Reflex zapewniają ładowanie floty AGV. Ładują szybko i z dużą mocą, a wielostopniowe zabezpieczenia chronią pracowników i AGV w zakładzie. Wersja kompaktowa w dwóch wariantach napięcia wyjściowego.

Parametry produktu

Reflex CS-30050-S / CS-30100-S

PARAMETRY TECHNICZNE

Parametr	CS-30050-S	CS-30100-S
Wymiary (dł. × szer. × wys.)	600 × 300 × 285 mm	600 × 300 × 285 mm
Masa	30 kg	30 kg
Długość wspornika styków	73 mm	73 mm
Wysokość styków nad posadzką	95 mm	120 mm
Napięcie zasilania	AC 220 V	AC 220 V
Prąd wejściowy	14 A	15 A
Moc znamionowa	3000 W	3000 W
Napięcie wyjściowe	DC 54,75 V	DC 29,2 V
Maks. prąd wyjściowy	50 A	100 A
Stopień ochrony	IP20	IP20
Temperatura otoczenia	5–40 °C	5–40 °C
Wilgotność (bez kondensacji)	5–85%	5–85%
Wtyczka zasilania	wg potrzeb klienta	wg potrzeb klienta
Zabezpieczenie nadprądowe wyjścia	tak	tak
Zabezpieczenie zwarciowe wyjścia	tak	tak
Zabezpieczenie nadnapięciowe wyjścia	tak	tak
Zabezpieczenie nadnapięciowe wejścia	tak	tak
Zabezpieczenie podnapięciowe wejścia	tak	tak
Wyłączenie przy wysokim napięciu wyjścia	tak	tak
Zabezpieczenie termiczne	tak	tak
Zabezpieczenie przed odwrotną polaryzacją	tak	tak
Współpracuje z AGV	seria Flex, seria Max, Apex 2000 (starsza wersja)	Apex 1400-L, Apex C1500-L (starsze wersje)

Dane produktu: MYZER.

MYZER®

Zapytanie ofertowe

Reflex CS-30050-S / CS-30100-S

POZYCJA	ILOŚĆ	CENA JEDN. NETTO	WARTOŚĆ NETTO
Stacja ładowania Reflex CS-30050-S parametry ze strony 71	podaj ilość	na zapytanie	na zapytanie
Stacja ładowania Reflex CS-30100-S parametry ze strony 71	podaj ilość	na zapytanie	na zapytanie
Montaż i uruchomienie na miejscu u klienta	podaj ilość		
Szkolenie operatorów i służb utrzymania ruchu instruktaż stanowiskowy	ryczałt	w cenie	w cenie
Serwis i wsparcie w okresie 12-miesięcznej gwarancji	12 mies.	w cenie	w cenie

Ceny netto, bez VAT. Waluta: EUR. Dostawa: koszty transportu wliczone w cenę.

WARUNKI HANDLOWE

Termin dostawy
do 4 miesięcy od zamówienia

Czas wdrożenia
do 4 tygodni od dostawy

Warunki płatności
— 40% zaliczki, 7 dni od zamówienia
— 40%, 30 dni od dostawy
— 20%, po protokole odbioru

Gwarancja
12 miesięcy

Osoby kontaktowe
Artur Myziak · tel. +48 696 417 449 · artur.myziak@myzer.pl
Mariusz Pach · tel. +48 668 610 553 · mariusz.pach@myzer.pl
Tiffany Myziak · tel. +48 792 312 826 · tiffany.myziak@myzer.pl

Reflex CS-40070-GD

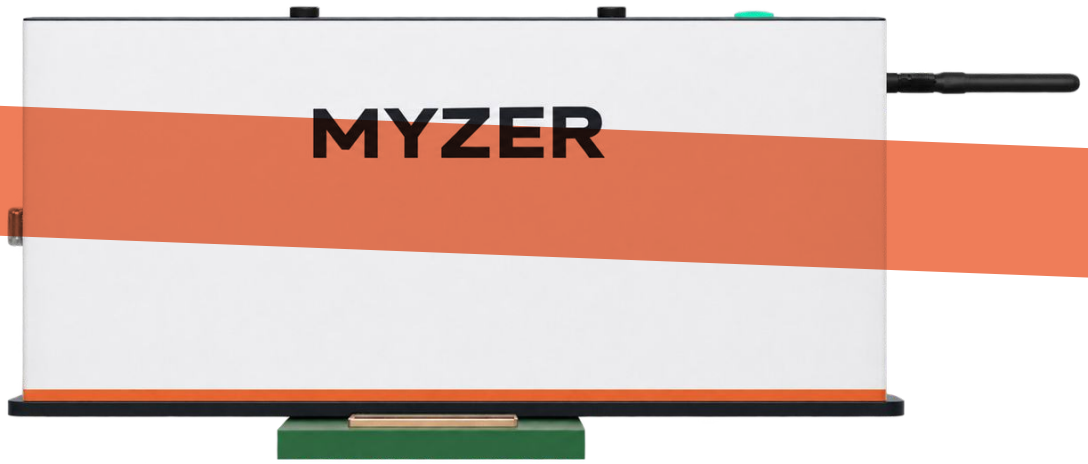

Everything is possible.

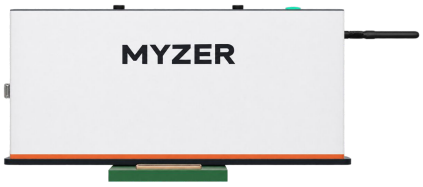

Stacje ładowania Reflex zapewniają ładowanie floty AGV. Ładują szybko i z dużą mocą, a wielostopniowe zabezpieczenia chronią pracowników i AGV w zakładzie. Wersja kompaktowa.

Parametry produktu

Reflex CS-40070-GD

PARAMETRY TECHNICZNE

Parametr	CS-40070-GD
Wymiary (dł. × szer. × wys.)	600 × 300 × 285 mm
Masa	30 kg
Długość wspornika styków	–
Wysokość styków nad posadzką	10,5 mm
Napięcie zasilania	AC 220 V
Prąd wejściowy	20 A
Moc znamionowa	4000 W
Napięcie wyjściowe	DC 54,75 V
Maks. prąd wyjściowy	70 A
Stopień ochrony	IP20
Temperatura otoczenia	5–40 °C
Wilgotność (bez kondensacji)	5–85%
Wtyczka zasilania	wg potrzeb klienta
Zabezpieczenie nadprądowe wyjścia	opcjonalnie
Zabezpieczenie zwarciowe wyjścia	tak
Zabezpieczenie nadnapięciowe wyjścia	tak
Zabezpieczenie nadnapięciowe wejścia	tak
Zabezpieczenie podnapięciowe wejścia	tak
Wyłączenie przy wysokim napięciu wyjścia	tak
Zabezpieczenie termiczne	tak
Zabezpieczenie przed odwrotną polaryzacją	tak
Współpracuje z AGV	Max O2500-L, seria Lynx

Dane produktu: MYZER.

MYZER®

Zapytanie ofertowe

Reflex CS-40070-GD

POZYCJA	ILOŚĆ	CENA JEDN. NETTO	WARTOŚĆ NETTO
Stacja ładowania Reflex CS-40070-GD parametry ze strony 74	podaj ilość	na zapytanie	na zapytanie
Montaż i uruchomienie na miejscu u klienta	podaj ilość		
Szkolenie operatorów i służb utrzymania ruchu instruktaż stanowiskowy	ryczałt	w cenie	w cenie
Serwis i wsparcie w okresie 12-miesięcznej gwarancji	12 mies.	w cenie	w cenie

Ceny netto, bez VAT. Waluta: EUR. Dostawa: koszty transportu wliczone w cenę.

WARUNKI HANDLOWE

Termin dostawy
do 4 miesięcy od zamówienia

Czas wdrożenia
do 4 tygodni od dostawy

Warunki płatności
— 40% zaliczki, 7 dni od zamówienia
— 40%, 30 dni od dostawy
— 20%, po protokole odbioru

Gwarancja
12 miesięcy

Osoby kontaktowe

Artur Myziak · tel. +48 696 417 449 · artur.myziak@myzer.pl
Mariusz Pach · tel. +48 668 610 553 · mariusz.pach@myzer.pl
Tiffany Myziak · tel. +48 792 312 826 · tiffany.myziak@myzer.pl

Reflex CS-60200 / CS-120200



Everything is possible.



Stacje ładowania Reflex zapewniają ładowanie floty AGV. Ładują szybko i z dużą mocą, a wielostopniowe zabezpieczenia chronią pracowników i AGV w zakładzie. Wersja szafowa o mocy znamionowej 6000–12 000 W.

Parametry produktu

Reflex CS-60200 / CS-120200

PARAMETRY TECHNICZNE

Parametr	CS-60200-S-380	CS-60200-S-480	CS-120200-S-380	CS-120200-S-480
Wymiary (dł. × szer. × wys.)	670 × 450 × 1162 mm	670 × 450 × 1162 mm	670 × 450 × 1162 mm	670 × 450 × 1162 mm
Masa	80 kg	100 kg	100 kg	120 kg
Długość wspornika styków	15–20 mm	15–20 mm	15–20 mm	15–20 mm
Wysokość styków nad posadzką	400 mm (±15 mm)	400 mm (±15 mm)	400 mm (±15 mm)	400 mm (±15 mm)
Napięcie zasilania	380 V ±15%	380 V ±15%	380 V ±15%	480 V ±15%
Prąd wejściowy	< 12 A	< 24 A	< 24 A	< 18 A
Moc znamionowa	6000 W	12 000 W	12 000 W	12 000 W
Napięcie wyjściowe	DC 29,2 V	DC 58,4 V	DC 58,4 V	DC 58,4 V
Maks. prąd wyjściowy	200 A	200 A	200 A	200 A
Stopień ochrony	IP20	IP20	IP20	IP20
Temperatura otoczenia	5–40 °C	5–40 °C	5–40 °C	5–40 °C
Wilgotność (bez kondensacji)	5–85%	5–85%	5–85%	5–85%
Wtyczka zasilania	wg potrzeb klienta	wg potrzeb klienta	wg potrzeb klienta	wg potrzeb klienta
Zabezpieczenie nadprądowe wyjścia	tak	tak	tak	tak
Zabezpieczenie zwarciowe wyjścia	tak	tak	tak	tak
Zabezpieczenie nadnapięciowe wyjścia	tak	tak	tak	tak
Zabezpieczenie nadnapięciowe wejścia	tak	tak	tak	tak
Zabezpieczenie podnapięciowe wejścia	tak	tak	tak	tak
Zabezpieczenie uziemienia	tak	tak	tak	tak
Ochrona przeciwprzepięciowa	tak	tak	tak	tak
Ochrona przy zaniku zasilania	tak	tak	tak	tak
Zabezpieczenie termiczne	tak	tak	tak	tak
Zabezpieczenie przed odwrotną polaryzacją	tak	tak	tak	tak
Współpracuje z AGV	Apex 1400-L, Apex C1500-L, Apex 2000-G (wersje zaktualizowane)	Apex R2000-L	Apex R2000-L	Apex R2000-L

Dane produktu: MYZER.

MYZER®

Zapytanie ofertowe

Reflex CS-60200 / CS-120200

POZYCJA	ILOŚĆ	CENA JEDN. NETTO	WARTOŚĆ NETTO
Stacja ładowania Reflex CS-60200-S-380 parametry ze strony 77	podaj ilość	na zapytanie	na zapytanie
Stacja ładowania Reflex CS-60200-S-480 parametry ze strony 77	podaj ilość	na zapytanie	na zapytanie
Stacja ładowania Reflex CS-120200-S-380 parametry ze strony 77	podaj ilość	na zapytanie	na zapytanie
Stacja ładowania Reflex CS-120200-S-480 parametry ze strony 77	podaj ilość	na zapytanie	na zapytanie
Montaż i uruchomienie na miejscu u klienta	podaj ilość		
Szkolenie operatorów i służb utrzymania ruchu instruktaż stanowiskowy	ryczałt	w cenie	w cenie
Serwis i wsparcie w okresie 12-miesięcznej gwarancji	12 mies.	w cenie	w cenie

Ceny netto, bez VAT. Waluta: EUR. Dostawa: koszty transportu wliczone w cenę.

WARUNKI HANDLOWE

Termin dostawy
do 4 miesięcy od zamówienia

Czas wdrożenia
do 4 tygodni od dostawy

Warunki płatności
— 40% zaliczki, 7 dni od zamówienia
— 40%, 30 dni od dostawy
— 20%, po protokole odbioru

Gwarancja
12 miesięcy

Osoby kontaktowe
Artur Myziak · tel. +48 696 417 449 · artur.myziak@myzer.pl
Mariusz Pach · tel. +48 668 610 553 · mariusz.pach@myzer.pl
Tiffany Myziak · tel. +48 792 312 826 · tiffany.myziak@myzer.pl

LOKALIZACJE

CENTRALA

MYZER Polska

Bielawa

MYZER Sp. z o.o.
ul. Tkacka 17, 58-260 Bielawa, Polska
NIP 8943083535

+48 696 417 449
+48 668 610 553
+48 792 312 826
WWW.MYZER.PL

artur.myziak@myzer.pl
mariusz.pach@myzer.pl
tiffany.myziak@myzer.pl
anna.mackowiak@myzer.pl

MYZER Germany

Berlin

TLI Myzer GmbH
Storkower Str. 115a
10407 Berlin
DE 353465084

+49 175 415 65 35
dirk.boehls@myzer.de
WWW.MYZER.DE

MYZER Czech Republic

Ostrava

Myzer S.r.o.
Soukenická 877/9
702 00 Ostrava

+48 696 417 449
artur.myziak@myzer.cz
WWW.MYZER.CZ

MYZER France

Paris

Myzer SAS
36 Rue du Louvre
75001 Paris
SIREN 929 693 638

+48 696 417 449
artur.myziak@myzer.fr
WWW.MYZER.FR

MYZER USA

Atlanta

Myzer Inc.
3414 Peachtree Rd NE, Ste 1500
Atlanta, GA 30326

+48 696 417 449
artur.myziak@myzer.us
WWW.MYZER.US

JESTEŚMY NA ŚWIECIE

