







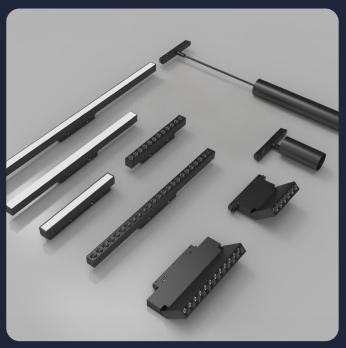

KANT

NEW LIGHTING ITEMS, KANT



About KANT

빛을 주제로 끊임없이 새로운 제품을 개발하고 선보이고 있으며
다양한 제품군이 저마다 알맞은 공간에 쓰임을 지향하고 있습니다.

공간은 빛으로 채워지고, 빛이 닿는 순간 숨어 있던 질감이 드러납니다.
우리는 그렇게 공간의 완성도를 높이는 데 집중합니다.



Contents

프레임리스 다운라이트 01

트림리스 램프 02

프레임리스 계단등 03

5mm 마그네틱 레일 04

15mm 마그네틱 레일 05

28mm 마그네틱 레일 06

CRI+90 다운라이트 07

클래식 다운라이트 08

히든 멀티매입등 09

프리커팅 라인바 10

색변환 라인바 11

실리콘 라인바 12

가구 프로파일 13

T3 / T5 14





FRAMELESS DOWNLIGHT

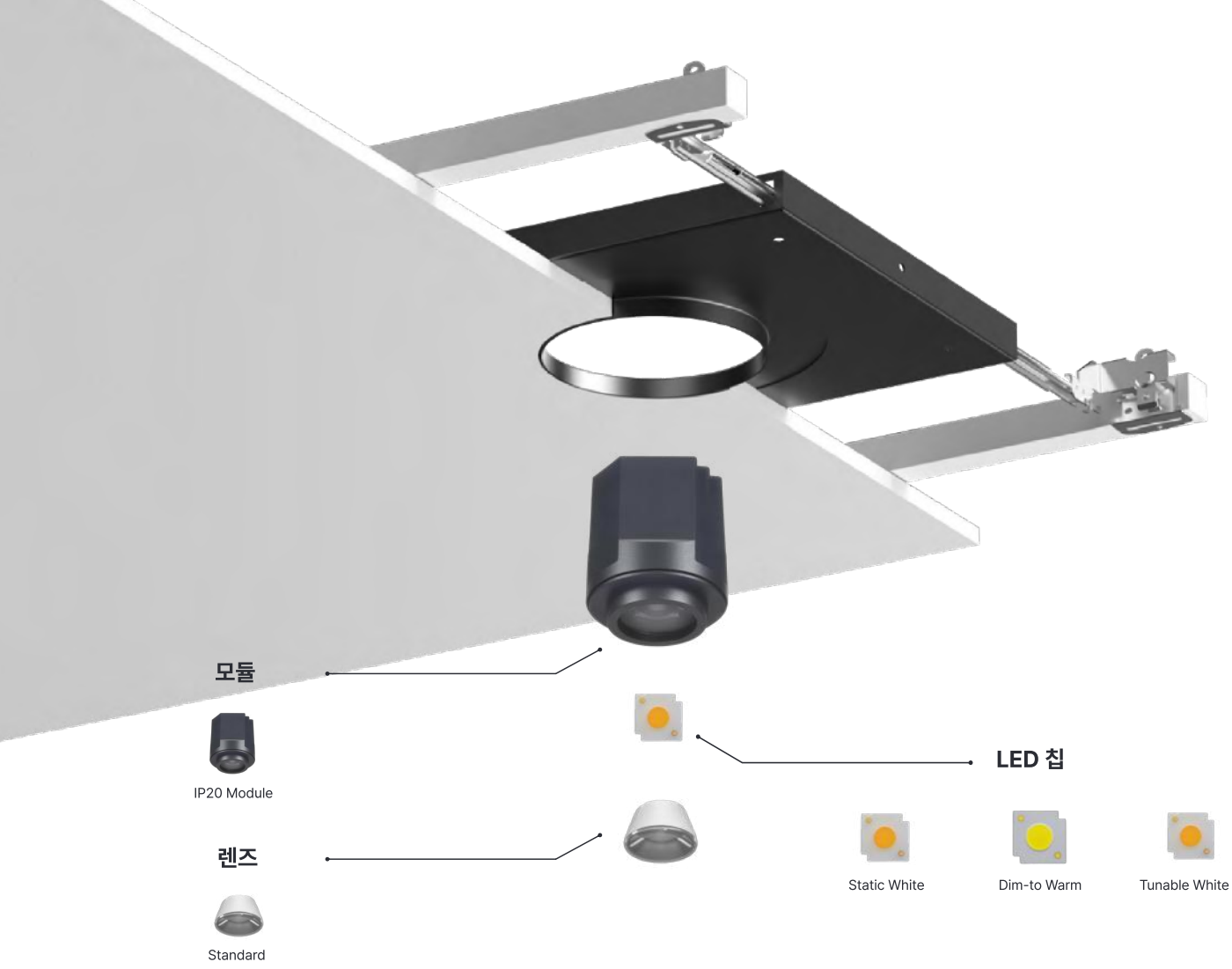

24° 빔 각도

24° 빔각도는 동일 와트수에서 36°보다 최대 2배 높은 중심 조도를 제공하여, 2.4m 이상의 높은 천장 공간에 이상적인 선택입니다.

눈부심 방지 설계

눈부심 방지 설계로 UGR < 6을 구현하여
최고의 편안함을 제공합니다.
혁신적인 교차 광 방출로 전체 조명 효율을 극대화합니다.

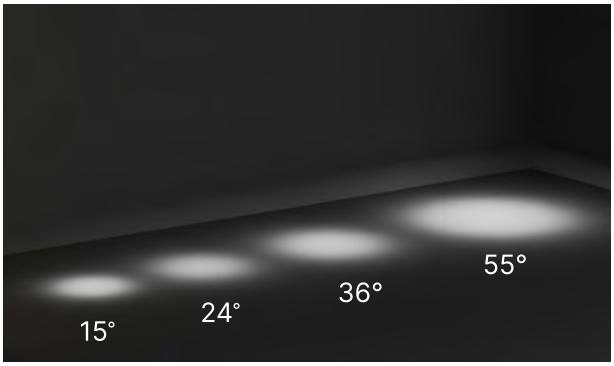

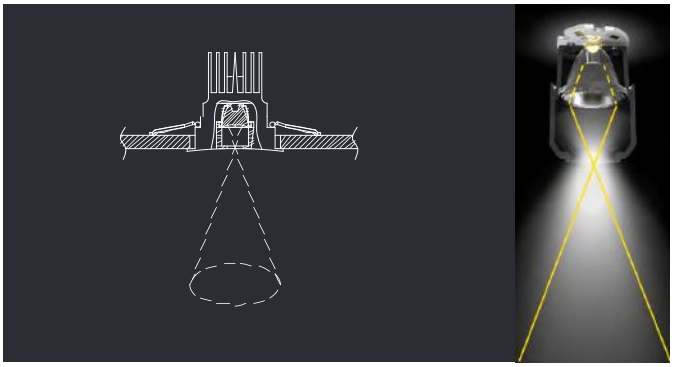



프레임리스 다운라이트

Frame-Less Downlight



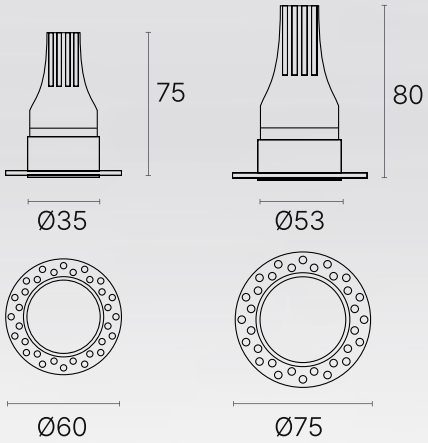

Information

Model	FL-35	FL-55
Color	Black	Black
Watt	7W	10W
Size	Ø60 × 75 mm	Ø75 × 80 mm
Hole Size	**Ø35**	**Ø53**
Beam Angle	24°	24°
Material	AL. Die-Casting	AL. Die-Casting
Input Voltage	120V~270V / 220AC, 50~60Hz	120V~270V / 220AC, 50~60Hz
CCT	3000K, 3500K, 4000K	3000K, 3500K, 4000K
CRI	+90	+90
Lumen	65lm/W	65lm/W
LED	Osram Chip	Osram Chip
Secondary Reflector	Black, White, Gun Black, Gun Chrome	Black, White, Gun Black, Gun Chrome

*옵션: 디밍 (Triac) / 페이드인아웃



TRIMLESS RAMP



A Type / B Type



A 타입 프레임

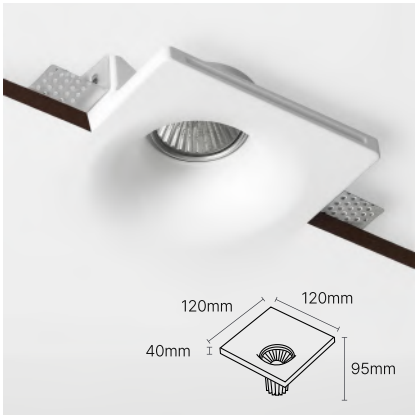



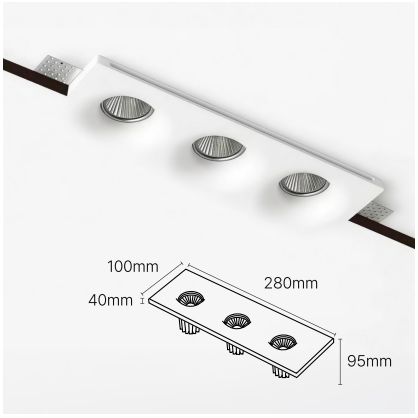

Model	Trimless A Type 1ea	**Model**	Trimless A Type 2ea	**Model**	Trimless A Type 3ea
Color	White	**Color**	White	**Color**	White
Size	120 × 120 × 40 (mm)	**Size**	190 × 100 × 40 (mm)	**Size**	280 × 100 × 40 (mm)
Hole Size	**123 × 123mm**	**Hole Size**	**193 × 103mm**	**Hole Size**	**283 × 103mm**
Construction Height	95mm	**Construction Height**	95mm	**Construction Height**	95mm
Ramp	Trimless Ramp	**Ramp**	Trimless Ramp	**Ramp**	Trimless Ramp
Material	Plaster	**Material**	Plaster	**Material**	Plaster

B 타입 프레임

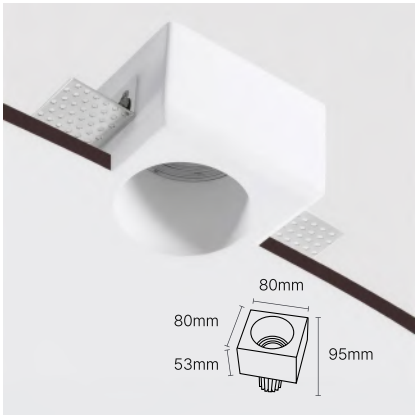

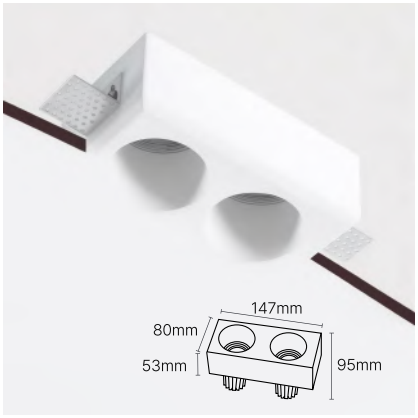

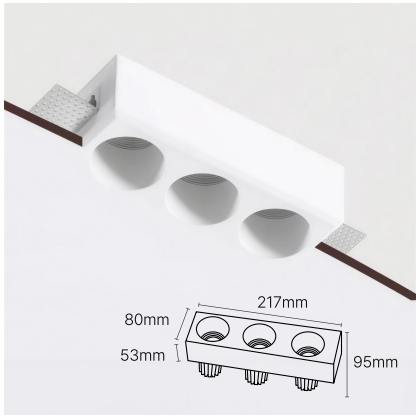

Model	Trimless B Type 1ea	**Model**	Trimless B Type 2ea	**Model**	Trimless B Type 3ea
Color	White	**Color**	White	**Color**	White
Size	80 × 80 × 53 (mm)	**Size**	147 × 80 × 53 (mm)	**Size**	217 × 80 × 53 (mm)
Hole Size	**83 × 83mm**	**Hole Size**	**150 × 83mm**	**Hole Size**	**220 × 83mm**
Construction Height	95mm	**Construction Height**	95mm	**Construction Height**	95mm
Ramp	Trimless Ramp	**Ramp**	Trimless Ramp	**Ramp**	Trimless Ramp
Material	Plaster	**Material**	Plaster	**Material**	Plaster

트림리스 램프





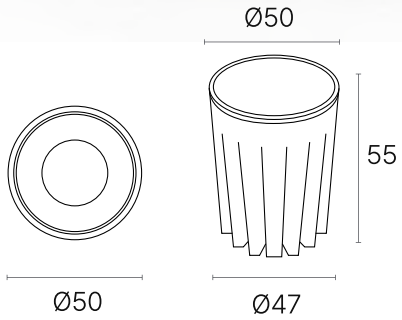

Information

Model	Trimless Ramp	Trimless Fade in/out	Trimless CCT
Color	White, Black	White, Black	White, Black
Watt	8W	8W	8W
Size	Ø50 x H55 (mm)	Ø50 x H55 (mm)	Ø50 x H55 (mm)
Hole Size	**Ø47**	**Ø47**	**Ø47**
Beam Angle	24°	24°	24°
Material	Plaster	Plaster	Plaster
Input Voltage	220AC, 60Hz	220AC, 60Hz	220AC, 60Hz
CRI	+90	+90	+90
CCT	3000K, 3500K, 4000K	3000K, 3500K, 4000K	2700K ↔ 6500K
Lumen	65lm/W	65lm/W	65lm/W
LED	Osram Chip	Osram Chip	Osram Chip

*옵션: 디밍 (Triac) / 페이드인아웃



FRAMELESS STEP LIGHT

프레임리스 계단등



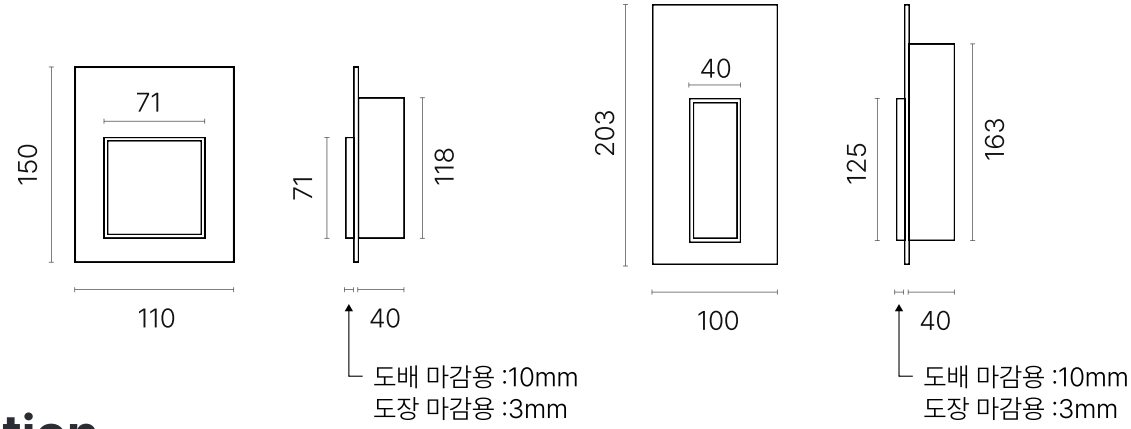

Information

Model	Framless Square	Framless Rectangle
Color	Matt White	Matt White
Watt	3W	3W
External Size	W110 x D10 x H150 (mm)	W100 x D10 x H203 (mm)
Internal Size	**W71 x D40 x H118 (mm)**	**W125 x D40 x H163 (mm)**
Material	Metal	Metal
Input Voltage	AC 220V	AC 220V
CCT	3000K	3000K









5mm Magnetic Rail

5mm 마그네틱 레일



A Type

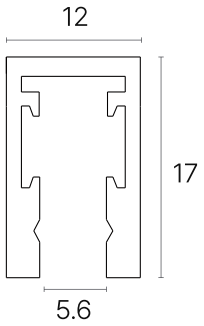

B Type

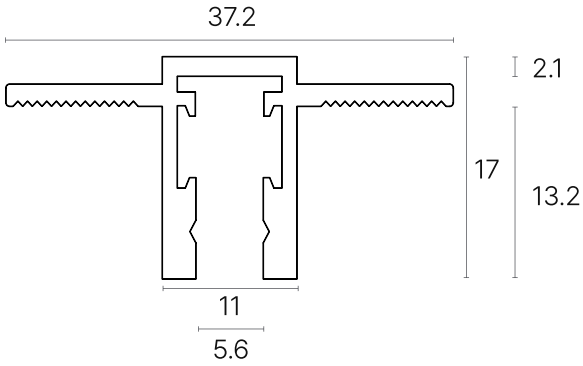

Information

Model	A Type Rail	B Type Rail
Color	**Black, White, Nickel, Orange**	**Black, White**
Size	D12 x H17 (mm)	D37.2 x H17 (mm)
Hole Size	**13 × 17 (mm)**	**13 × 17 (mm)**
Material	AL. Die-Casting	AL. Die-Casting
Length	1m / 2m	1m / 2m
Voltage	DC 41~48V	DC 41~48V

*옵션: 디밍 (Triac) / 페이드인아웃

스케치업 파일 제공

전원 부속 / 연결 부속

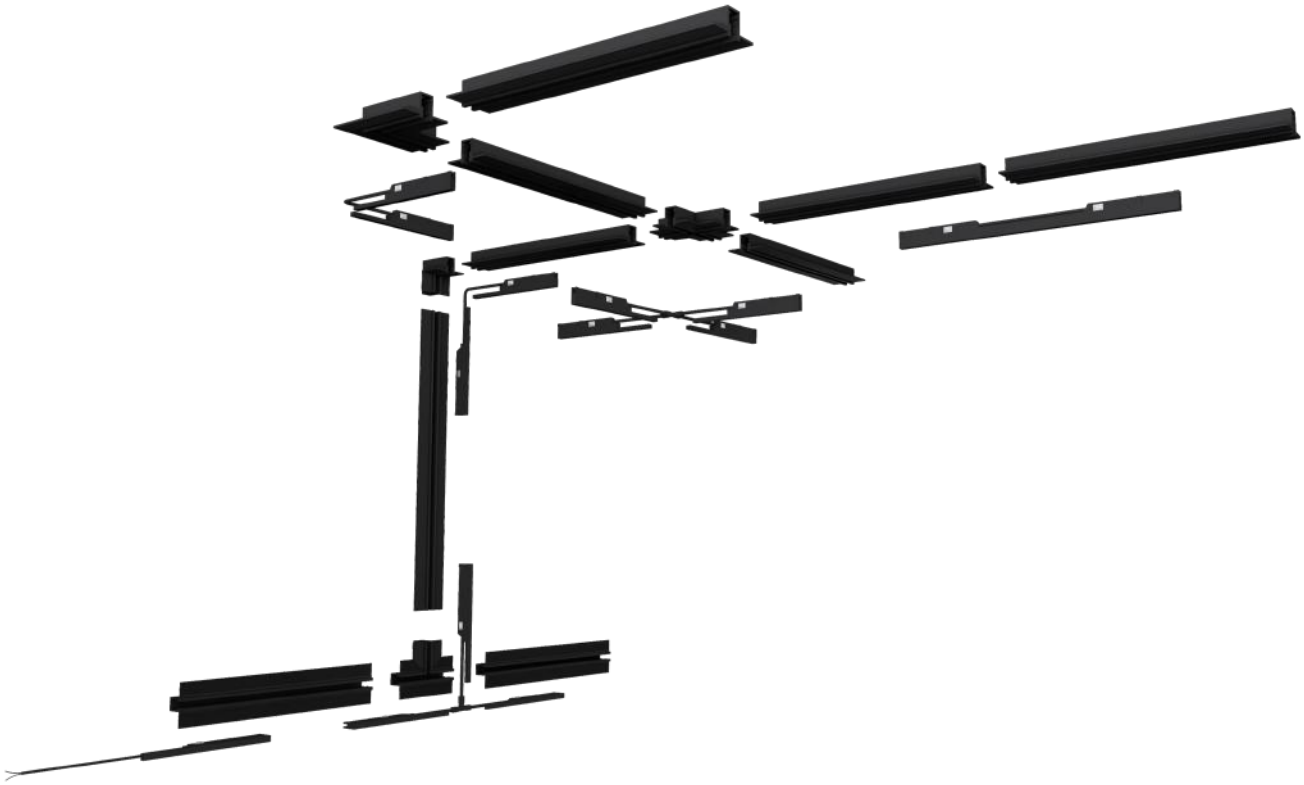

전원 입력선
Size: L100 x W5 x H14

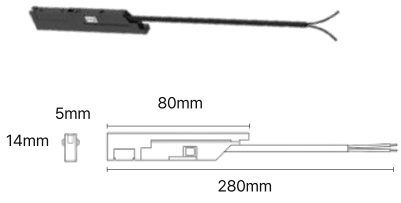

일자전원 입력선
Size: L100 x W5 x H14

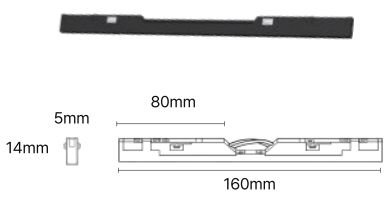

코너 전원입력선
Size: L200 x W5 x H14

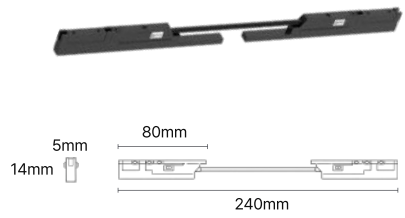

천장 연결부속
Size: 50 × 50

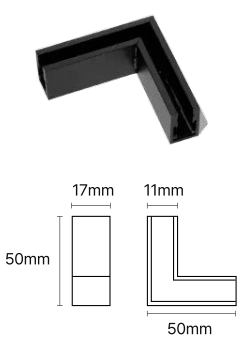

벽면 연결부속
Size: 50 × 50

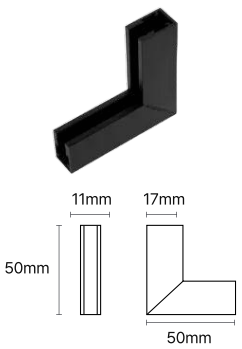



5mm Black

5mm 마그네틱 블랙

라인 확산

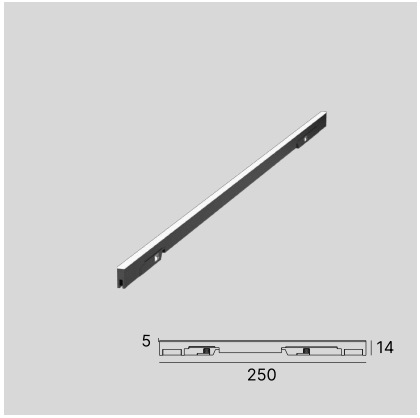

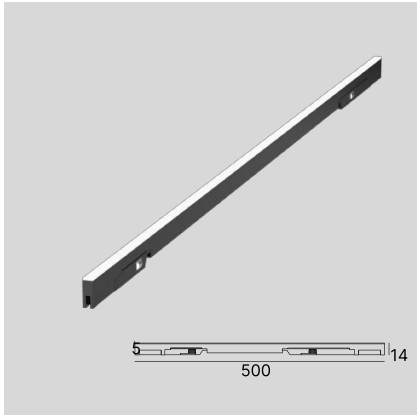

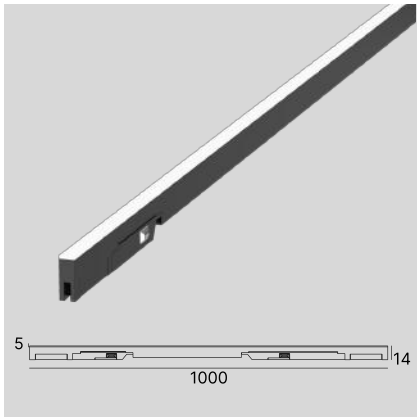

Model	FL250	Model	FL500	Model	FL1000
Watt	5W	Watt	10W	Watt	16W
Size	250 × 5 × 14 (mm)	Size	550 × 5 × 14 (mm)	Size	1000 × 5 × 14 (mm)
LED	Sanan Chip	LED	Sanan Chip	LED	Sanan Chip
Beam Angle	100°	Beam Angle	100°	Beam Angle	100°
Voltage	DC 41~48V	Voltage	DC 41~48V	Voltage	DC 41~48V
CCT	3000K, 4000K	CCT	3000K, 4000K	CCT	3000K, 4000K
CRI	+90	CRI	+90	CRI	+90
Material	AL. Die-Casting	Material	AL. Die-Casting	Material	AL. Die-Casting

멀티 집중

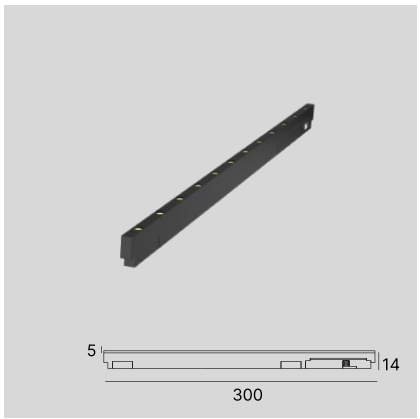

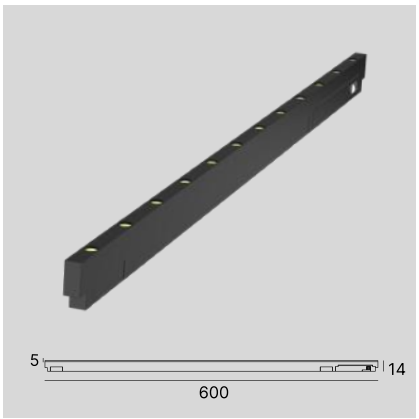

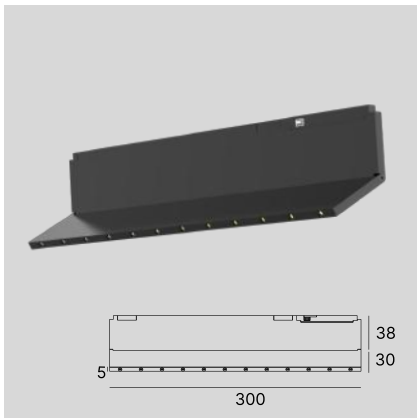

Model	GL12	Model	GL24	Model	GLM12
Watt	8W	Watt	16W	Watt	8W
Size	300 × 5 × 14 (mm)	Size	600 × 5 × 14 (mm)	Size	300 × 5 × 68 (mm)
LED	Osram Chip	LED	Osram Chip	LED	Osram Chip
Beam Angle	60°	Beam Angle	60°	Beam Angle	60°
Voltage	DC 41~48V	Voltage	DC 41~48V	Voltage	DC 41~48V
CCT	3000K, 4000K	CCT	3000K, 4000K	CCT	3000K, 4000K
CRI	+90	CRI	+90	CRI	+90
Material	AL. Die-Casting	Material	AL. Die-Casting	Material	AL. Die-Casting

스팟 집중

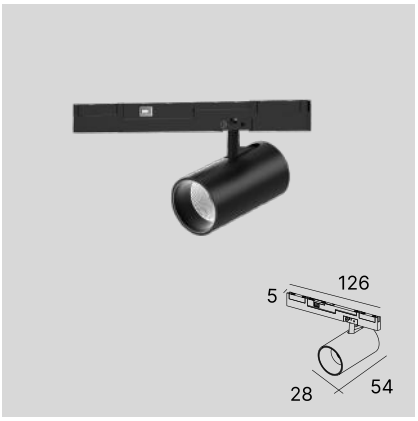

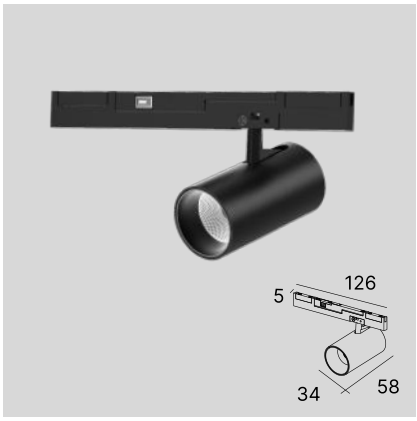



Model	SL4	Model	SL7	Model	SL10
Watt	4W	Watt	7W	Watt	10W
Size	Ø28 × 54 × 126 (mm)	Size	Ø34 × 58 × 126 (mm)	Size	Ø35 × 80 × 126 (mm)
LED	Bridgelux Chip	LED	Bridgelux Chip	LED	Bridgelux Chip
Beam Angle	24°	Beam Angle	24°	Beam Angle	24°
Voltage	DC 41~48V	Voltage	DC 41~48V	Voltage	DC 41~48V
CCT	3000K, 4000K	CCT	3000K, 4000K	CCT	3000K, 4000K
CRI	+90	CRI	+90	CRI	+90



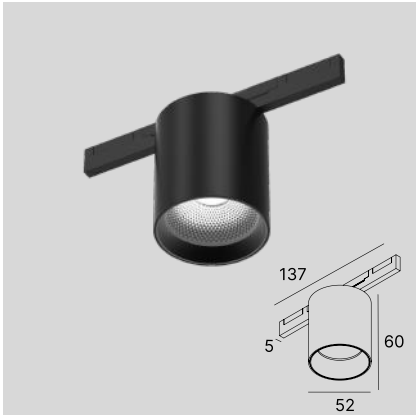

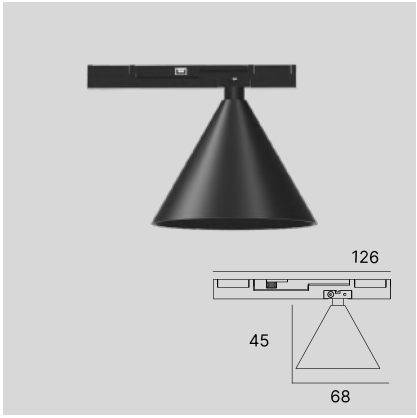

Model	SDL10	Model	SDH10	Model	Cone Spot
Watt	10W	Watt	10W	Watt	4W
Size	Ø80 × 36 × 126 (mm)	Size	Ø52 × 60 × 137 (mm)	Size	Ø68 × 45 × 126 (mm)
LED	Bridgelux Chip	LED	Bridgelux Chip	LED	Bridgelux Chip
Beam Angle	24°	Beam Angle	24°	Beam Angle	50°
Voltage	DC 41~48V	Voltage	DC 41~48V	Voltage	DC 41~48V
CCT	3000K, 4000K	CCT	3000K, 4000K	CCT	3000K, 4000K
CRI	+90	CRI	+90	CRI	+90

5mm 마그네틱 블랙



Model	Short Stick
Watt	7W
Size	Ø43 × 85 × 126 (mm)
LED	Bridgelux Chip
Beam Angle	24°
Voltage	DC 41~48V
CCT	3000K, 4000K
CRI	+90



Model	Long Stick
Watt	4W
Size	Ø25 × 300 × 126 (mm)
LED	Bridgelux Chip
Beam Angle	24°
Voltage	DC 41~48V
CCT	3000K, 4000K
CRI	+90

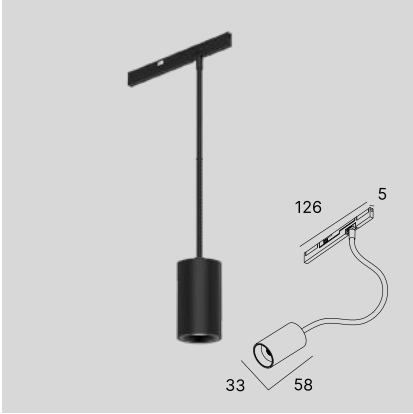

Model	LF4
Watt	4W
Size	33 × 58 × 126 (mm)
LED	Bridgelux Chip
Beam Angle	24°
Voltage	DC 41~48V
CCT	3000K, 4000K
CRI	+90

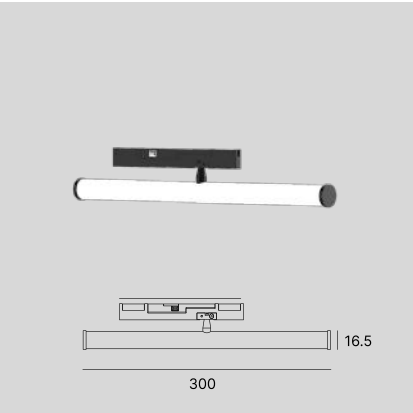

Model	TB300
Watt	5W
Size	Ø16.5 × 300 × 126 (mm)
LED	Bridgelux Chip
Beam Angle	100°
Voltage	DC 41~48V
CCT	3000K, 4000K
CRI	+90

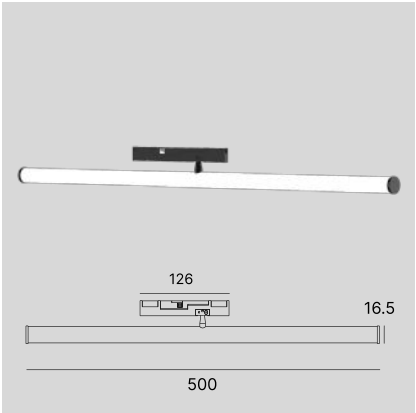

Model	TB500
Watt	10W
Size	Ø16.5 × 500 × 126 (mm)
LED	Bridgelux Chip
Beam Angle	100°
Voltage	DC 41~48V
CCT	3000K, 4000K
CRI	+90

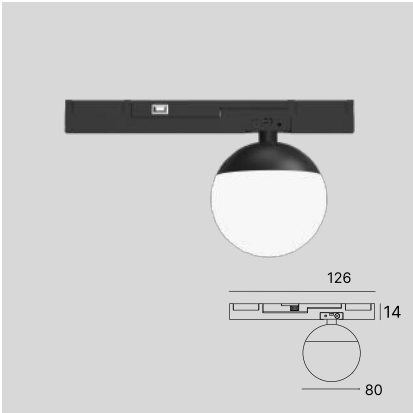

Model	BP7
Watt	7W
Size	Ø50 × 14 × 126
LED	Osram Chip
Beam Angle	100°
Voltage	DC 41~48V
CCT	3000K, 4000K
CRI	+90

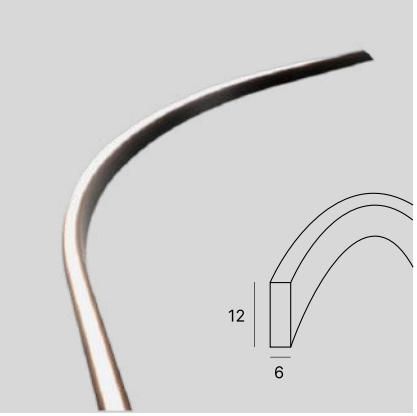

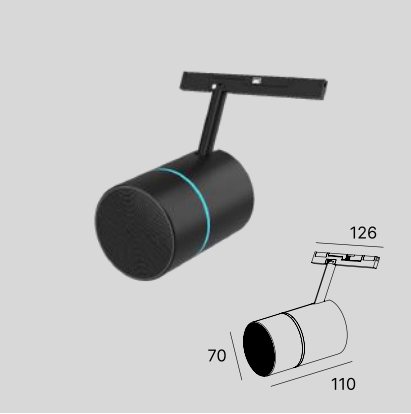

Model	Neon Silcon	**Model**	Bluetooth Speaker
Watt	10W	**Watt**	10W
Size	1000 × 6 × 12 (mm)	**Voltage**	DC 41~48V
LED	Osram Chip	**Size**	Ø70 × 110 × 126
Beam Angle	100°		
Voltage	DC 41~48V		
CCT	3000K, 4000K		
CRI	+90		


5mm White

5mm 마그네틱 화이트

라인 확산

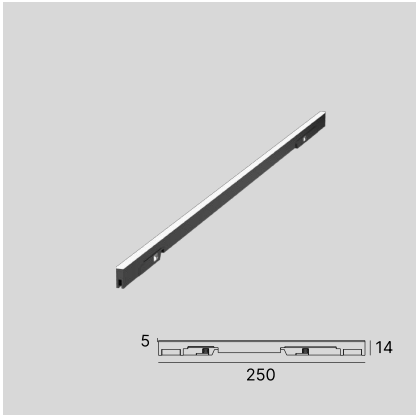

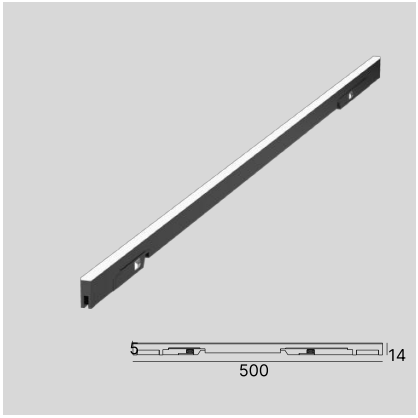

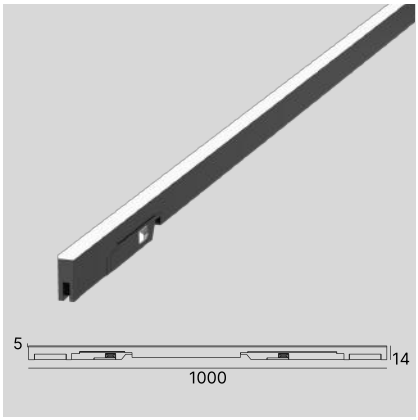

Model	FL250	Model	FL500	Model	FL1000
Watt	5W	Watt	10W	Watt	16W
Size	250 × 5 × 14 (mm)	Size	550 × 5 × 14 (mm)	Size	1000 × 5 × 14 (mm)
LED	Sanan Chip	LED	Sanan Chip	LED	Sanan Chip
Beam Angle	100°	Beam Angle	100°	Beam Angle	100°
Voltage	DC 41~48V	Voltage	DC 41~48V	Voltage	DC 41~48V
CCT	3000K, 4000K	CCT	3000K, 4000K	CCT	3000K, 4000K
CRI	+90	CRI	+90	CRI	+90

멀티 집중

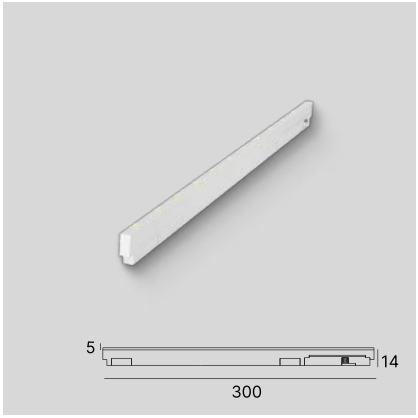



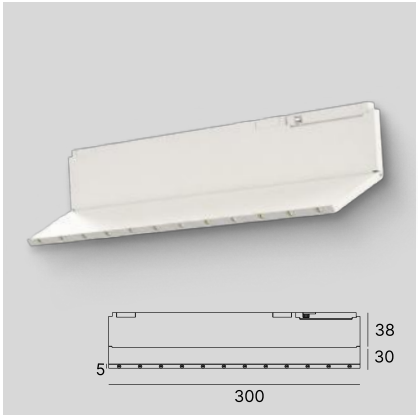

Model	GL12	Model	GL24	Model	GLM12
Watt	8W	Watt	16W	Watt	8W
Size	300 × 5 × 14 (mm)	Size	600 × 5 × 14 (mm)	Size	300 × 5 × 68 (mm)
LED	Osram Chip	LED	Osram Chip	LED	Osram Chip
Beam Angle	60°	Beam Angle	60°	Beam Angle	60°
Voltage	DC 41~48V	Voltage	DC 41~48V	Voltage	DC 41~48V
CCT	3000K, 4000K	CCT	3000K, 4000K	CCT	3000K, 4000K
CRI	+90	CRI	+90	CRI	+90

스팟 집중

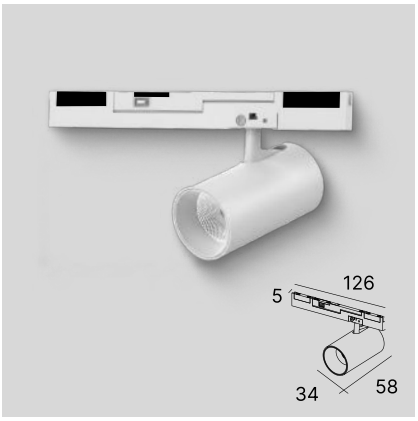

Model	SL7
Watt	7W
Size	Ø34 × 58 × 126 (mm)
LED	Bridgelux Chip
Beam Angle	24°
Voltage	DC 41~48V
CCT	3000K, 4000K
CRI	+90



Model	SDL10
Watt	10W
Size	Ø80 × 36 × 126 (mm)
LED	Bridgelux Chip
Beam Angle	24°
Voltage	DC 41~48V
CCT	3000K, 4000K
CRI	+90

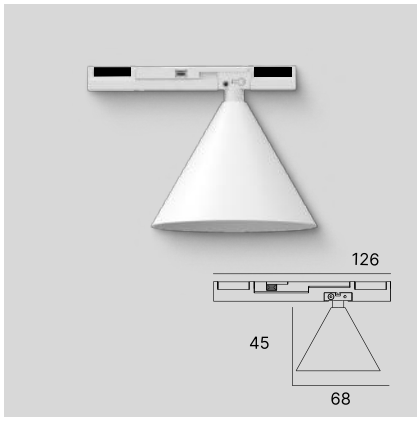

Model	Cone Spot
Watt	4W
Size	Ø68 × 45 × 126 (mm)
LED	Bridgelux Chip
Beam Angle	50°
Voltage	DC 41~48V
CCT	3000K, 4000K
CRI	+90

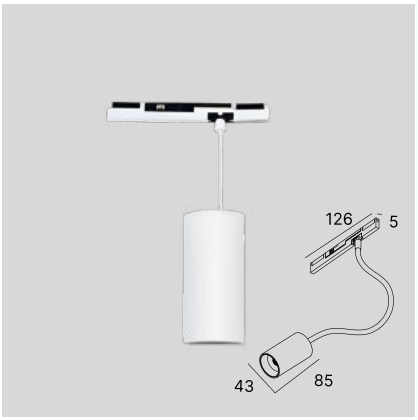

Model	Short Stick
Watt	7W
Size	Ø43 × 85 × 126 (mm)
LED	Bridgelux Chip
Beam Angle	24°
Voltage	DC 41~48V
CCT	3000K, 4000K
CRI	+90

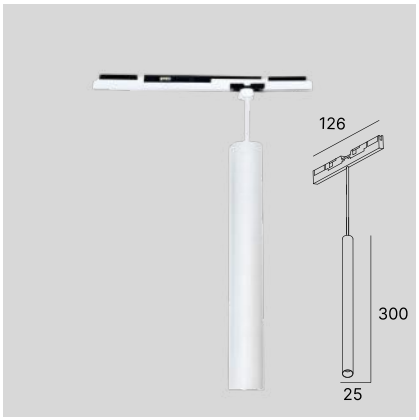

Model	Long Stick
Watt	4W
Size	Ø25 × 300 × 126 (mm)
LED	Bridgelux Chip
Beam Angle	24°
Voltage	DC 41~48V
CCT	3000K, 4000K
CRI	+90

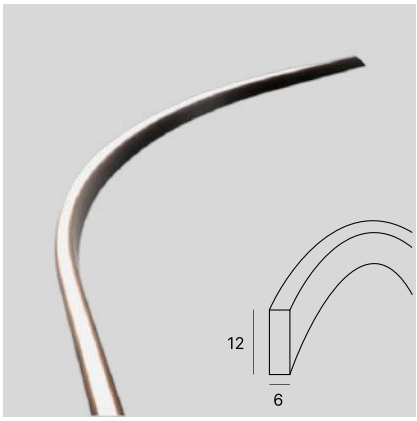

Model	Neon Silcon
Watt	10W
Size	1000 × 6 × 12 (mm)
LED	Osram Chip
Beam Angle	100°
Voltage	DC 41~48V
CCT	3000K, 4000K
CRI	+90

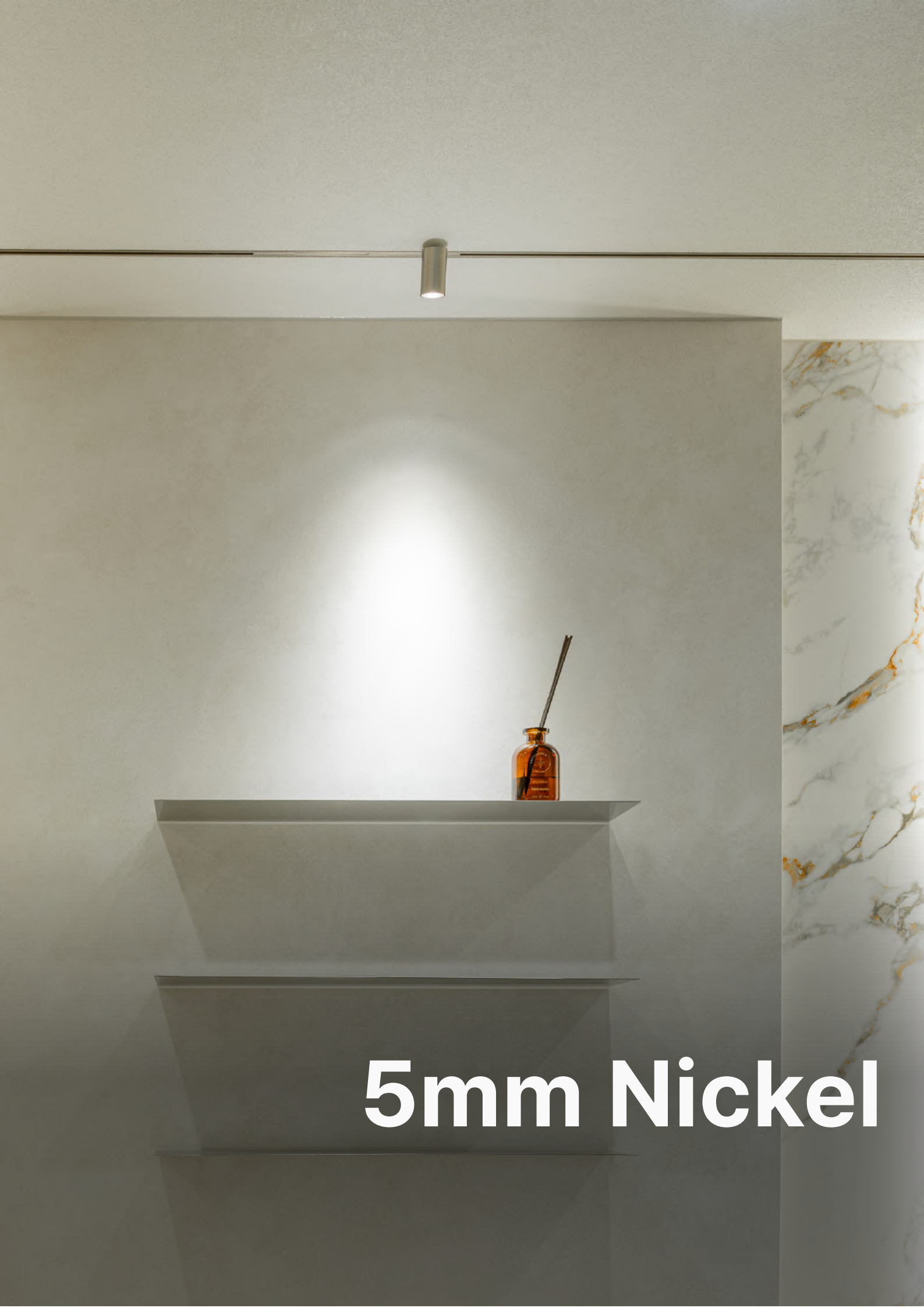
5mm Nickel

5mm 마그네틱 니켈

라인 확산

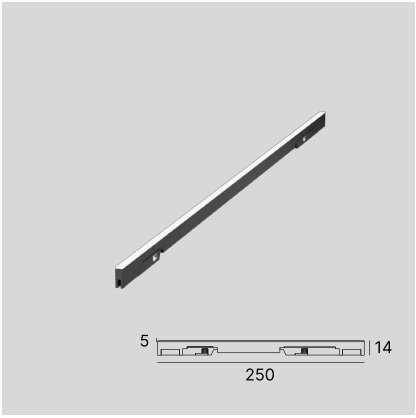

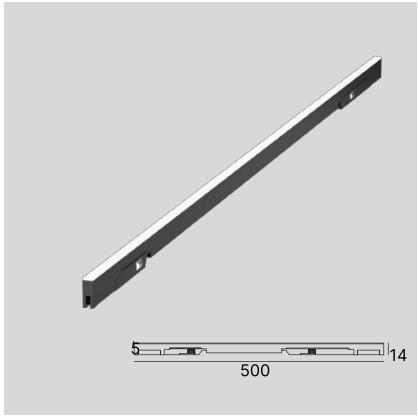

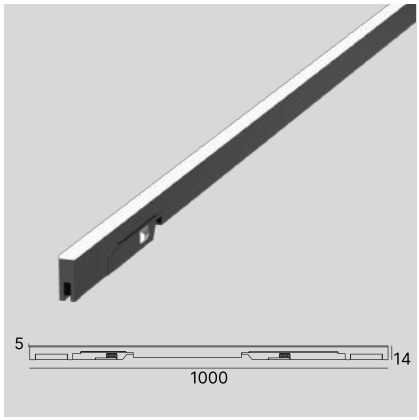

Model	FL250	Model	FL500	Model	FL1000
Watt	5W	Watt	10W	Watt	16W
Size	250 × 5 × 14 (mm)	Size	550 × 5 × 14 (mm)	Size	1000 × 5 × 14 (mm)
LED	Sanan Chip	LED	Sanan Chip	LED	Sanan Chip
Beam Angle	100°	Beam Angle	100°	Beam Angle	100°
Voltage	DC 41~48V	Voltage	DC 41~48V	Voltage	DC 41~48V
CCT	3000K, 4000K	CCT	3000K, 4000K	CCT	3000K, 4000K
CRI	+90	CRI	+90	CRI	+90

멀티 집중







Model	GL12	Model	GL24	Model	Cone Spot
Watt	8W	Watt	16W	Watt	4W
Size	300 × 5 × 14 (mm)	Size	600 × 5 × 14 (mm)	Size	Ø68 × 45 × 126 (mm)
LED	Osram Chip	LED	Osram Chip	LED	Bridgelux Chip
Beam Angle	60°	Beam Angle	60°	Beam Angle	50°
Voltage	DC 41~48V	Voltage	DC 41~48V	Voltage	DC 41~48V
CCT	3000K, 4000K	CCT	3000K, 4000K	CCT	3000K, 4000K
CRI	+90	CRI	+90	CRI	+90

스팟 집중

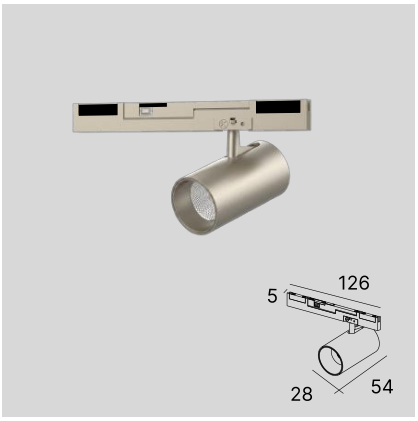

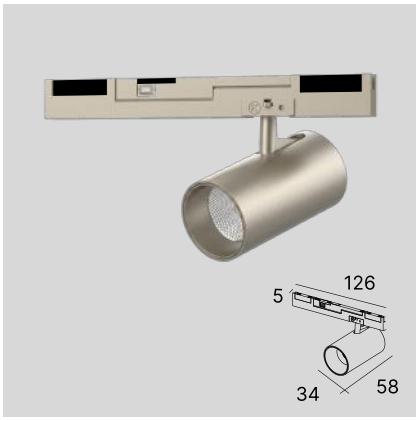



Model	SL4	Model	SL7	Model	SDL10
Watt	4W	Watt	7W	Watt	10W
Size	Ø28 × 54 × 126 (mm)	Size	Ø34 × 58 × 126 (mm)	Size	Ø80 × 36 × 126 (mm)
LED	Bridgelux Chip	LED	Bridgelux Chip	LED	Bridgelux Chip
Beam Angle	24°	Beam Angle	24°	Beam Angle	24°
Voltage	DC 41~48V	Voltage	DC 41~48V	Voltage	DC 41~48V
CCT	3000K, 4000K	CCT	3000K, 4000K	CCT	3000K, 4000K
CRI	+90	CRI	+90	CRI	+90





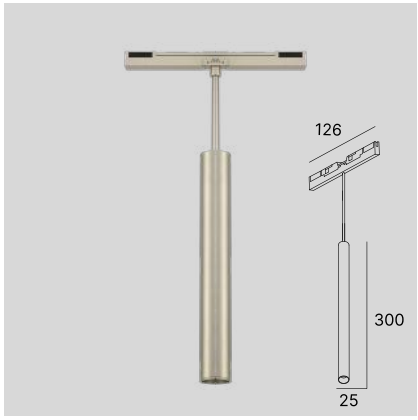

Model	SDH10	Model	Short Stick	Model	Long Stick
Watt	10W	Watt	7W	Watt	4W
Size	Ø52 × 60 × 137 (mm)	Size	Ø43 × 85 × 126 (mm)	Size	Ø25 × 300 × 126 (mm)
LED	Bridgelux Chip	LED	Bridgelux Chip	LED	Bridgelux Chip
Beam Angle	24°	Beam Angle	24°	Beam Angle	24°
Voltage	DC 41~48V	Voltage	DC 41~48V	Voltage	DC 41~48V
CCT	3000K, 4000K	CCT	3000K, 4000K	CCT	3000K, 4000K
CRI	+90	CRI	+90	CRI	+90


5mm Orange

5mm 마그네틱 오렌지

라인 확산

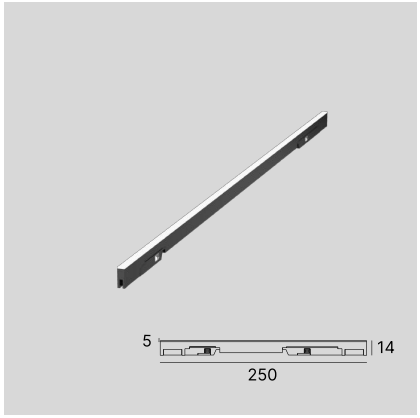

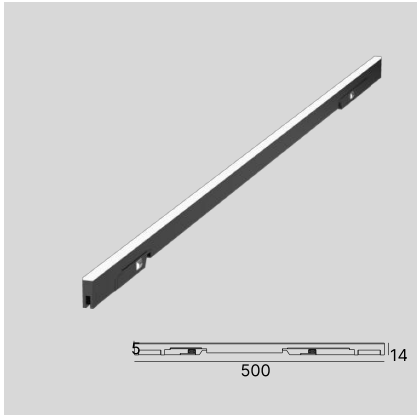

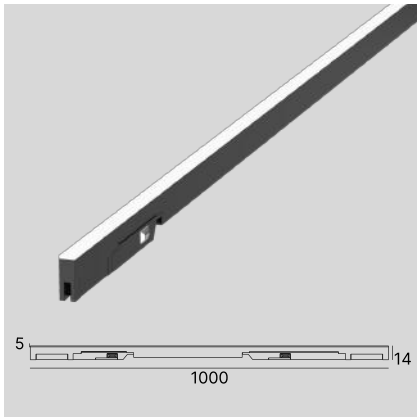

Model	FL250	Model	FL500	Model	FL1000
Watt	5W	Watt	10W	Watt	16W
Size	250 × 5 × 14 (mm)	Size	550 × 5 × 14 (mm)	Size	1000 × 5 × 14 (mm)
LED	Sanan Chip	LED	Sanan Chip	LED	Sanan Chip
Beam Angle	100°	Beam Angle	100°	Beam Angle	100°
Voltage	DC 41~48V	Voltage	DC 41~48V	Voltage	DC 41~48V
CCT	3000K, 4000K	CCT	3000K, 4000K	CCT	3000K, 4000K
CRI	+90	CRI	+90	CRI	+90

스팟 집중

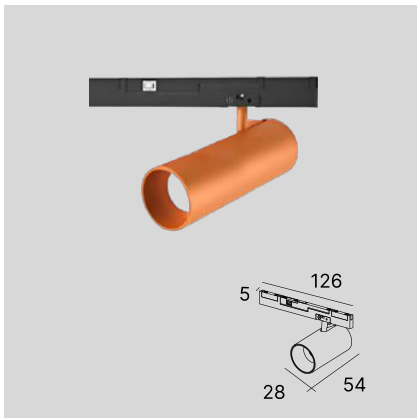

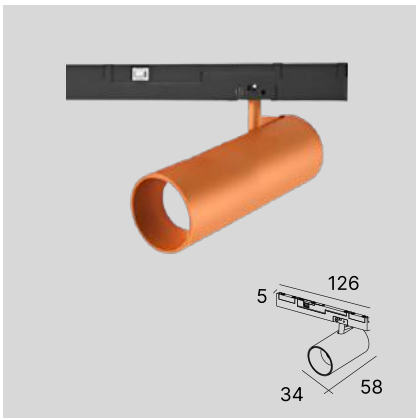

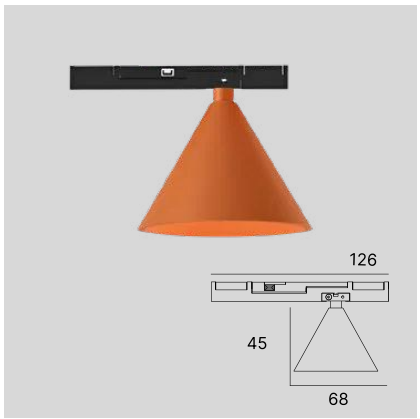

Model	SL4	Model	SL7	Model	Cone Spot
Watt	4W	Watt	7W	Watt	4W
Size	Ø28 × 54 × 126 (mm)	Size	Ø34 × 58 × 126 (mm)	Size	Ø68 × 45 × 126 (mm)
LED	Bridgelux Chip	LED	Bridgelux Chip	LED	Bridgelux Chip
Beam Angle	24°	Beam Angle	24°	Beam Angle	50°
Voltage	DC 41~48V	Voltage	DC 41~48V	Voltage	DC 41~48V
CCT	3000K, 4000K	CCT	3000K, 4000K	CCT	3000K, 4000K
CRI	+90	CRI	+90	CRI	+90



Model	SDL10
Watt	10W
Size	Ø80 × 36 × 126 (mm)
LED	Bridgelux Chip
Beam Angle	24°
Voltage	DC 41~48V
CCT	3000K, 4000K
CRI	+90





15mm Magnetic Rail

15mm 마그네틱 레일

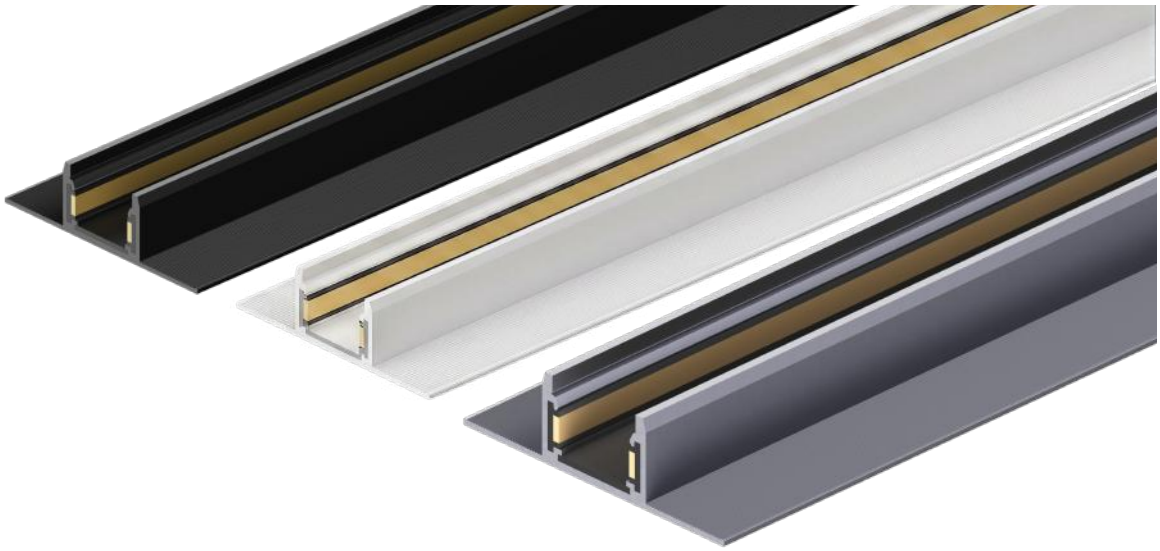

A Type

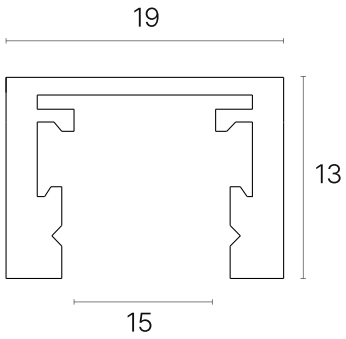

B Type

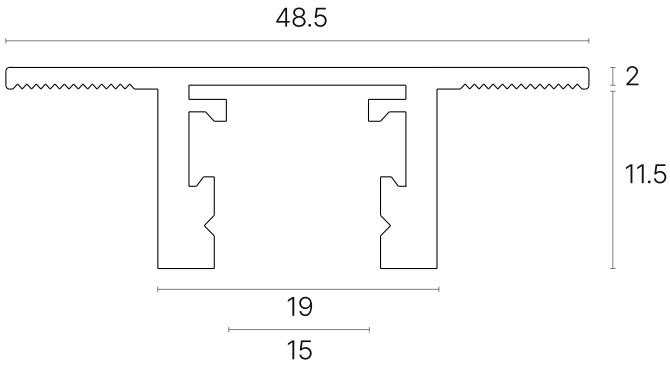

Information

Model	A Type Rail	B Type Rail
Color	Black, White, Nickel	Black, White, Nickel
Size	D19 x H13 (mm)	D48.5 x H13 (mm)
Hole Size	**20 × 12 (mm)**	**50 × 12 (mm)**
Material	AL. Die-Casting	AL. Die-Casting
Length	1m / 2m	1m / 2m
Voltage	DC 41~48V	DC 41~48V

*옵션: 디밍 (Triac) / 페이드인아웃

스케치업 파일 제공

전원 부속 / 연결 부속

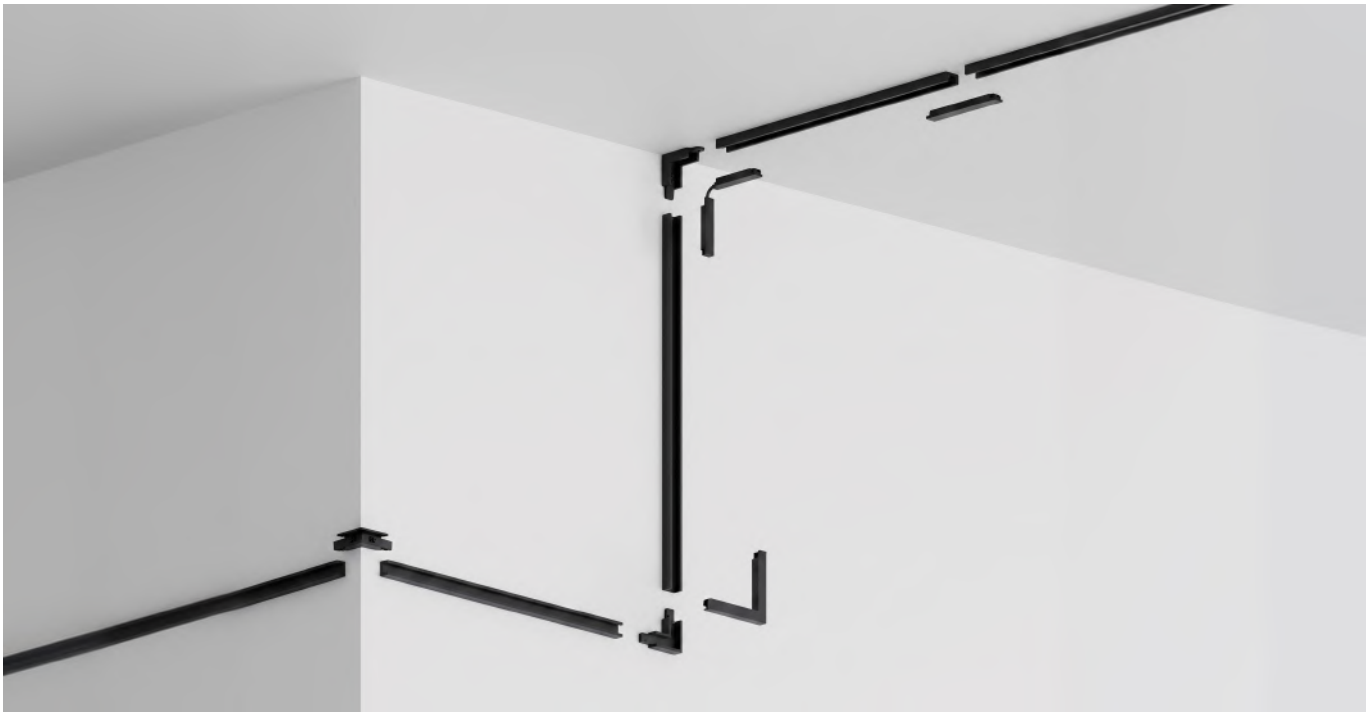

전원 입력선

Size: L78 x W15 x H14 (mm)

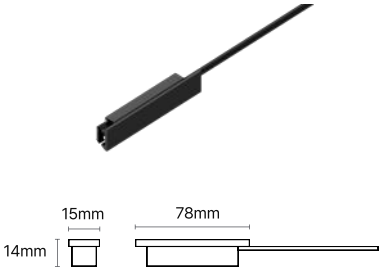

일자 커버 전원연결

Size: L118 x W15 x H14 (mm)

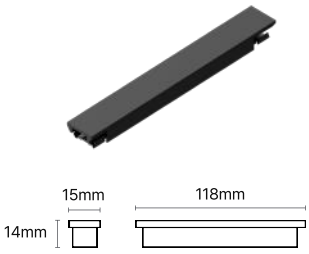

코너 커버 전원연결

Size: W90 x D90 x H15 (mm)

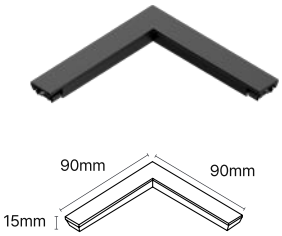

코너 전원 연결

Size: W78 x D15 x H14 (mm)

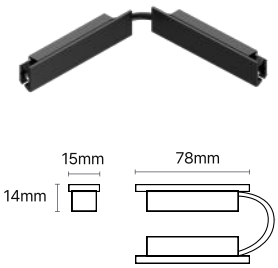

천장 연결 부속

Size: 42 × 42 (mm)

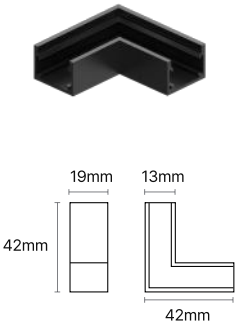

벽면 연결 부속

Size: 42 × 42 (mm)

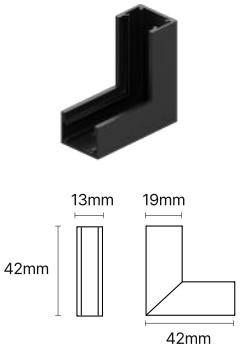



15mm Black

15mm 마그네틱 블랙







Model	SDL10	Model	TW10	Model	SL3
Watt	10W	Watt	10W	Watt	3W
Size	Ø80 x H36 x W101 mm	Size	Ø80 x H35 x W101 mm	Size	Ø22 x H48 x W101 mm
LED	Bridgelux Chip	LED	Bridgelux Chip	LED	Bridgelux Chip
Beam Angle	24°	Beam Angle	24°	Beam Angle	24°
Voltage	DC 41~48V	Voltage	DC 41~48V	Voltage	DC 41~48V
CCT	3000K, 4000K	CCT	3000K, 4000K	CCT	3000K, 4000K
CRI	+90	CRI	+90	CRI	+90
Material	AL. Dle-Casting	Material	AL. Dle-Casting	Material	AL. Dle-Casting







Model	SL5	Model	GL300	Model	GL600
Watt	5W	Watt	6W	Watt	12W
Size	Ø33 x H58 x W101 mm	Size	D15 x W300 mm	Size	D15 x W600 mm
LED	Bridgelux Chip	LED	Sanan Chip	LED	Sanan Chip
Beam Angle	24°	Beam Angle	60°	Beam Angle	60°
Voltage	DC 41~48V	Voltage	DC 41~48V	Voltage	DC 41~48V
CCT	3000K, 4000K	CCT	3000K, 4000K	CCT	3000K, 4000K
CRI	+90	CRI	+90	CRI	+90
Material	AL. Dle-Casting	Material	AL. Dle-Casting	Material	AL. Dle-Casting





Model	FL300	Model	FL600
Watt	6W	Watt	12W
Size	D15 x W300 mm	Size	D15 x W600 mm
LED	Sanan Chip	LED	Sanan Chip
Beam Angle	100°	Beam Angle	100°
Voltage	DC 41~48V	Voltage	DC 41~48V
CCT	3000K, 4000K	CCT	3000K, 4000K
CRI	+90	CRI	+90
Material	AL. Dle-Casting	Material	AL. Dle-Casting



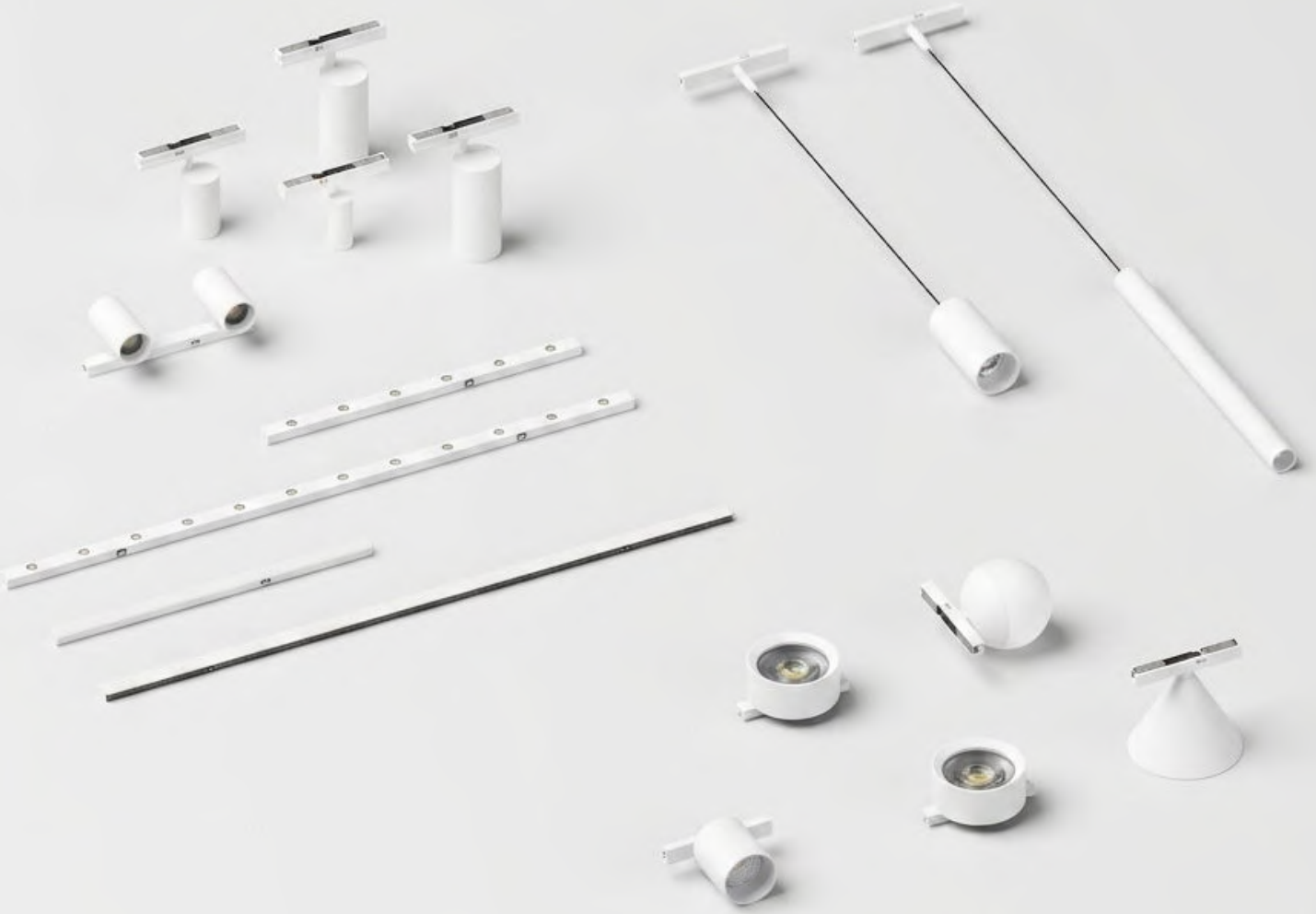

15mm White

15mm 마그네틱 화이트







Model	SDL10	Model	TW10	Model	SL3
Watt	10W	Watt	10W	Watt	3W
Size	Ø80 x H36 x W101 mm	Size	Ø80 x H35 x W101 mm	Size	Ø22 x H48 x W101 mm
LED	Bridgelux Chip	LED	Bridgelux Chip	LED	Bridgelux Chip
Beam Angle	24°	Beam Angle	24°	Beam Angle	24°
Voltage	DC 41~48V	Voltage	DC 41~48V	Voltage	DC 41~48V
CCT	3000K, 4000K	CCT	3000K, 4000K	CCT	3000K, 4000K
CRI	+90	CRI	+90	CRI	+90
Material	AL. Dle-Casting	Material	AL. Dle-Casting	Material	AL. Dle-Casting



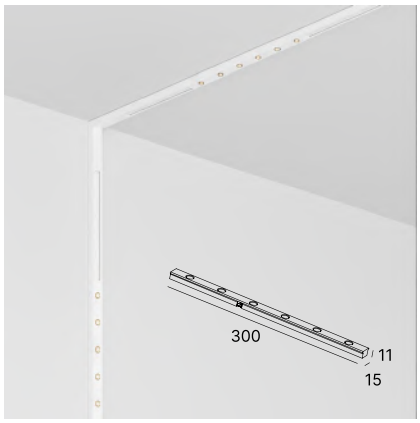

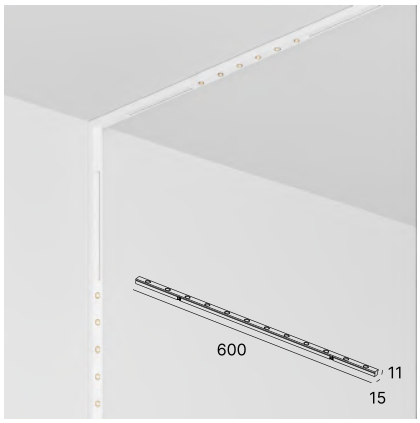

Model	SL5	Model	GL300	Model	GL600
Watt	5W	Watt	6W	Watt	12W
Size	Ø33 x H58 x W101 mm	Size	D15 x W300 mm	Size	D15 x W600 mm
LED	Bridgelux Chip	LED	Sanan Chip	LED	Sanan Chip
Beam Angle	24°	Beam Angle	60°	Beam Angle	60°
Voltage	DC 41~48V	Voltage	DC 41~48V	Voltage	DC 41~48V
CCT	3000K, 4000K	CCT	3000K, 4000K	CCT	3000K, 4000K
CRI	+90	CRI	+90	CRI	+90
Material	AL. Dle-Casting	Material	AL. Dle-Casting	Material	AL. Dle-Casting

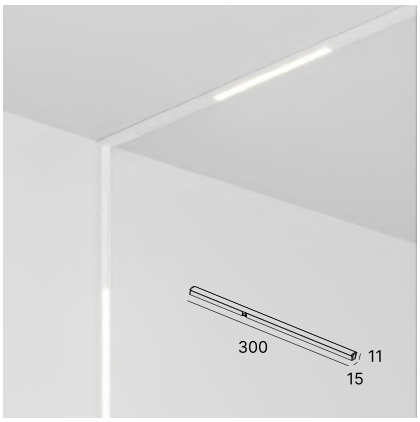

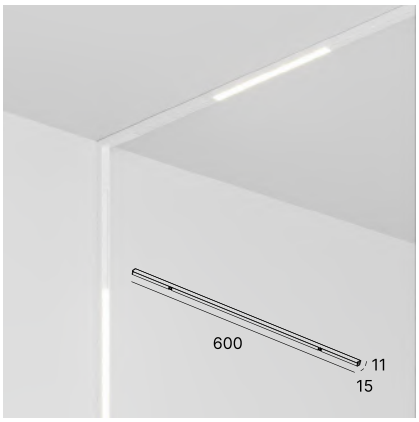

Model	FL300	Model	FL600
Watt	6W	Watt	12W
Size	D15 x W300 mm	Size	D15 x W600 mm
LED	Sanan Chip	LED	Sanan Chip
Beam Angle	100°	Beam Angle	100°
Voltage	DC 41~48V	Voltage	DC 41~48V
CCT	3000K, 4000K	CCT	3000K, 4000K
CRI	+90	CRI	+90
Material	AL. Dle-Casting	Material	AL. Dle-Casting





15mm Nickel

15mm 마그네틱 니켈







Model	SDL10	Model	TW10	Model	SL3
Watt	10W	Watt	10W	Watt	3W
Size	Ø80 x H36 x W101 mm	Size	Ø80 x H35 x W101 mm	Size	Ø22 x H48 x W101 mm
LED	Bridgelux Chip	LED	Bridgelux Chip	LED	Bridgelux Chip
Beam Angle	24°	Beam Angle	24°	Beam Angle	24°
Voltage	DC 41~48V	Voltage	DC 41~48V	Voltage	DC 41~48V
CCT	3000K, 4000K	CCT	3000K, 4000K	CCT	3000K, 4000K
CRI	+90	CRI	+90	CRI	+90
Material	AL. Dle-Casting	Material	AL. Dle-Casting	Material	AL. Dle-Casting



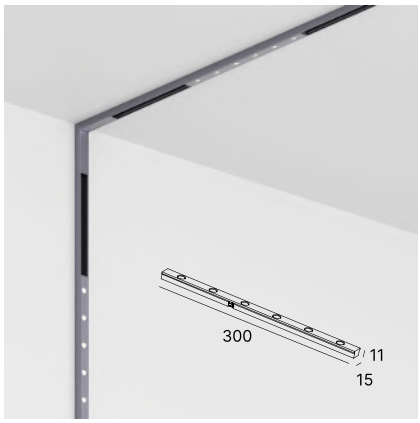

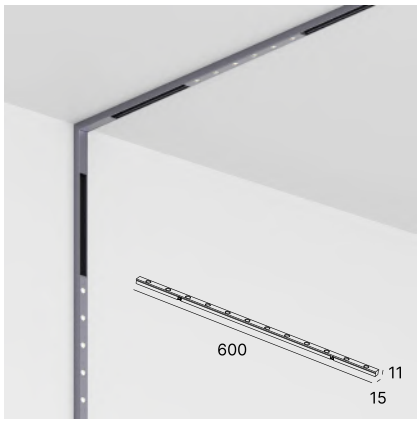

Model	SL5	Model	GL300	Model	GL600
Watt	5W	Watt	6W	Watt	12W
Size	Ø33 x H58 x W101 mm	Size	D15 x W300 mm	Size	D15 x W600 mm
LED	Bridgelux Chip	LED	Sanan Chip	LED	Sanan Chip
Beam Angle	24°	Beam Angle	60°	Beam Angle	60°
Voltage	DC 41~48V	Voltage	DC 41~48V	Voltage	DC 41~48V
CCT	3000K, 4000K	CCT	3000K, 4000K	CCT	3000K, 4000K
CRI	+90	CRI	+90	CRI	+90
Material	AL. Dle-Casting	Material	AL. Dle-Casting	Material	AL. Dle-Casting





Model	FL300	Model	FL600
Watt	6W	Watt	12W
Size	D15 x W300 mm	Size	D15 x W600 mm
LED	Sanan Chip	LED	Sanan Chip
Beam Angle	100°	Beam Angle	100°
Voltage	DC 41~48V	Voltage	DC 41~48V
CCT	3000K, 4000K	CCT	3000K, 4000K
CRI	+90	CRI	+90
Material	AL. Die-Casting	Material	AL. Die-Casting









28mm Magnetic Rail

28mm 마그네틱 레일



A Type

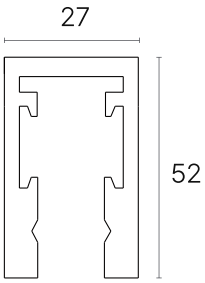

B Type

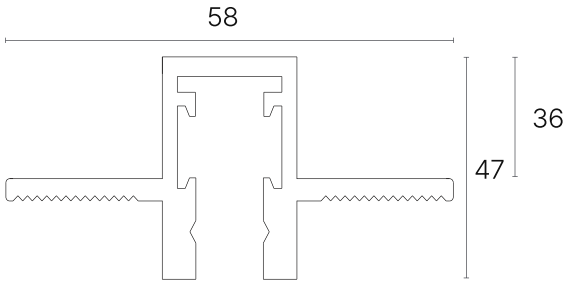

Information

Model	A Type Rail	B Type Rail
Color	Black, White	Black, White
Size	D27 x H52 (mm)	D27 x H52 (mm)
Hole Size	**29 × 55 (mm)**	**29 × 55 (mm)**
Material	Plastic	Plastic
Length	1m / 2m / 3m	1m / 2m / 3m
Voltage	DC 41~48V	DC 41~48V

*옵션: 디밍 (Triac) / 페이드인아웃

스케치업 파일 제공

전원 부속 / 연결 부속

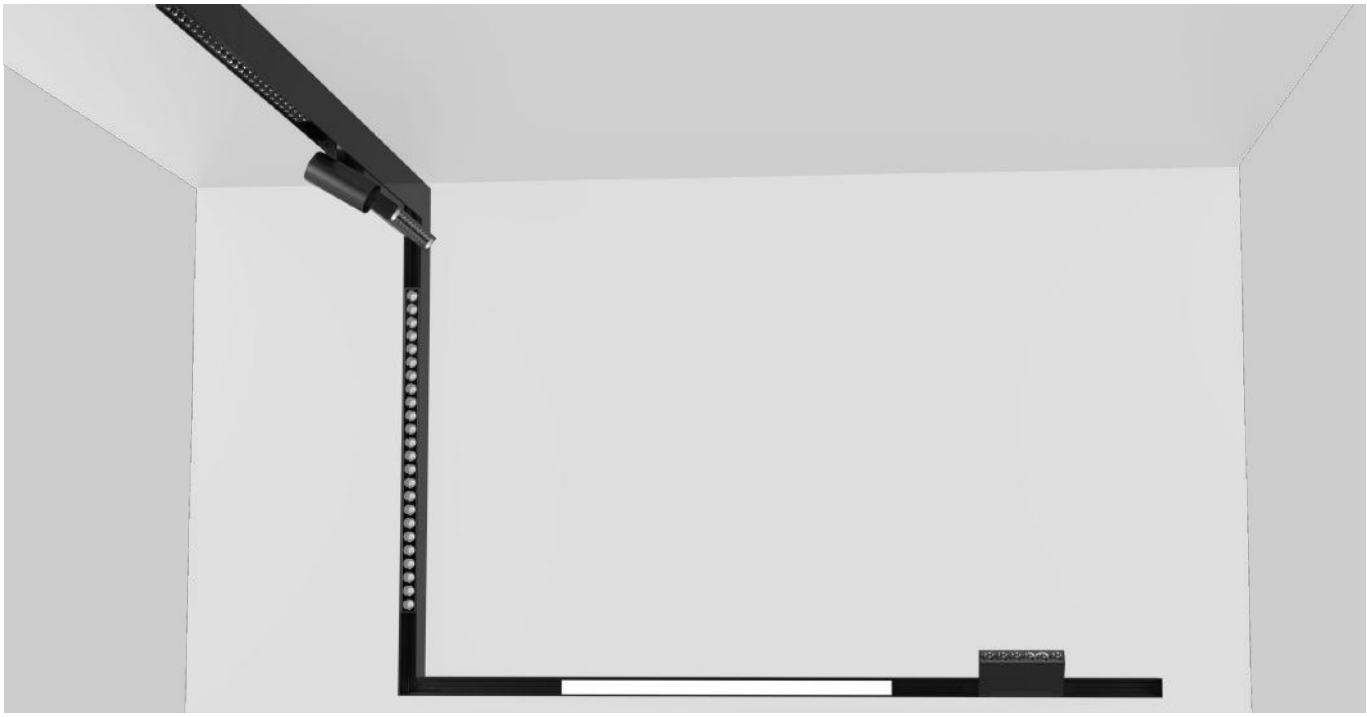

전원 입력선
Size: W87 x D17 x H17 (mm)

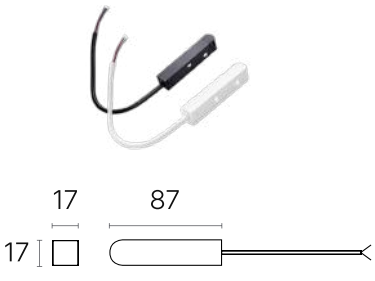

일자 전원 연결선
Size: W87 x D17 x H17 (mm)

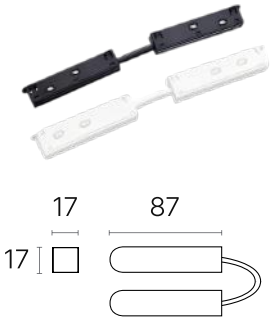

코너 전원 연결선
Size: W87 x D17 x H17 (mm)

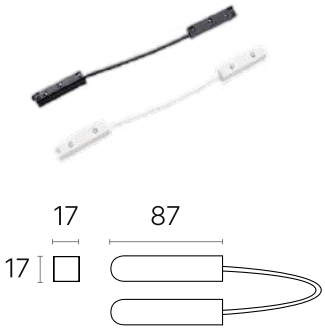

천장 연결 부속
Size: 80 × 80 × 52

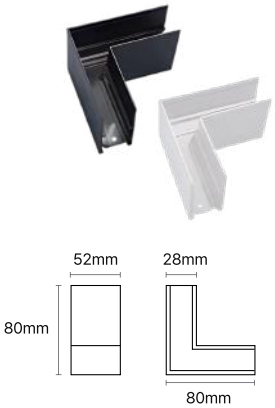

벽면 연결 부속
Size: 80 × 80 × 52

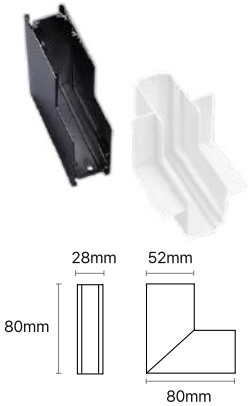

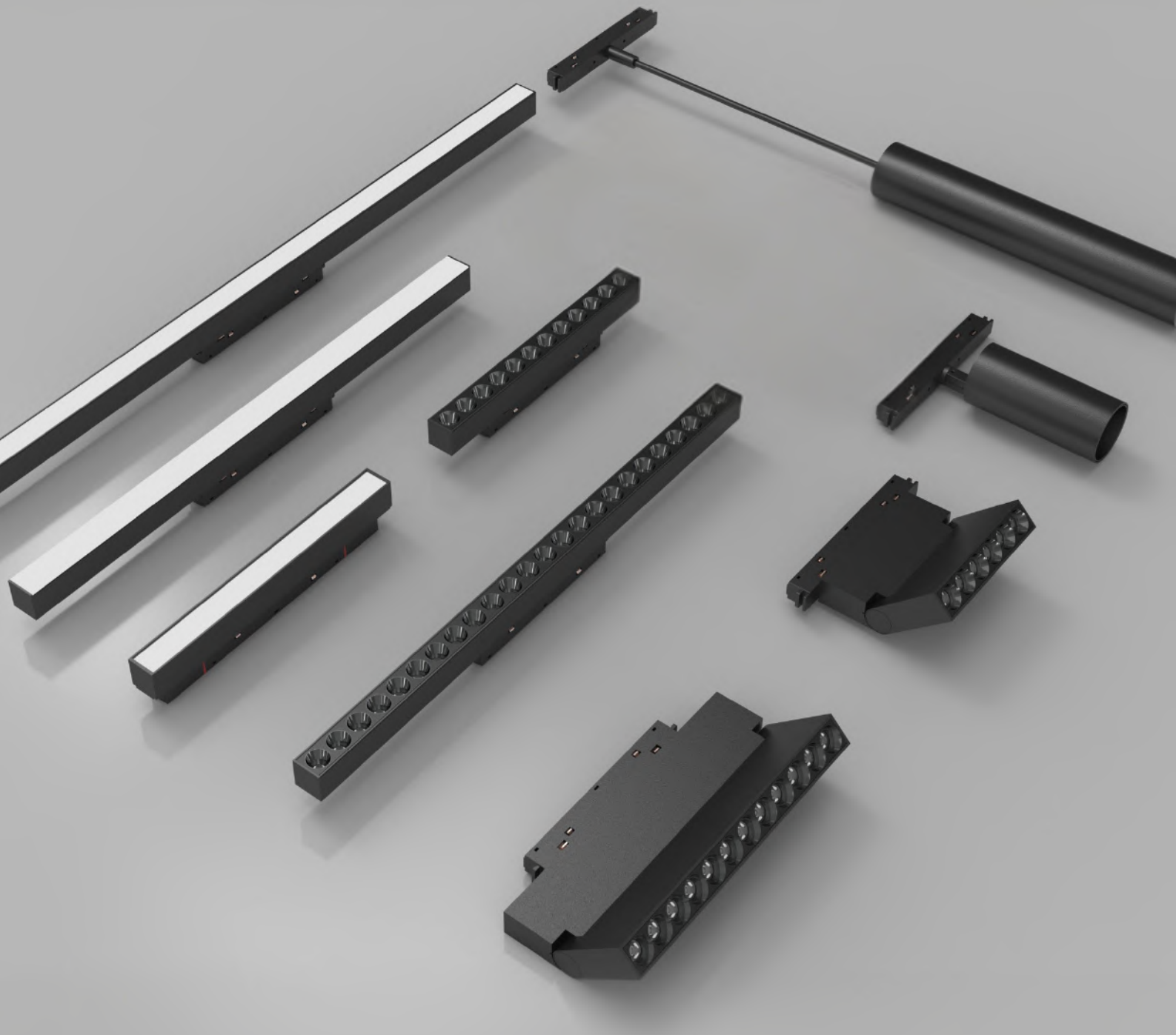

28mm Black

28mm 마그네틱 블랙

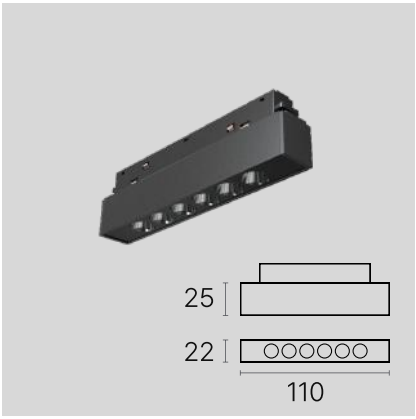

Model	GL110
Watt	6W
Size	110 × 22 × 25 (mm)
Beam Angle	24°
Voltage	DC 41~48V
CCT	3000K, 4000K
CRI	+90
Material	Plastic

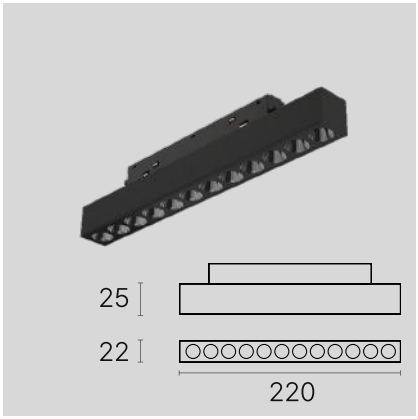

Model	GL220
Watt	12W
Size	220 × 22 × 25 (mm)
Beam Angle	24°
Voltage	DC 41~48V
CCT	3000K, 4000K
CRI	+90
Material	Plastic

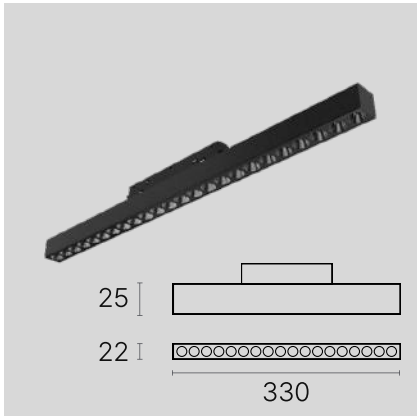

Model	GL330
Watt	18W
Size	330 × 22 × 25 (mm)
Beam Angle	24°
Voltage	DC 41~48V
CCT	3000K, 4000K
CRI	+90
Material	Plastic



Model	GL440
Watt	24W
Size	440 × 22 × 25 (mm)
Beam Angle	24°
Voltage	DC 41~48V
CCT	3000K, 4000K
CRI	+90
Material	Plastic

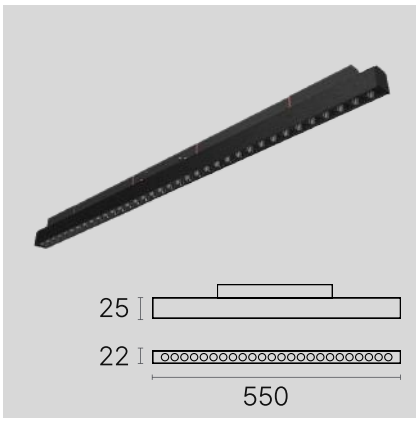

Model	GL550
Watt	30W
Size	550 × 22 × 25 (mm)
Beam Angle	24°
Voltage	DC 41~48V
CCT	3000K, 4000K
CRI	+90
Material	Plastic

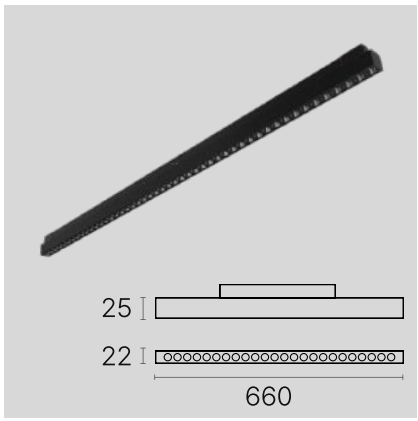

Model	GL660
Watt	36W
Size	660 × 22 × 25 (mm)
Beam Angle	24°
Voltage	DC 41~48V
CCT	3000K, 4000K
CRI	+90
Material	Plastic

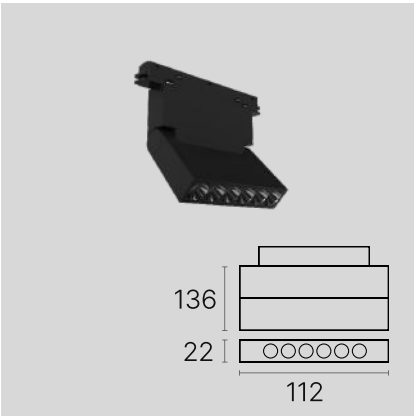

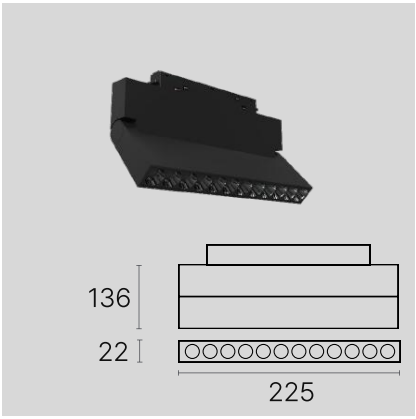

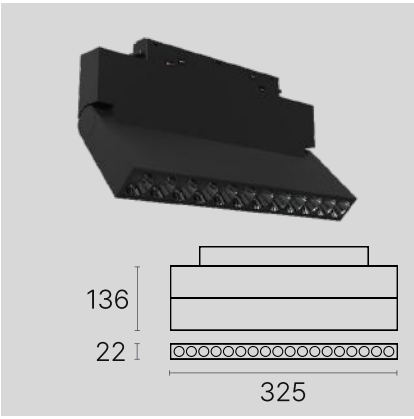

Model	GLM6	**Model**	GLM12	**Model**	GLM18
Watt	6W	**Watt**	12W	**Watt**	18W
Size	112 × 22 × 136 (mm)	**Size**	225 × 22 × 136 (mm)	**Size**	325 × 22 × 136 (mm)
Beam Angle	24°	**Beam Angle**	24°	**Beam Angle**	24°
Voltage	DC 41~48V	**Voltage**	DC 41~48V	**Voltage**	DC 41~48V
CCT	3000K, 4000K	**CCT**	3000K, 4000K	**CCT**	3000K, 4000K
CRI	+90	**CRI**	+90	**CRI**	+90
Material	Plastic	**Material**	Plastic	**Material**	Plastic

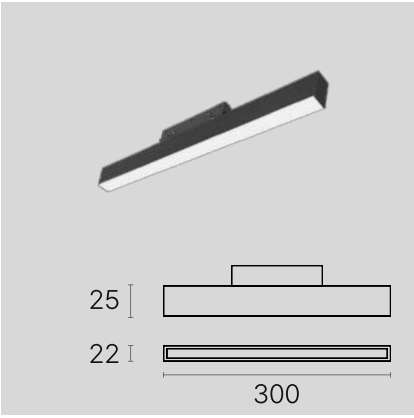

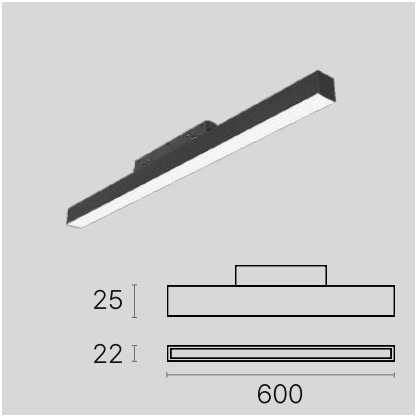

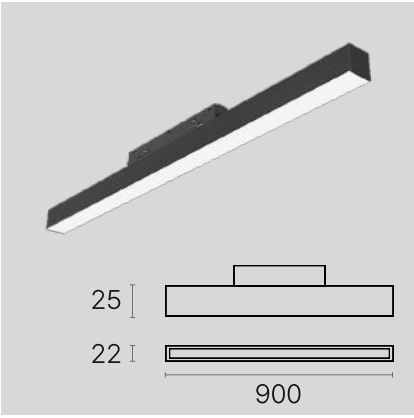

Model	FL300	**Model**	FL600	**Model**	FL900
Watt	24W	**Watt**	30W	**Watt**	36W
Size	300 × 22 × 25 (mm)	**Size**	600 × 22 × 25 (mm)	**Size**	900 × 22 × 25 (mm)
Beam Angle	24°	**Beam Angle**	24°	**Beam Angle**	24°
Voltage	DC 41~48V	**Voltage**	DC 41~48V	**Voltage**	DC 41~48V
CCT	3000K, 4000K	**CCT**	3000K, 4000K	**CCT**	3000K, 4000K
CRI	+90	**CRI**	+90	**CRI**	+90
Material	Plastic	**Material**	Plastic	**Material**	Plastic

28mm 마그네틱 블랙

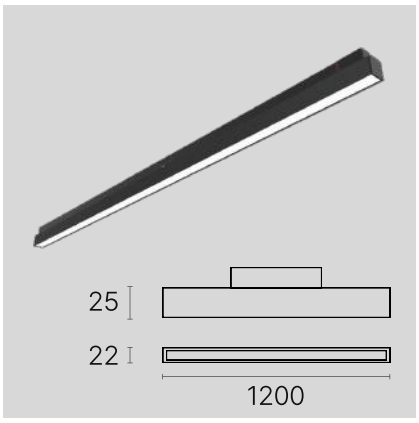





Model	FL1200	Model	SL7	Model	SL12
Watt	40W	Watt	7W	Watt	12W
Size	1200 × 22 × 25 (mm)	Size	Ø35 × 80 (mm)	Size	Ø42 × 100 (mm)
Beam Angle	24°	Beam Angle	24°	Beam Angle	24°
Voltage	DC 41~48V	Voltage	DC 41~48V	Voltage	DC 41~48V
CCT	3000K, 4000K	CCT	3000K, 4000K	CCT	3000K, 4000K
CRI	+90	CRI	+90	CRI	+90
Material	Plastic	Material	Plastic	Material	Plastic

Line Length: 740mm



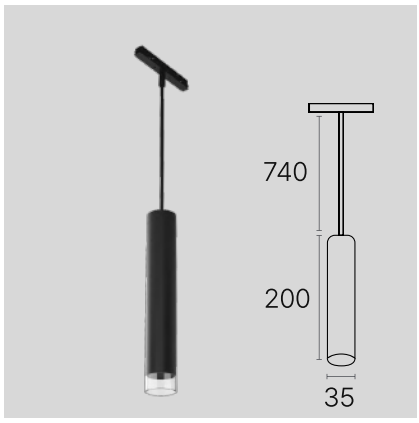

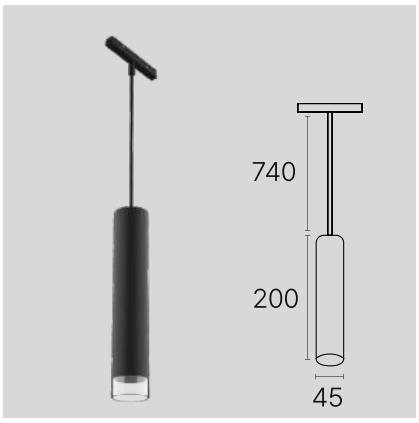

Model	SL20	Model	Pendant 7	Model	Pendant 12
Watt	20W	Watt	7W	Watt	12 W
Size	Ø48 × 105 (mm)	Size	Ø35 × 200 (mm)	Size	Ø45 × 200 (mm)
Beam Angle	24°	Beam Angle	24°	Beam Angle	24°
Voltage	DC 41~48V	Voltage	DC 41~48V	Voltage	DC 41~48V
CCT	3000K, 4000K	CCT	3000K, 4000K	CCT	3000K, 4000K
CRI	+90	CRI	+90	CRI	+90
Material	Plastic	Material	Plastic	Material	Plastic







Model	Disc Diffuse	**Model**	Disc COB	**Model**	BP12
Watt	9W	**Watt**	12W	**Watt**	12W
Size	Ø95 × 135 (mm)	**Size**	Ø95 × 135 (mm)	**Size**	Ø95 × 150 (mm)
Beam Angle	24°	**Beam Angle**	24°	**Beam Angle**	24°
Voltage	DC 41~48V	**Voltage**	DC 41~48V	**Voltage**	DC 41~48V
CCT	3000K, 4000K	**CCT**	3000K, 4000K	**CCT**	3000K, 4000K
CRI	+90	**CRI**	+90	**CRI**	+90
Material	Plastic	**Material**	Plastic	**Material**	Plastic

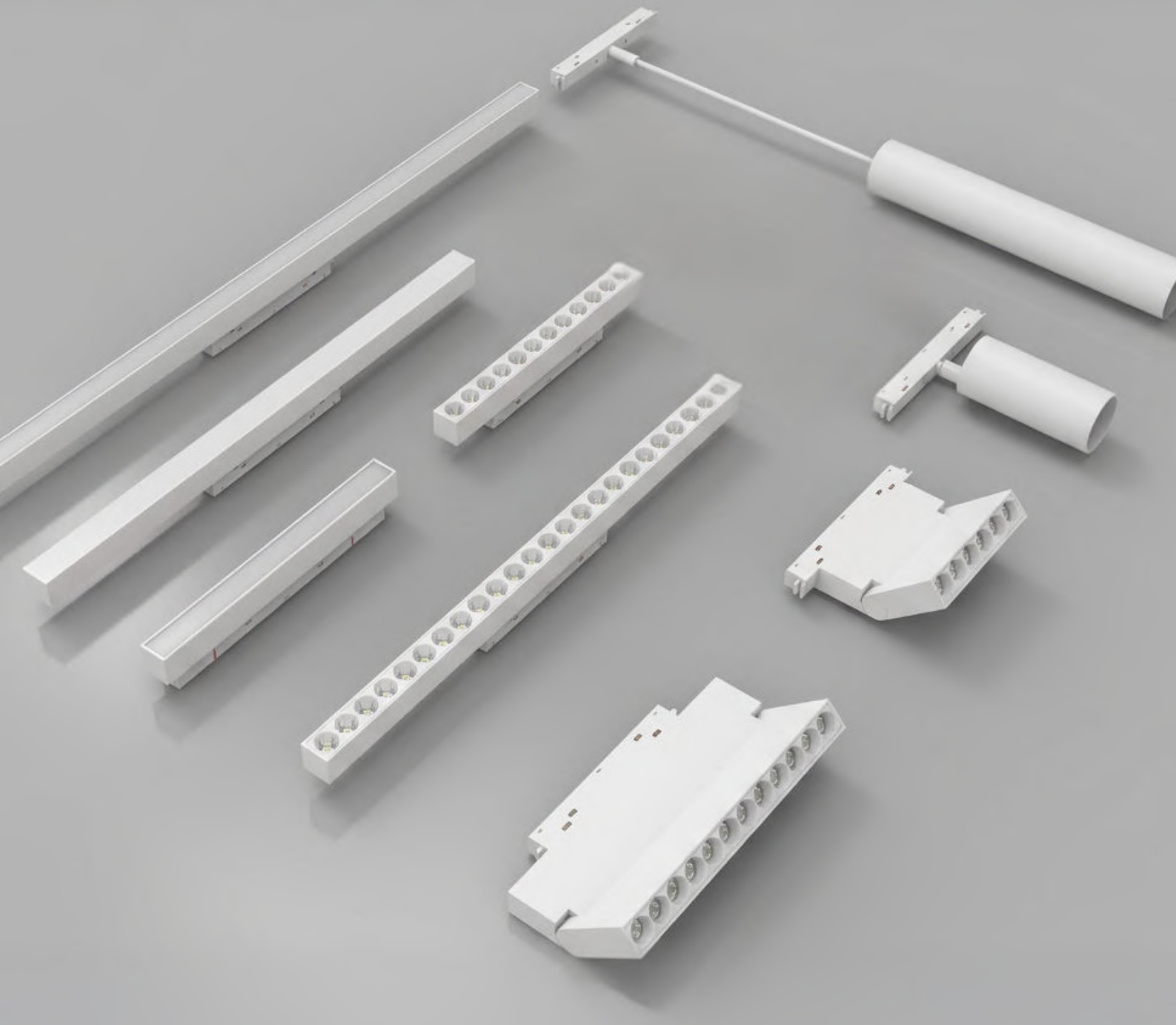

28mm White

28mm 마그네틱 화이트

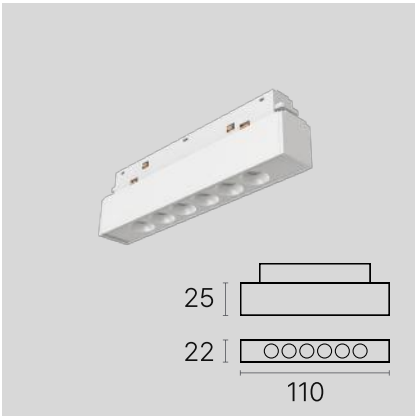

Model	GL110
Watt	6W
Size	110 × 22 × 25 (mm)
Beam Angle	24°
Voltage	DC 41~48V
CCT	3000K, 4000K
CRI	+90
Material	Plastic

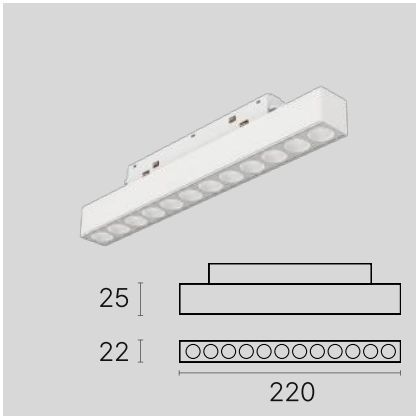

Model	GL220
Watt	12W
Size	220 × 22 × 25 (mm)
Beam Angle	24°
Voltage	DC 41~48V
CCT	3000K, 4000K
CRI	+90
Material	Plastic

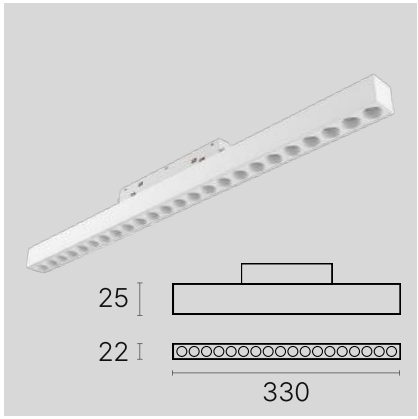

Model	GL330
Watt	18W
Size	330 × 22 × 25 (mm)
Beam Angle	24°
Voltage	DC 41~48V
CCT	3000K, 4000K
CRI	+90
Material	Plastic

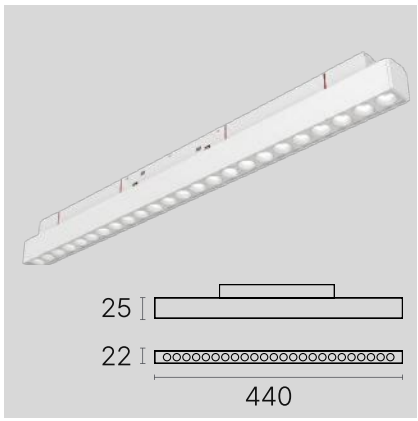

Model	GL440
Watt	24W
Size	440 × 22 × 25 (mm)
Beam Angle	24°
Voltage	DC 41~48V
CCT	3000K, 4000K
CRI	+90
Material	Plastic

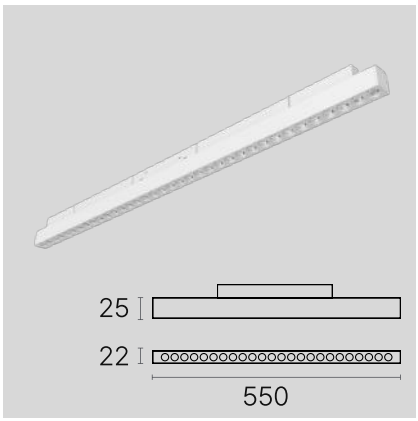

Model	GL550
Watt	30W
Size	550 × 22 × 25 (mm)
Beam Angle	24°
Voltage	DC 41~48V
CCT	3000K, 4000K
CRI	+90
Material	Plastic

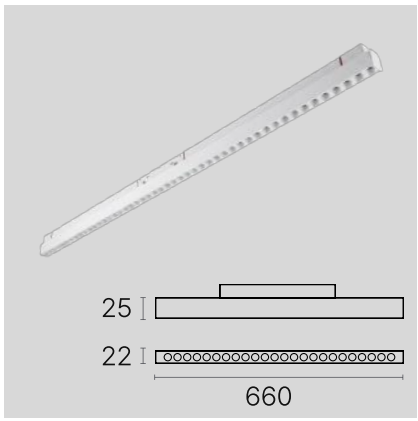

Model	GL660
Watt	36W
Size	660 × 22 × 25 (mm)
Beam Angle	24°
Voltage	DC 41~48V
CCT	3000K, 4000K
CRI	+90
Material	Plastic

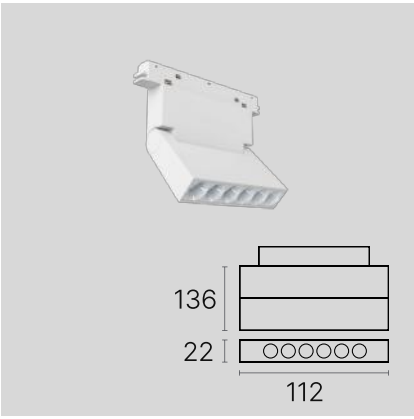

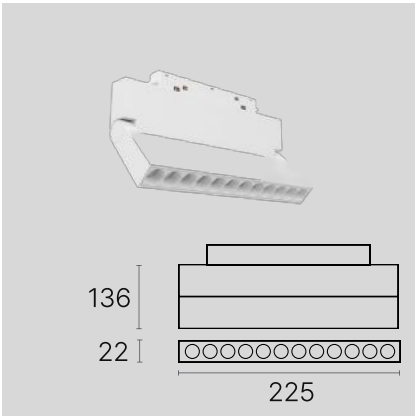

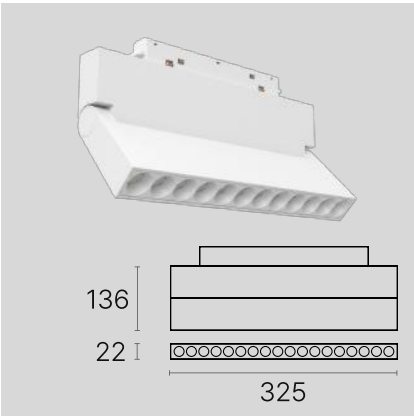

Model	GLM6	**Model**	GLM12	**Model**	GLM18
Watt	6W	**Watt**	12W	**Watt**	18W
Size	112 × 22 × 136 (mm)	**Size**	225 × 22 × 136 (mm)	**Size**	325 × 22 × 136 (mm)
Beam Angle	24°	**Beam Angle**	24°	**Beam Angle**	24°
Voltage	DC 41~48V	**Voltage**	DC 41~48V	**Voltage**	DC 41~48V
CCT	3000K, 4000K	**CCT**	3000K, 4000K	**CCT**	3000K, 4000K
CRI	+90	**CRI**	+90	**CRI**	+90
Material	Plastic	**Material**	Plastic	**Material**	Plastic

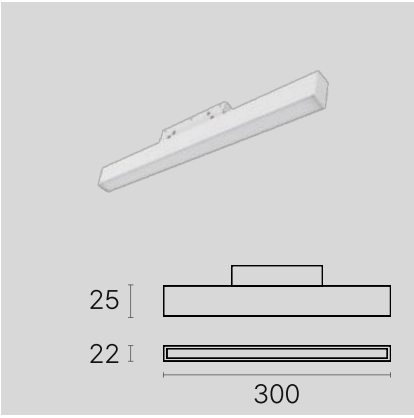

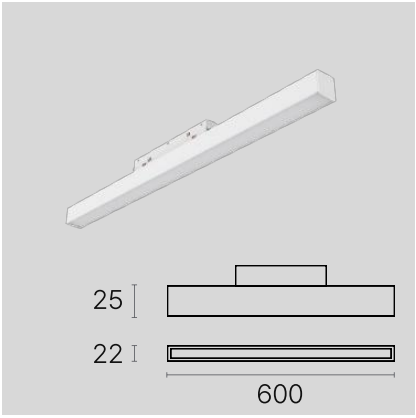

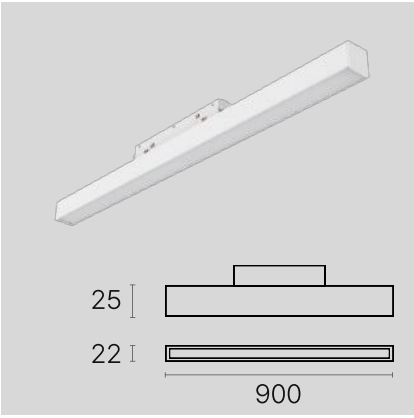

Model	FL300	**Model**	FL600	**Model**	FL900
Watt	24W	**Watt**	30W	**Watt**	36W
Size	300 × 22 × 25 (mm)	**Size**	600 × 22 × 25 (mm)	**Size**	900 × 22 × 25 (mm)
Beam Angle	24°	**Beam Angle**	24°	**Beam Angle**	24°
Voltage	DC 41~48V	**Voltage**	DC 41~48V	**Voltage**	DC 41~48V
CCT	3000K, 4000K	**CCT**	3000K, 4000K	**CCT**	3000K, 4000K
CRI	+90	**CRI**	+90	**CRI**	+90
Material	Plastic	**Material**	Plastic	**Material**	Plastic

28mm 마그네틱 화이트

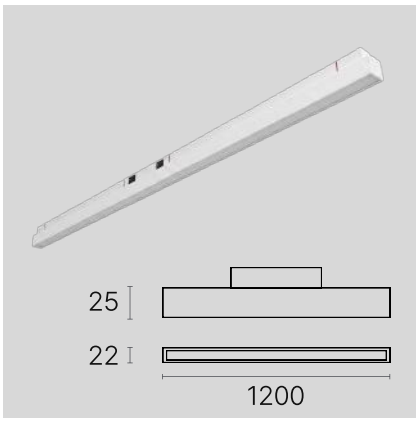

Model	FL1200
Watt	40W
Size	1200 × 22 × 25 (mm)
Beam Angle	24°
Voltage	DC 41~48V
CCT	3000K, 4000K
CRI	+90
Material	Plastic

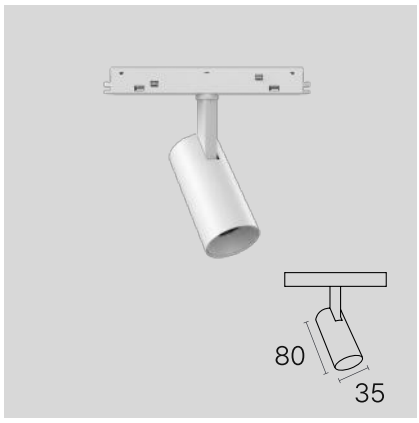

Model	SL7
Watt	7W
Size	Ø35 × 80 (mm)
Beam Angle	24°
Voltage	DC 41~48V
CCT	3000K, 4000K
CRI	+90
Material	Plastic

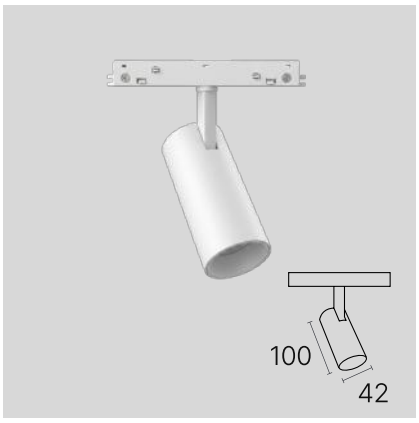

Model	SL12
Watt	12W
Size	Ø42 × 100 (mm)
Beam Angle	24°
Voltage	DC 41~48V
CCT	3000K, 4000K
CRI	+90
Material	Plastic



Model	SL20
Watt	20W
Size	Ø48 × 105 (mm)
Beam Angle	24°
Voltage	DC 41~48V
CCT	3000K, 4000K
CRI	+90
Material	Plastic

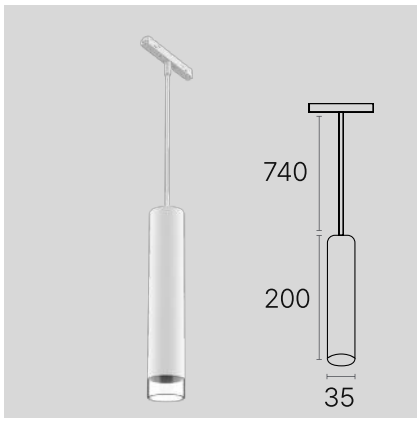

Model	Pendant 7
Watt	7W
Size	Ø35 × 200 (mm)
Beam Angle	24°
Voltage	DC 41~48V
CCT	3000K, 4000K
CRI	+90
Material	Plastic

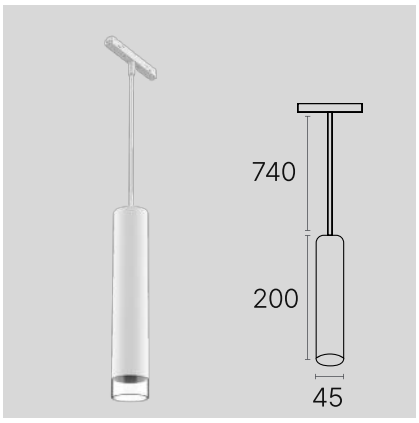

Model	Pendant 12
Watt	12 W
Size	Ø45 × 200 (mm)
Beam Angle	24°
Voltage	DC 41~48V
CCT	3000K, 4000K
CRI	+90
Material	Plastic





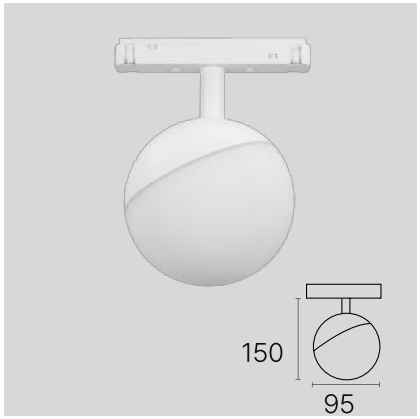

Model	Disc Diffuse	**Model**	Disc COB	**Model**	BP12
Watt	9W	**Watt**	12W	**Watt**	12W
Size	Ø95 × 135 (mm)	**Size**	Ø95 × 135 (mm)	**Size**	Ø95 × 150 (mm)
Beam Angle	24°	**Beam Angle**	24°	**Beam Angle**	24°
Voltage	DC 41~48V	**Voltage**	DC 41~48V	**Voltage**	DC 41~48V
CCT	3000K, 4000K	**CCT**	3000K, 4000K	**CCT**	3000K, 4000K
CRI	+90	**CRI**	+90	**CRI**	+90
Material	Plastic	**Material**	Plastic	**Material**	Plastic





CRI+90
Downlight


Wall Washer





월워셔

2 inch / 3 inch



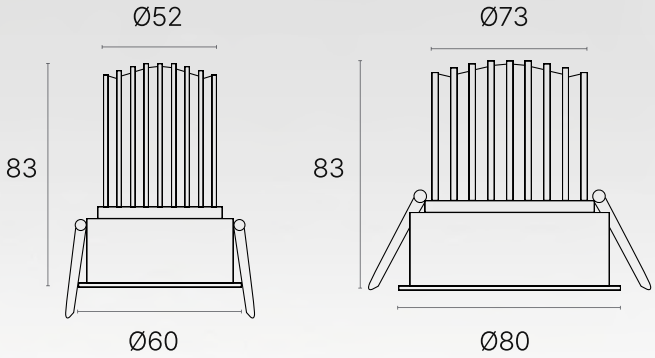

Information



Model	Wall Washer 2 inch	Wall Washer 3 inch
Color	White	White
Watt	8W	12W
Size	Ø60 × 83 (mm)	Ø80 × 83 (mm)
Hole Size	**Ø55mm**	**Ø75mm**
Beam Angle	58° x 38°	58° x 38°
Material	AL. Die-Casting	AL. Die-Casting
Input Voltage	AC 220V	AC 220V
CCT	3000K, 3500K, 4000K	3000K, 3500K, 4000K
CRI	+90	+90
Lumen	65lm/W	75lm/W
LED	Osram Chip	Osram Chip
IP	IP40	IP40
Cover Option	Chrome, Gun Black	Chrome, Gun Black

*옵션: 디밍 (Triac) / 페이드인아웃

월워셔

눈부심 방지 커버가 빛을 정확하게 제어해
벽 위에 빛의 커튼처럼 균일한 상을 맺습니다

매입 설치용으로, 발광 끝이 천장 상단과 평평하게 맞춰집니다.
월워셔 점의 분포 비율은 0.8(벽과의 거리) : 3(높이) : 0.8(폭)입니다.

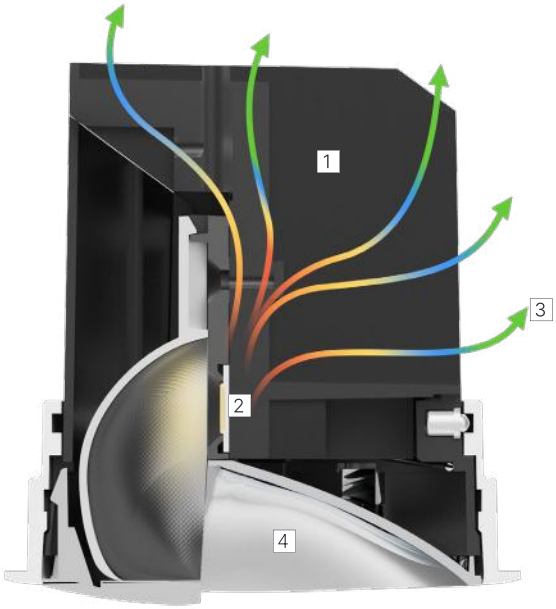

1
분리 가능한 램프 라이너로 360° 수평 회전이 가능합니다.



2
측면에 장착된 광원으로, 2차 반사 후 부드럽고 균일한 빛을 내어
벽 전체를 정확하게 비춥니다.

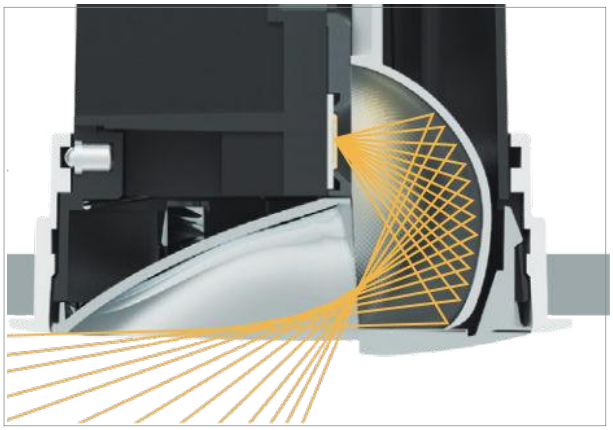

3
혁신적인 방열 구조 설계는 램프 내 공기 대류의 공기역학적 성능을
향상시키고, 방열 성능을 강화하며 램프 수명을 연장합니다.



4
눈부심 방지 커버를 거쳐 나온 빛은
더 순수하고 균일하며, 벽 전체를 완전히 덮습니다.

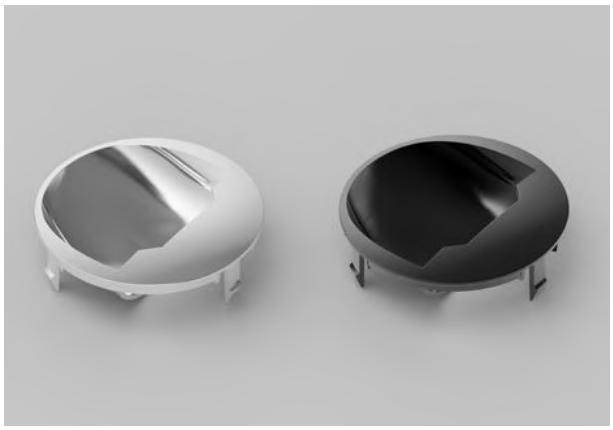

0.8 : 3 : 0.8

Wall washer ratio

매립 설치 시, 빛이 나오는 끝부분은 천장 상단과 평평하게 절단되며, 벽 세척용 빛 점 분포 비율은 0.8(벽과의 거리): 3(높이): 0.8(넓이)입니다.

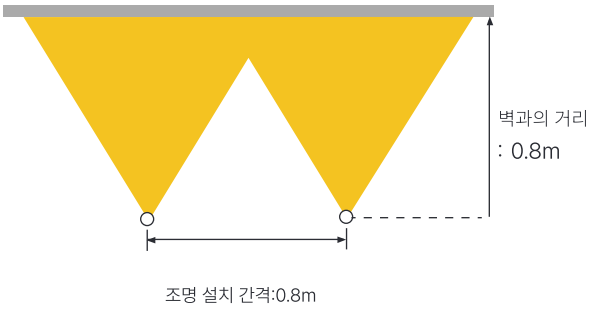

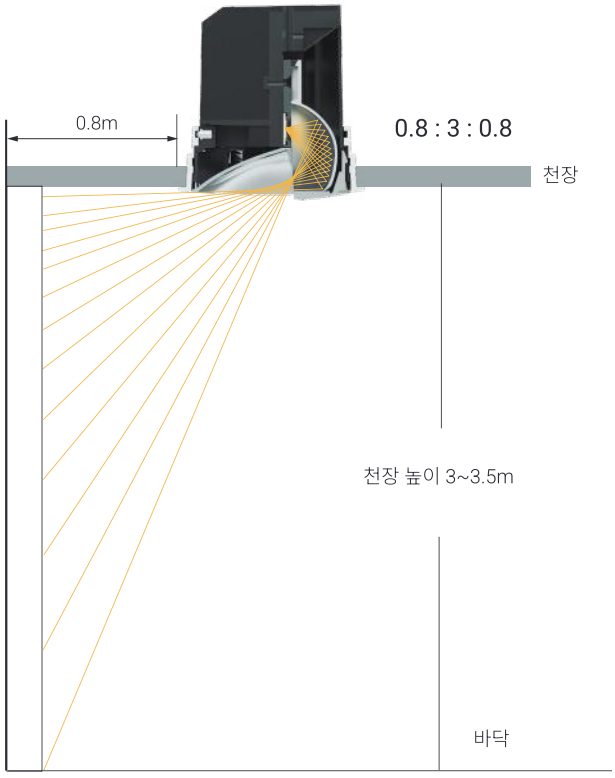

천장 높이 별 추천 사이즈

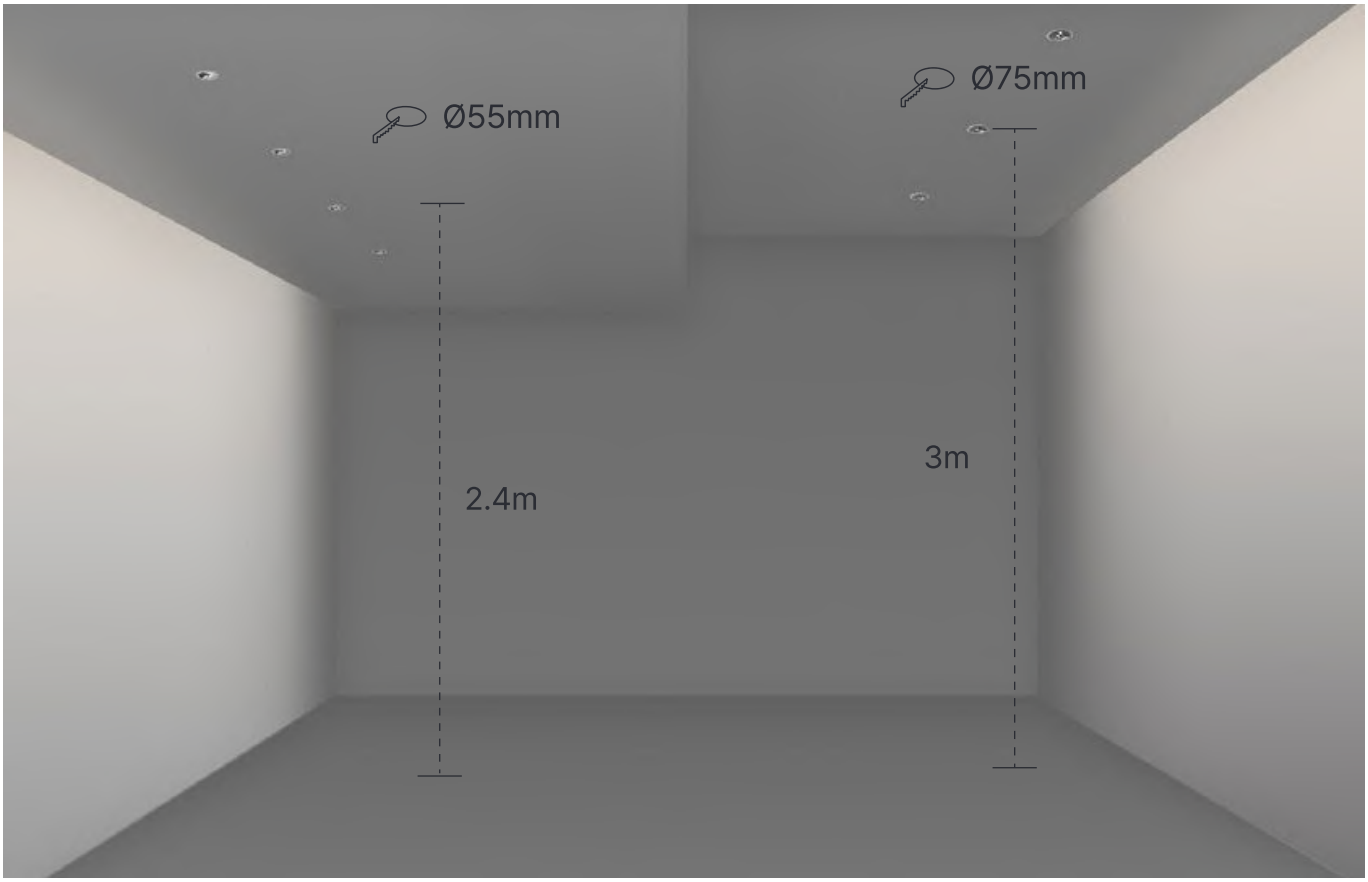


Beautify

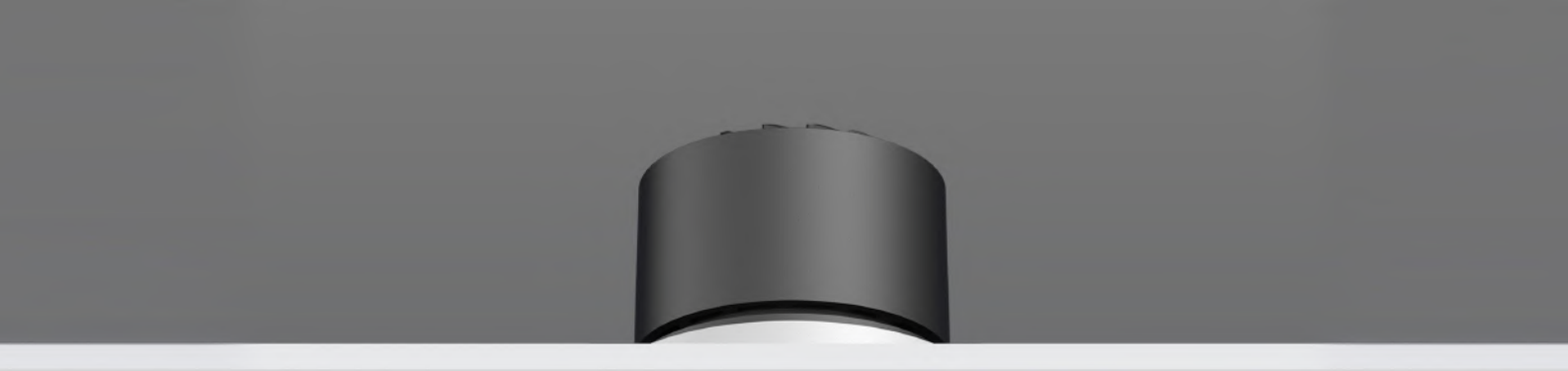

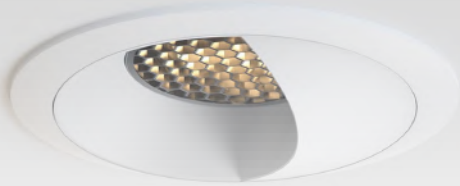

뷰티파이

Downlight for make up



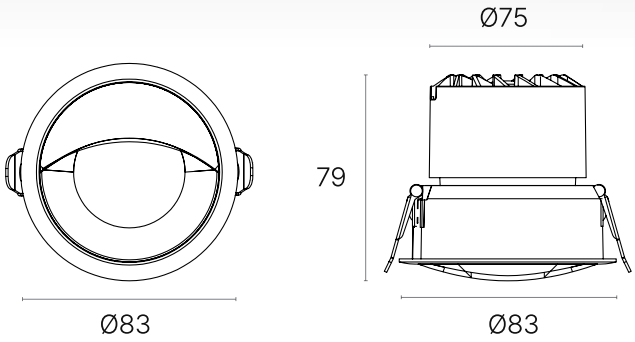

Information



Model	Beautify 3 inch
Color	White
Watt	13W
Size	Ø83 × 79 (mm)
Hole Size	**Ø75mm**
Angle to Mirror	35°
Angle to Human	15°
Material	AL. Die-Casting
Input Voltage	AC 220V
CCT	3000K, 3500K, 4000K
CRI	+90
Lumen	75lm/W
LED	Osram Chip
IP	IP44



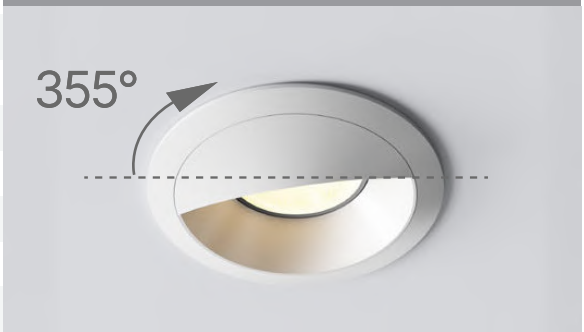

*옵션: 디밍 (Triac) / 페이드인아웃

뷰티파이 구조

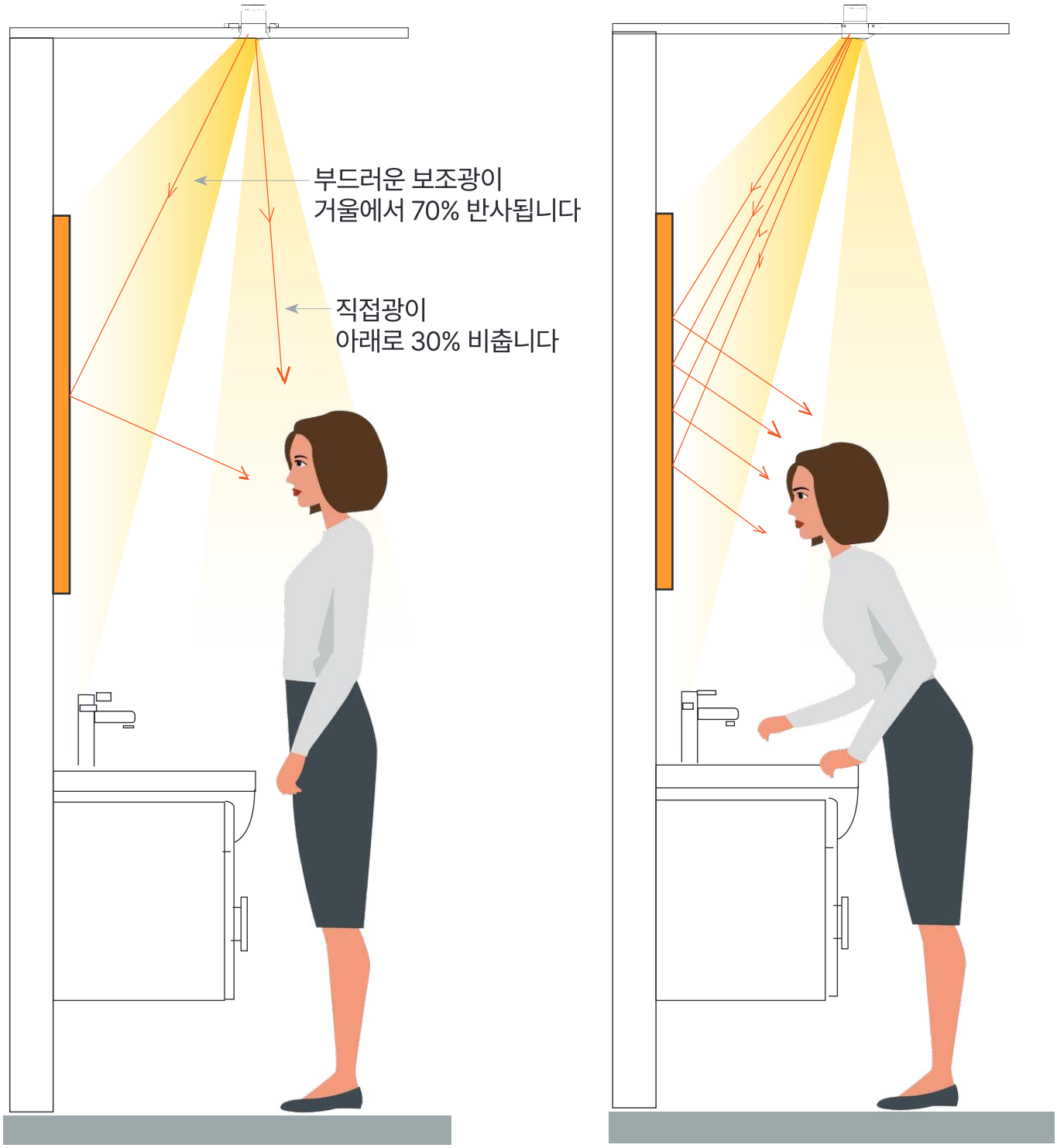

전문 스튜디오 조명 기법을 사용하여 얼굴 그림자를 효과적으로 제거하고,

부분 보조 조명을 추가하여 실제 메이크업을 정확히 보여줍니다.

뷰티파이
VS
일반 조명



일반 조명

이마가 노출되어 얼굴의 불필요한 부분이 강조됩니다.

정면 조명의 영향으로 눈구멍, 인중, 턱 주변에
큰 그림자가 생깁니다.

코끝과 볼에 하이라이트가 나타나
메이크업 양을 판단하기 어렵게 만듭니다.

턱 부위의 밝기가 부족합니다.

뷰티파이

얼굴의 불필요한 부분이 강조되지 않습니다.

눈 주변에 충분한 빛이 있어
반짝임을 만들어냅니다.

빛이 고르고 부드러워 그림자가 거의 없어
메이크업 디테일이 뚜렷하게 보입니다.

거울에서 빛을 반사시켜 보완하며
그림자를 부드럽게 만듭니다.

일반 조명은 얼굴을 고르게 비추지 않아
실제 메이크업 상태를 보기 어렵습니다.



Tilting



틸팅 다운라이트



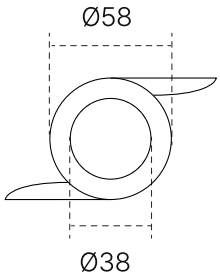

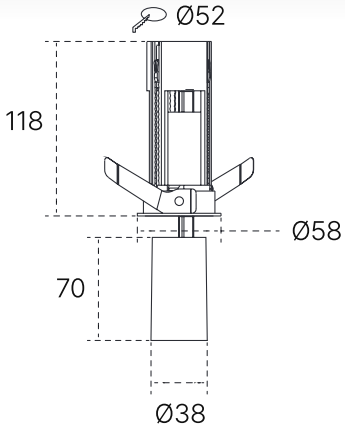

Information



Model	Tilting 2 inch
Color	White, Black
Watt	7W
Size	Ø58 × 118 (mm)
Hole Size	**Ø52**
Beam Angle	24°
Material	AL. Die-Casting
Input Voltage	AC 220V
CCT	3000K, 3500K, 4000K
CRI	90
Lumen	65lm/W
LED	Osram Chip
IP	IP20

*옵션: 디밍 (Triac) / 페이드인아웃

틸팅 다운라이트 구조

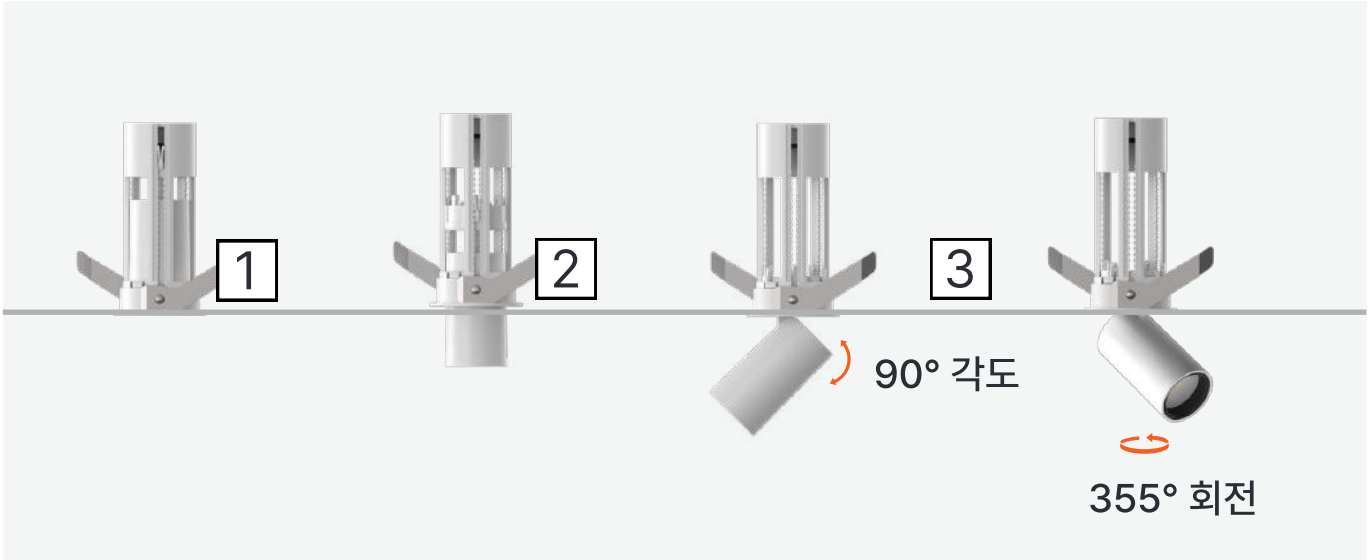

1 프레스형 고정 버클이 램프 본체를 단단히 고정하여 느슨해지는 것을 방지합니다.

2 높이 조절이 가능한 고정 클립이 램프 본체를 중앙에 고정하여 미끄러짐을 방지합니다.

3 90° 각도 조절과 355° 회전 조절로 자유롭게 어느 방향이든 빛을 비출 수 있습니다.

오스람 칩

OSRAM LED는 일관된 CCT, 광효율,

긴 수명을 제공합니다.

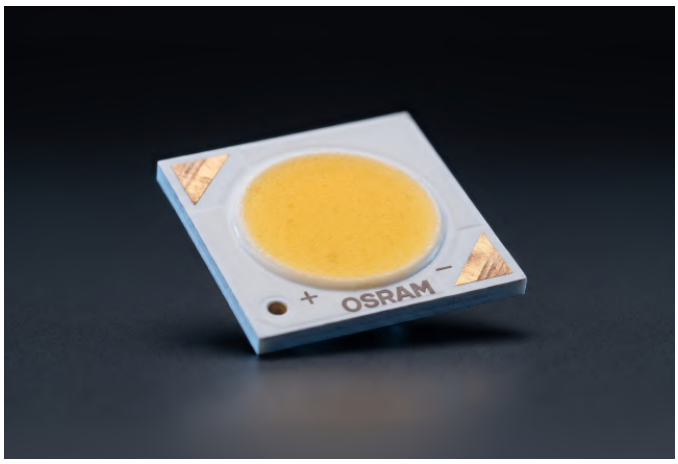

절연 안정기

입력 잡음 필터링

- X Capacitor + Choke Coil + Line Filter

- Varistor + HV Ceramic Capacitor

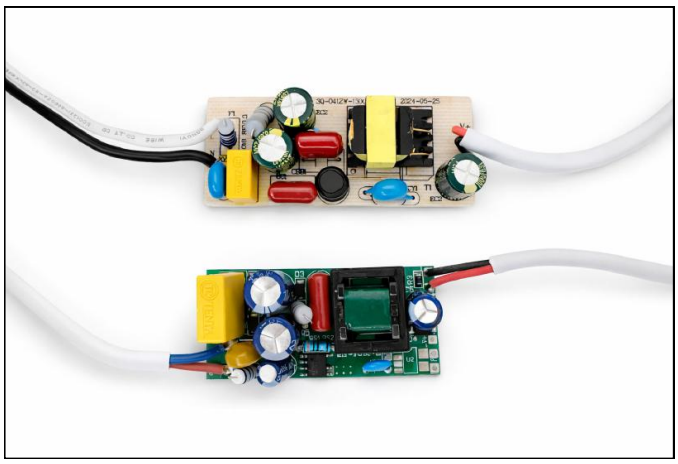

24° 빔각도

중간 정도의 좁은 빔으로 빛을 특정 영역에 집중시킵니다.

예술 작품, 식탁 등 오브제를 비추는 경우에 이상적입니다.

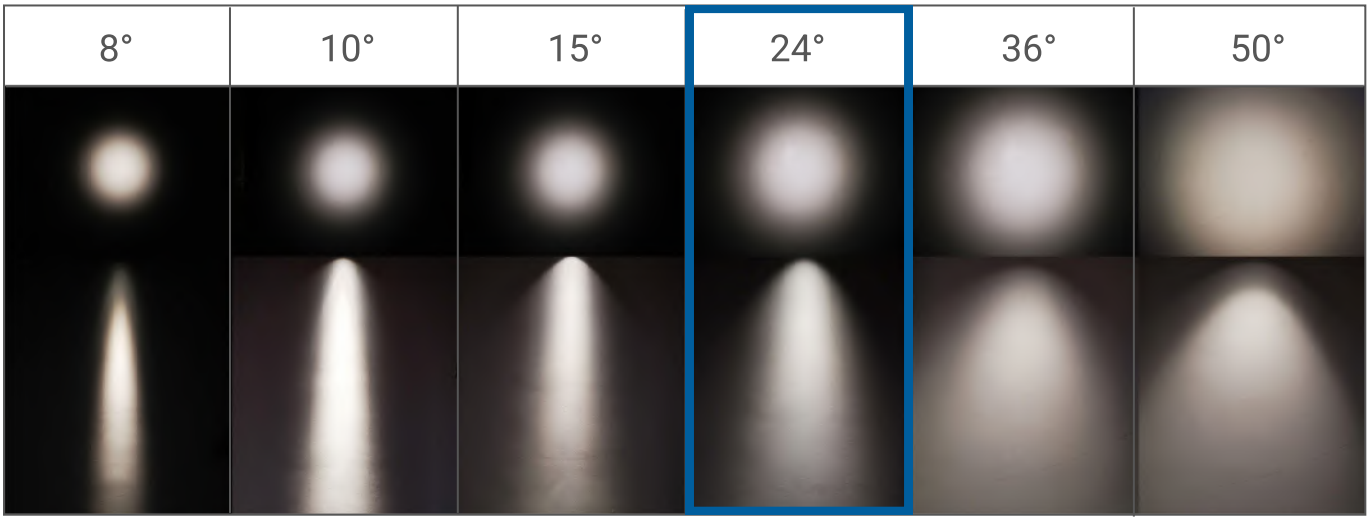

- 주문 제작 시 빔 각도 커스텀이 가능합니다

고연색성 CRI+90

CRI 값이 100에 가까울수록 자연광에 더 가깝고,

눈의 피로와 불편함을 줄이며 재료 고유의 색상을 더 생생하게 표현합니다.

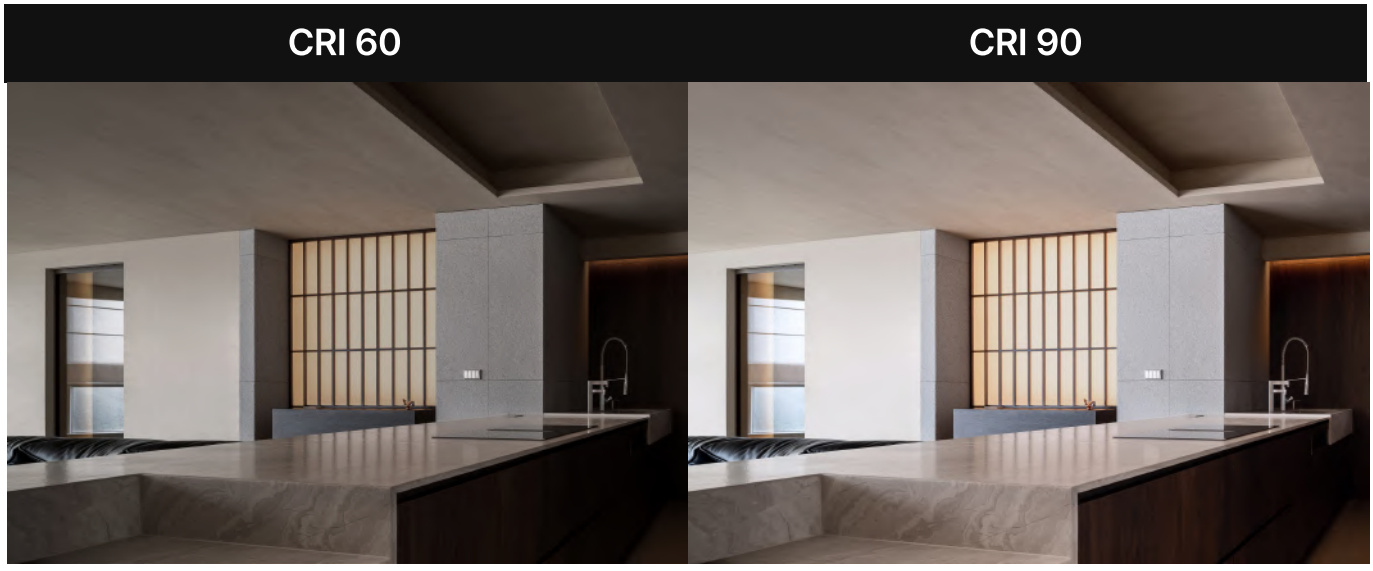



K1-75
High Lumen
25W Downlight





K1-75

CRI+90 Downlight



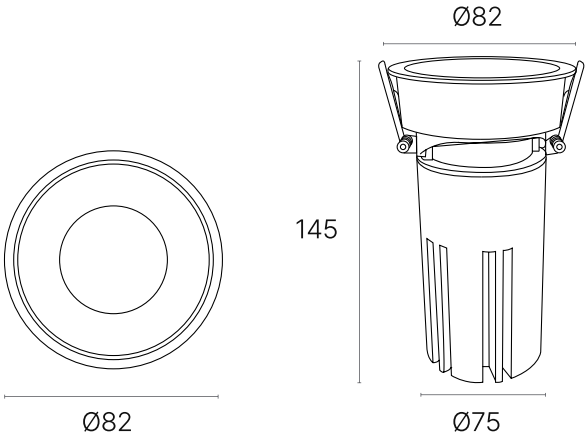

Information



Model	K1-75
Watt	25W
Size	Ø82 × 145 (mm)
Hole Size	**Ø75mm**
LED	Osram Chip
Beam Angle	24°
Voltage	AC 220V
CCT	3000K, 4000K
CRI	+90
Lumen	-lm/W
Material	AL. Die-Casting
Reflector	Chrome

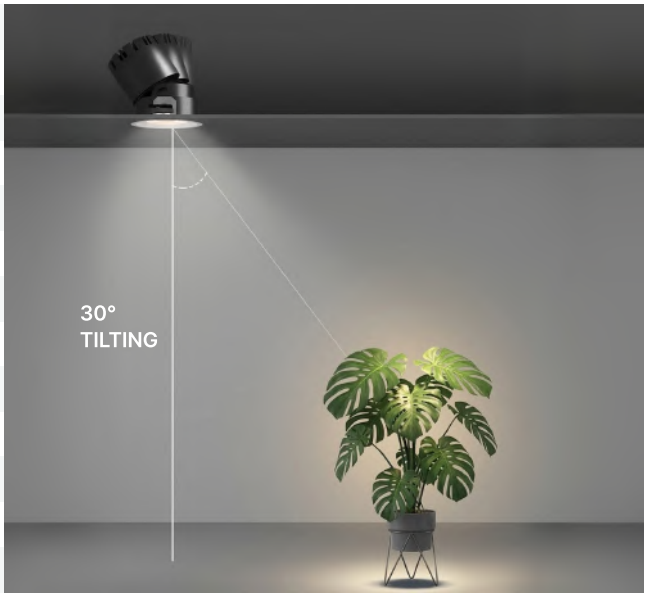

*옵션: 디밍 (Triac) / 페이드인아웃

스케치업 파일 제공

24° 빔각도

중간 정도의 좁은 빔으로 빛을 특정 영역에 집중시킵니다.

예술 작품, 식탁 등 오브제를 비추는 경우에 이상적입니다.

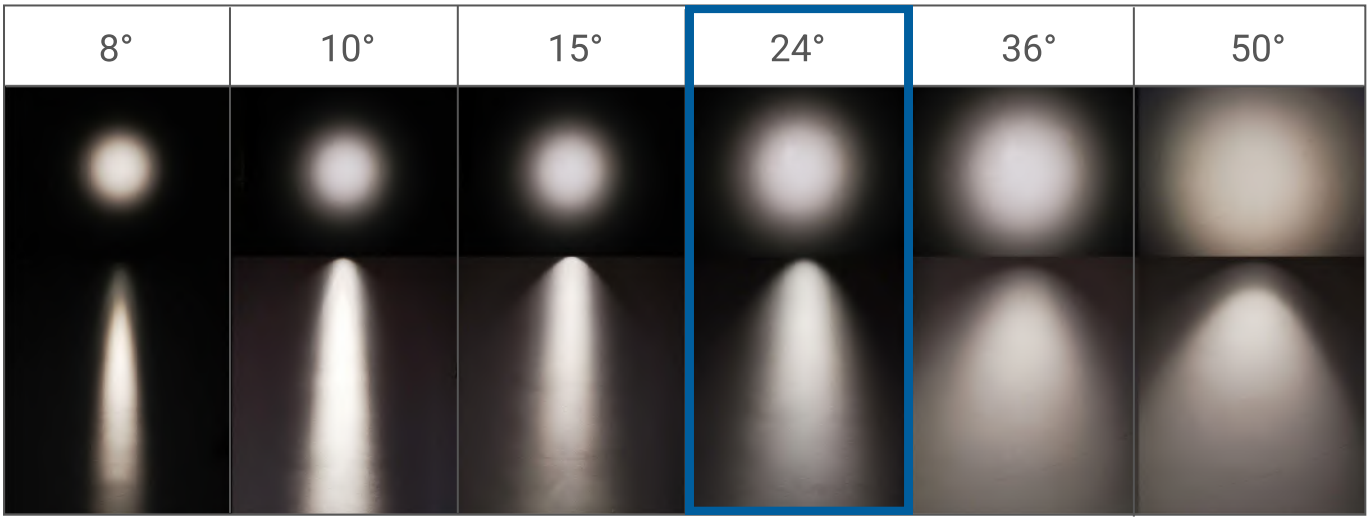

- 주문 제작 시 빔 각도 커스텀이 가능합니다

고연색성 CRI+90

CRI 값이 100에 가까울수록 자연광에 더 가깝고,

눈의 피로와 불편함을 줄이며 재료 고유의 색상을 더 생생하게 표현합니다.

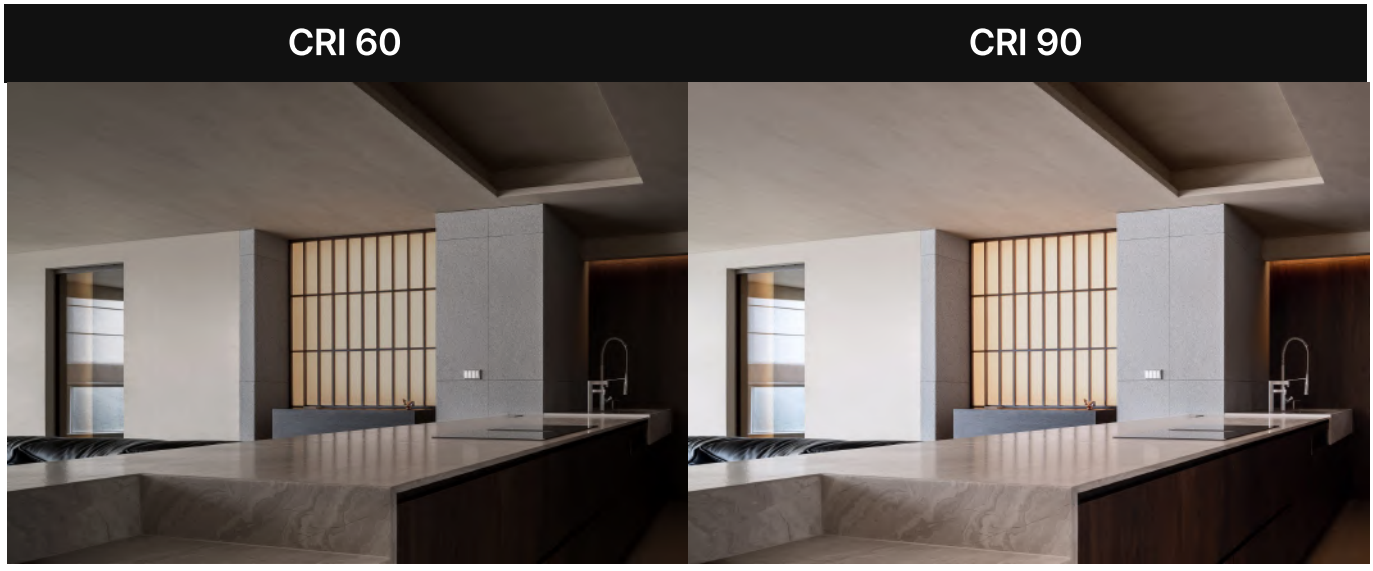

오스람 칩

OSRAM LED는 일관된 CCT, 광효율,

긴 수명을 제공합니다.

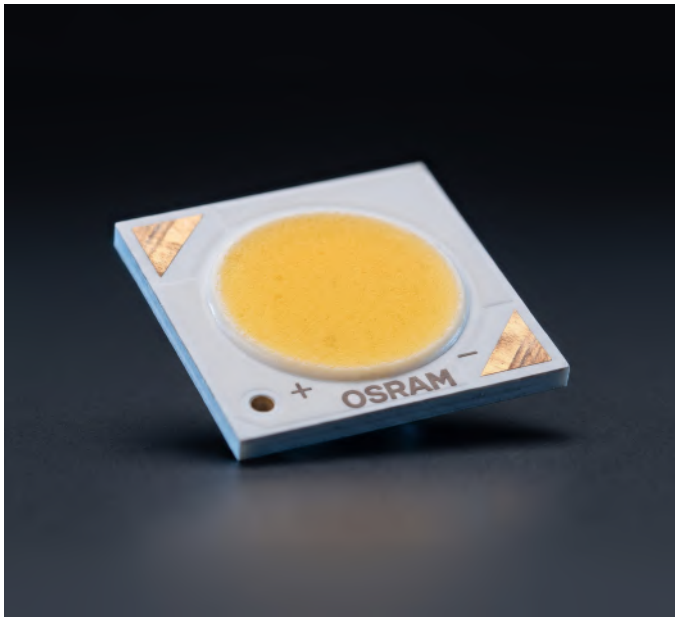

절연 안정기

입력 잡음 필터링

- X Capacitor + Choke Coil + Line Filter
- Varistor + HV Ceramic Capacitor

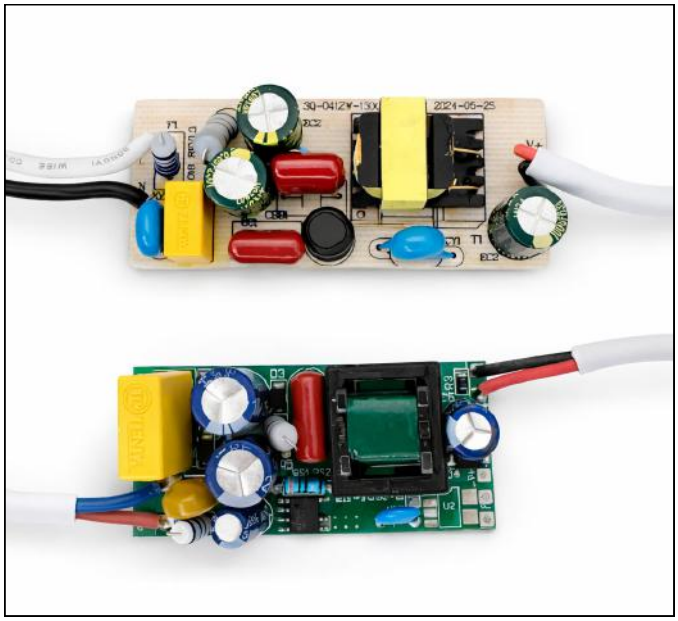

프리미엄 다운라이트 VS 일반 다운라이트

	Premium Downlight	Standard Downlight
색상 재현성 (CRI / Ra)	Ra 90 이상	Ra 80 이하
적색 재현성 (R9)	R9 75 이상	R9 50 이하
색상 일관성 (Duv)	순백색 (Duv −0.003 to 0)	약간 초록빛 (Duv +0.005 to +0.01)
촬영 적합성 (TLCI)	TLCI 90 이상	TLCI 70 이하 (색상 조절 필요)



K1.5-35 Downlight



A Type



B Type



Nickel

K1.5-35

CRI+90 Downlight 1.5 inch



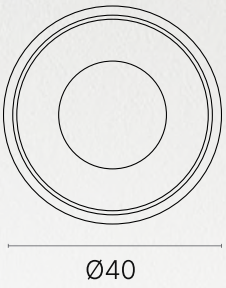

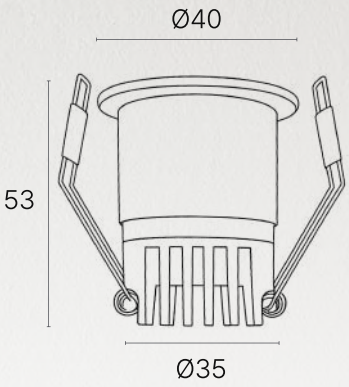

Information



Model	K1.5-35 A Type	K1.5-35 B Type
Watt	7W	7W
Size	Ø40 x H53 (mm)	Ø40 x H53 (mm)
Hole Size	**Ø35mm**	**Ø35mm**
LED	Osram Chip	Osram Chip
Beam Angle	24°	24°
Voltage	AC220V	AC220V
CCT	3000K, 3500K, 4000K	3000K, 3500K, 4000K
CRI	+90	+90
Lumen	70lm/W	70lm/W
Material	AL. Dle-Casting	AL. Dle-Casting
Finish	White, Black, Nickel, Gun Black	White, Black, Nickel, Gun Black

*옵션: 디밍 (Triac) / 페이드인아웃

스케치업 파일 제공

24° 빔각도

중간 정도의 좁은 빔으로 빛을 특정 영역에 집중시킵니다.

예술 작품, 식탁 등 오브제를 비추는 경우에 이상적입니다.

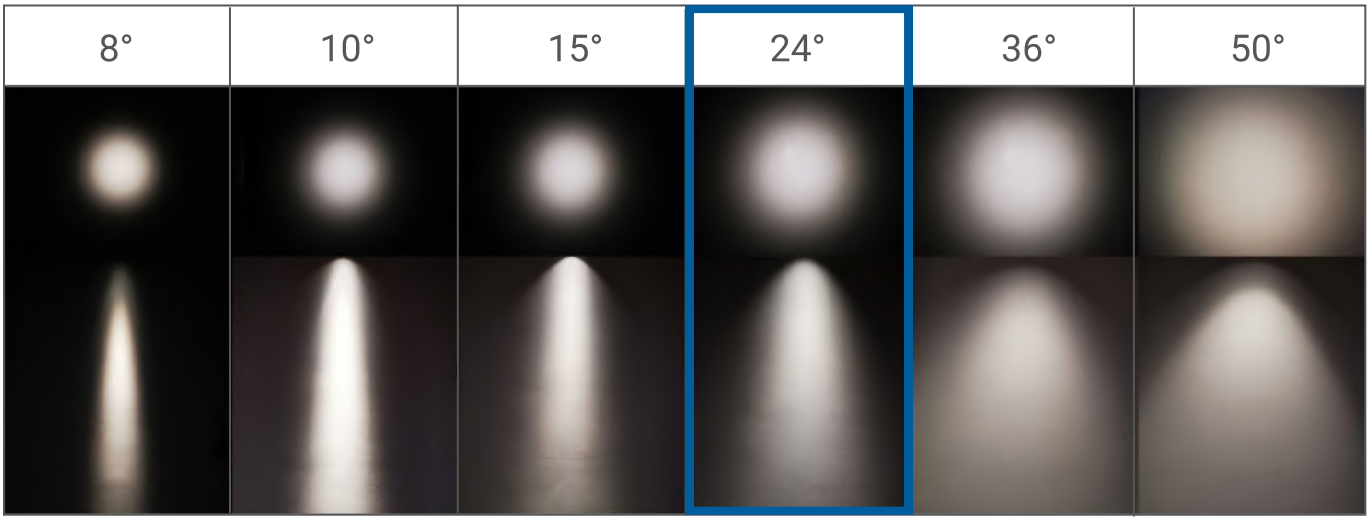

- 주문 제작 시 빔 각도 커스텀이 가능합니다

고연색성 CRI+90

CRI 값이 100에 가까울수록 자연광에 더 가깝고,

눈의 피로와 불편함을 줄이며 재료 고유의 색상을 더 생생하게 표현합니다.

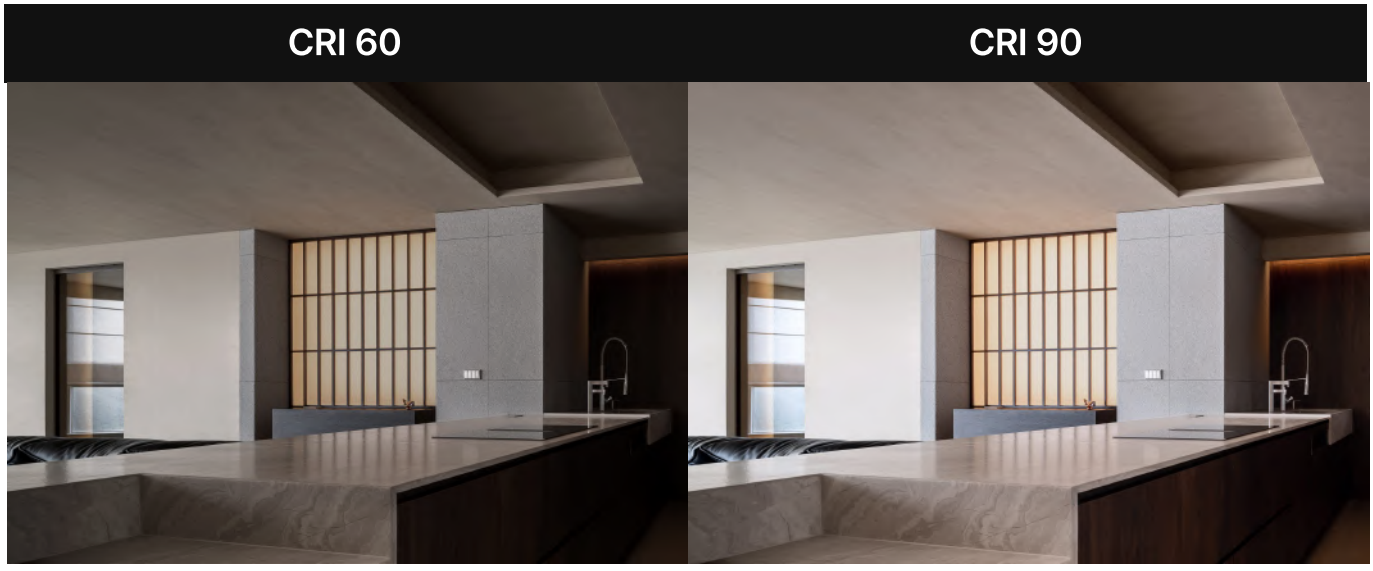

오스람 칩

OSRAM LED는 일관된 CCT, 광효율,

긴 수명을 제공합니다.

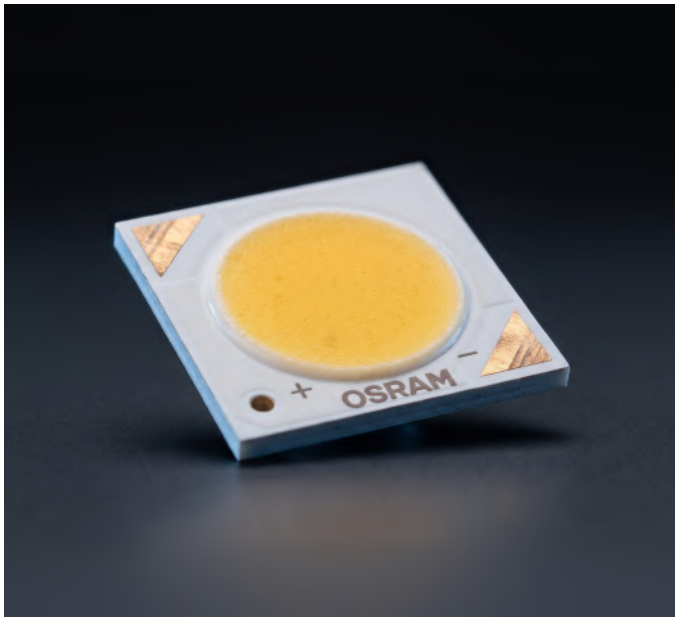

절연 안정기

입력 잡음 필터링

- X Capacitor + Choke Coil + Line Filter
- Varistor + HV Ceramic Capacitor

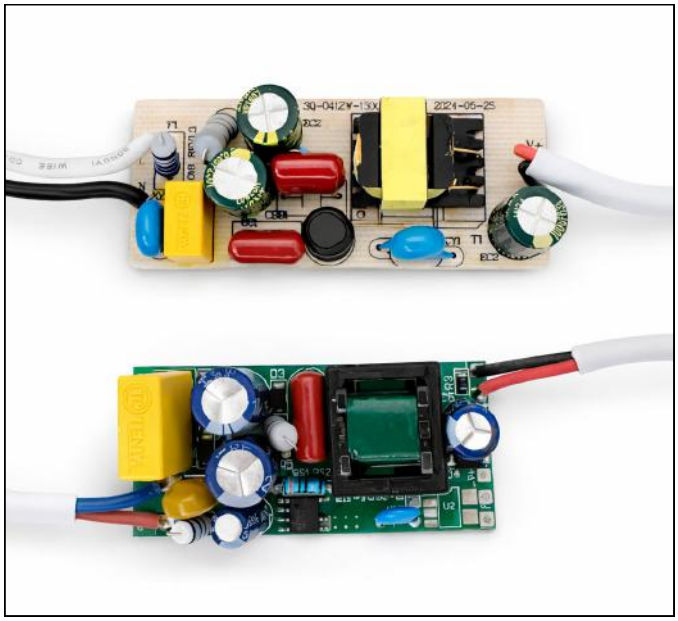

프리미엄 다운라이트 VS 일반 다운라이트

	Premium Downlight	Standard Downlight
색상 재현성 (CRI / Ra)	Ra 90 이상	Ra 80 이하
적색 재현성 (R9)	R9 75 이상	R9 50 이하
색상 일관성 (Duv)	순백색 (Duv −0.003 to 0)	약간 초록빛 (Duv +0.005 to +0.01)
촬영 적합성 (TLCI)	TLCI 90 이상	TLCI 70 이하 (색상 조절 필요)



K1-55 Downlight





K1-55

CRI+90 Downlight 2 inch



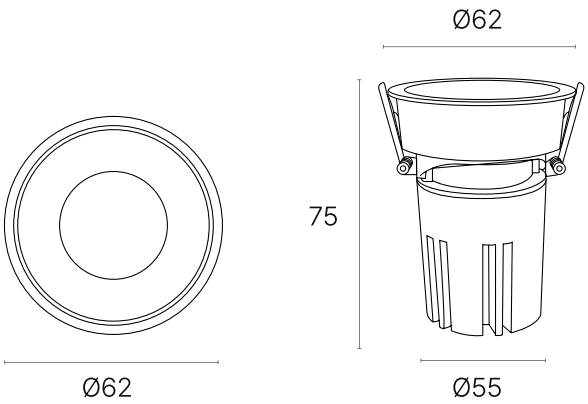

Information

24° OSRAM White Black Chrome G.Black CRI+90 3000K 3500K 4000K

Model	K1-55
Watt	7W
Size	Ø62 x H75 (mm)
Hole Size	**Ø55mm**
LED	Osram Chip
Beam Angle	24°
Voltage	AC 220V
CCT	3000K, 3500K, 4000K
CRI	+90
Lumen	70lm/W
Material	AL. Die-Casting
Reflector	Chrome / Gun Black
Body	White, Black



*옵션: 디밍 (Triac) / 페이드인아웃

스케치업 파일 제공

24° 빔각도

중간 정도의 좁은 빔으로 빛을 특정 영역에 집중시킵니다.

예술 작품, 식탁 등 오브제를 비추는 경우에 이상적입니다.

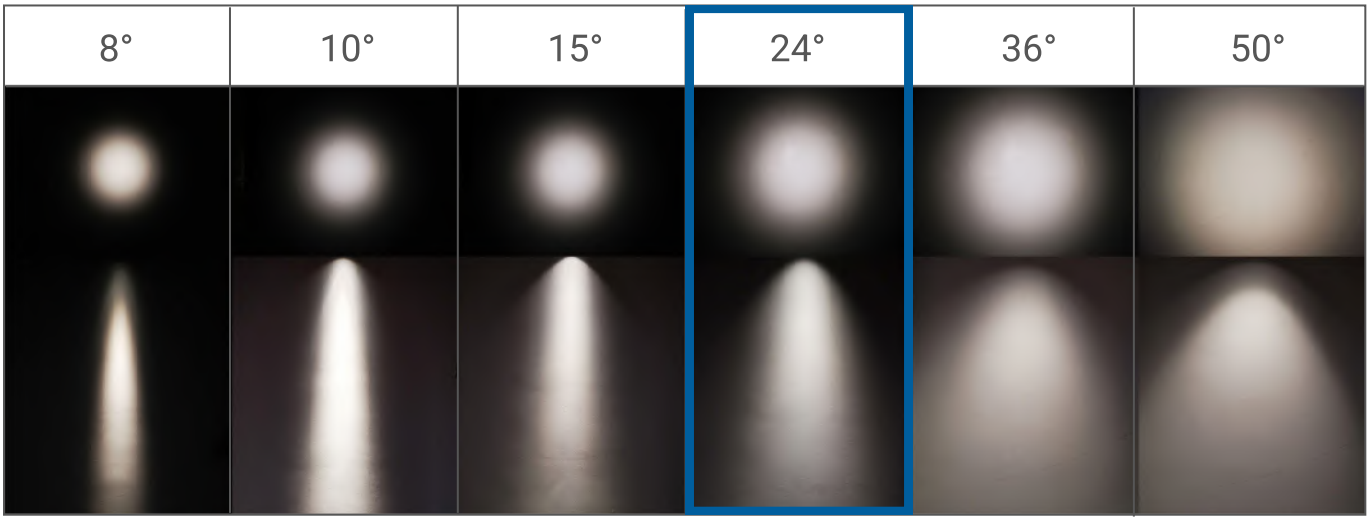

- 주문 제작 시 빔 각도 커스텀이 가능합니다

고연색성 CRI+90

CRI 값이 100에 가까울수록 자연광에 더 가깝고,

눈의 피로와 불편함을 줄이며 재료 고유의 색상을 더 생생하게 표현합니다.

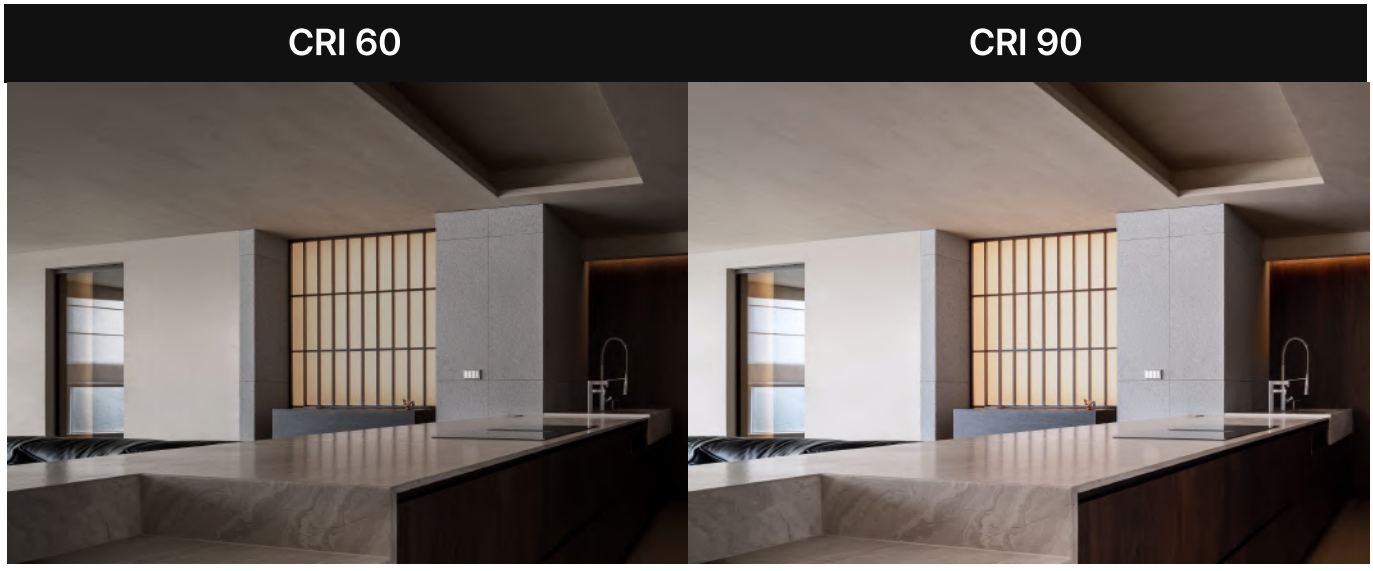

오스람 칩

OSRAM LED는 일관된 CCT, 광효율,

긴 수명을 제공합니다.

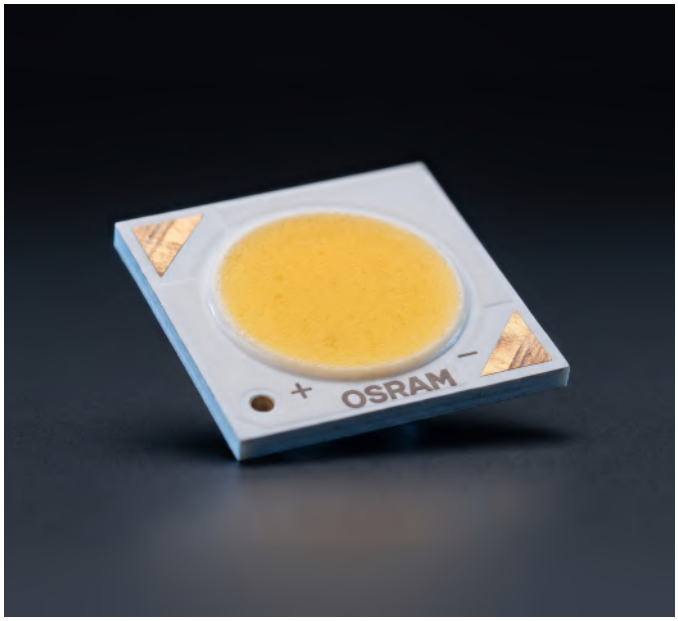

절연 안정기

입력 잡음 필터링

- X Capacitor + Choke Coil + Line Filter
- Varistor + HV Ceramic Capacitor

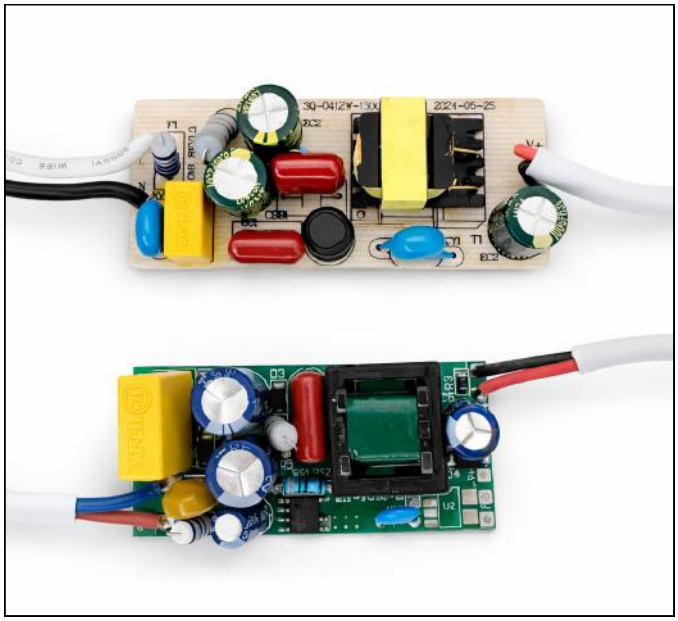

프리미엄 다운라이트 VS 일반 다운라이트

	Premium Downlight	Standard Downlight
색상 재현성 (CRI / Ra)	Ra 90 이상	Ra 80 이하
적색 재현성 (R9)	R9 75 이상	R9 50 이하
색상 일관성 (Duv)	순백색 (Duv −0.003 to 0)	약간 초록빛 (Duv +0.005 to +0.01)
촬영 적합성 (TLCI)	TLCI 90 이상	TLCI 70 이하 (색상 조절 필요)



K5-75
Downlight





K5-75

CRI+90 Downlight 3 inch



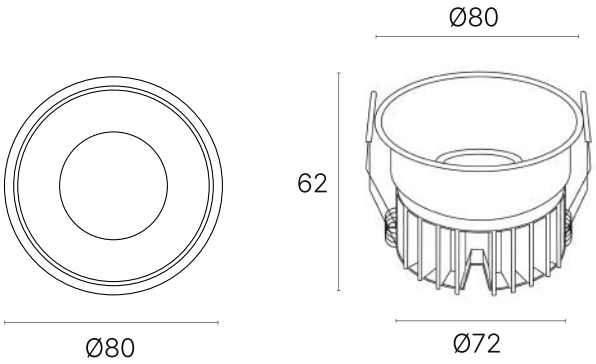

Information



Model	K5-75
Watt	12W
Size	Ø80x H62 (mm)
Hole Size	**Ø72mm**
LED	Osram Chip
Beam Angle	36°
Voltage	AC220V
CCT	3000K, 3500K, 4000K
CRI	+90
Lumen	80lm/W
Material	AL. Dle-Casting
Finish	White Plaster

*옵션: 디밍 (Triac) / 페이드인아웃

스케치업 파일 제공

24° 빔각도

중간 정도의 좁은 빔으로 빛을 특정 영역에 집중시킵니다.

예술 작품, 식탁 등 오브제를 비추는 경우에 이상적입니다.

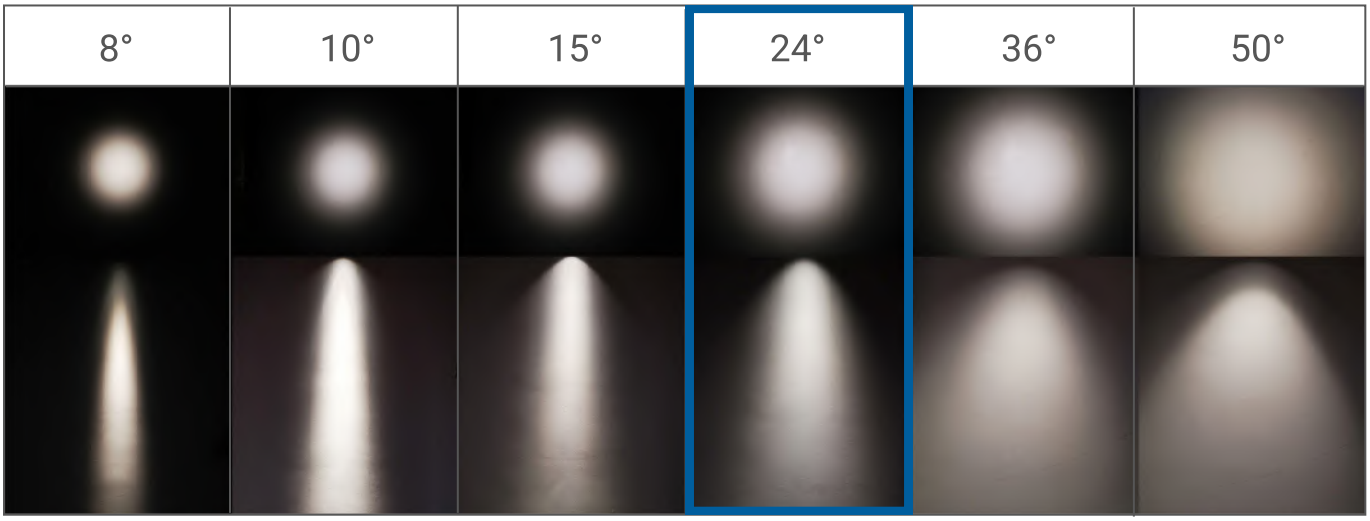

- 주문 제작 시 빔 각도 커스텀이 가능합니다

고연색성 CRI+90

CRI 값이 100에 가까울수록 자연광에 더 가깝고,

눈의 피로와 불편함을 줄이며 재료 고유의 색상을 더 생생하게 표현합니다.

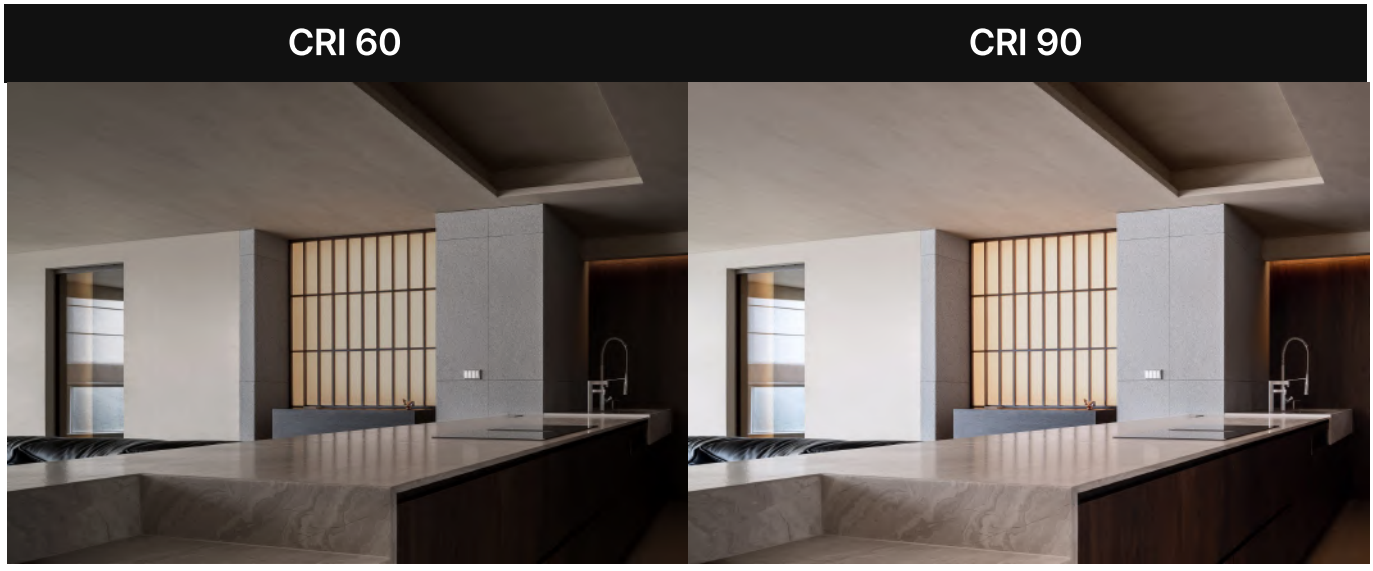

오스람 칩

OSRAM LED는 일관된 CCT, 광효율,

긴 수명을 제공합니다.

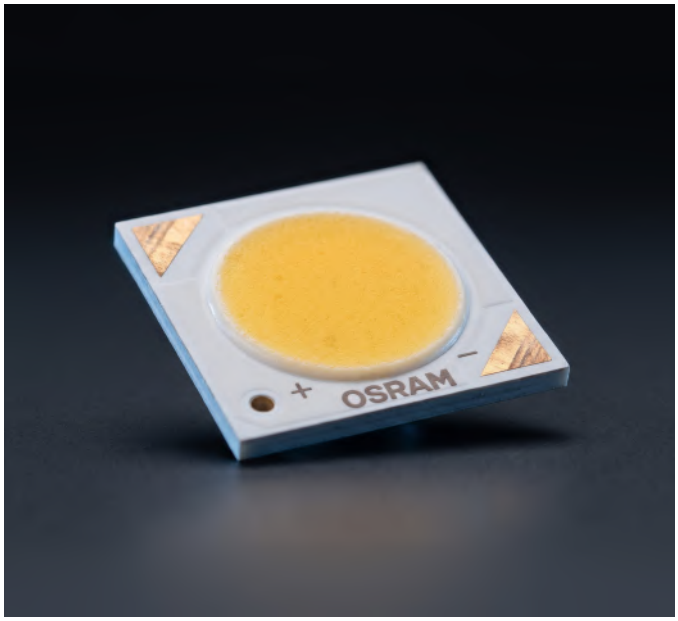

절연 안정기

입력 잡음 필터링

- X Capacitor + Choke Coil + Line Filter
- Varistor + HV Ceramic Capacitor

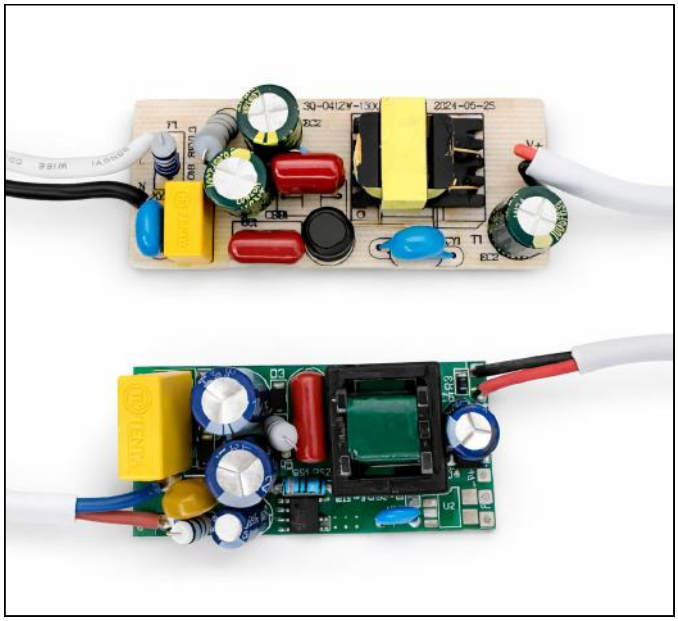

프리미엄 다운라이트 VS 일반 다운라이트

	Premium Downlight	Standard Downlight
색상 재현성 (CRI / Ra)	Ra 90 이상	Ra 80 이하
적색 재현성 (R9)	R9 75 이상	R9 50 이하
색상 일관성 (Duv)	순백색 (Duv −0.003 to 0)	약간 초록빛 (Duv +0.005 to +0.01)
촬영 적합성 (TLCI)	TLCI 90 이상	TLCI 70 이하 (색상 조절 필요)



K6-55 Downlight





K6-55

CRI+90 Downlight 2 inch



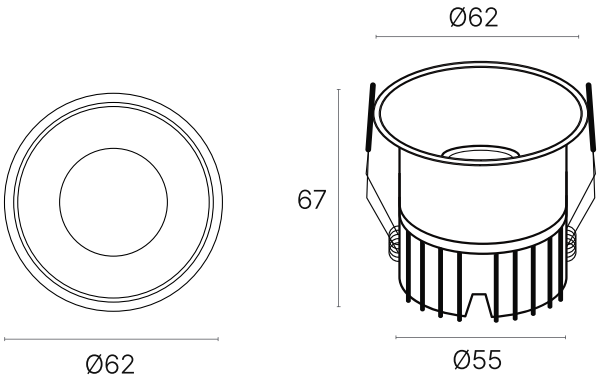

Information



Model	K6-55
Watt	8W
Size	Ø62 x H67 (mm)
Hole Size	**Ø55mm**
LED	Osram Chip
Beam Angle	24°
Voltage	AC220V
CCT	3000K, 3500K, 4000K
CRI	+90
Lumen	70lm/W
Material	AL. Dle-Casting
Finish	White, Black, Nickel, Gun Black

*옵션: 디밍 (Triac) / 페이드인아웃

스케치업 파일 제공

24° 빔각도

중간 정도의 좁은 빔으로 빛을 특정 영역에 집중시킵니다.

예술 작품, 식탁 등 오브제를 비추는 경우에 이상적입니다.

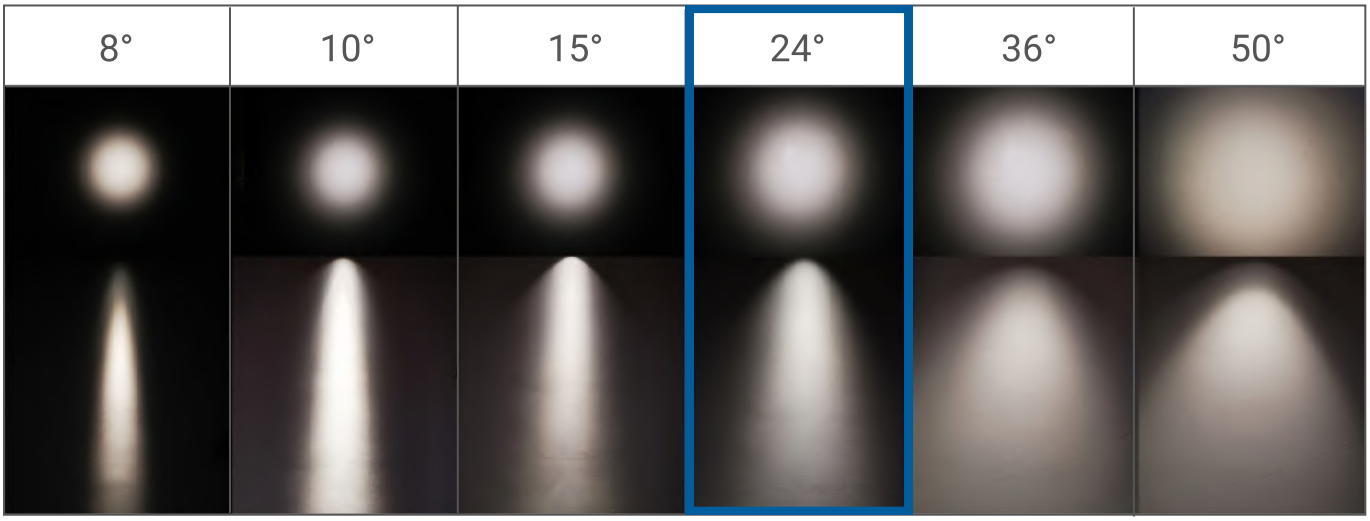

- 주문 제작 시 빔 각도 커스텀이 가능합니다

고연색성 CRI+90

CRI 값이 100에 가까울수록 자연광에 더 가깝고,

눈의 피로와 불편함을 줄이며 재료 고유의 색상을 더 생생하게 표현합니다.

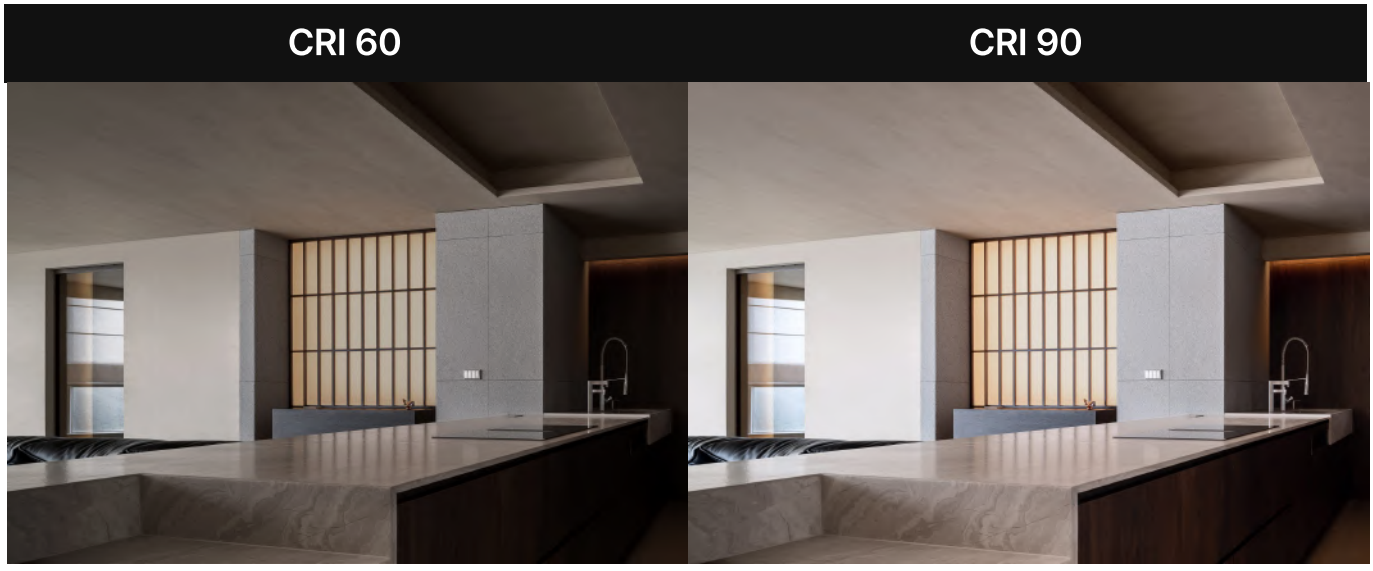

오스람 칩

OSRAM LED는 일관된 CCT, 광효율,

긴 수명을 제공합니다.

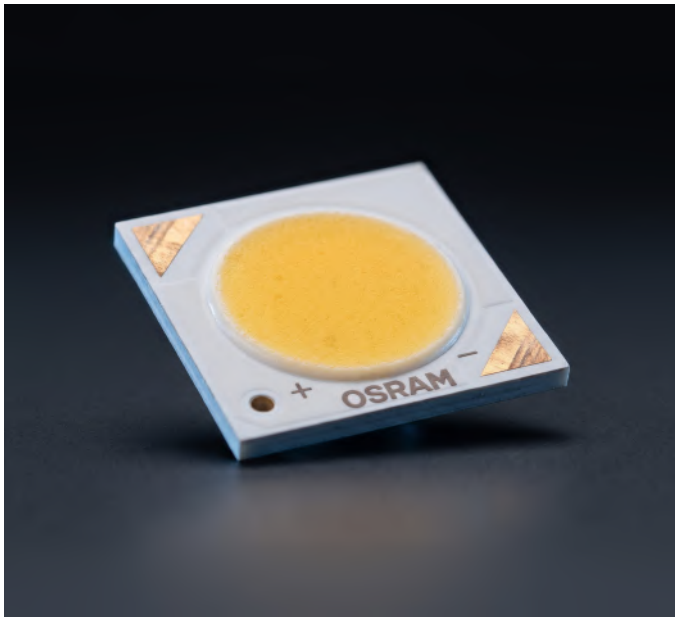

절연 안정기

입력 잡음 필터링

- X Capacitor + Choke Coil + Line Filter
- Varistor + HV Ceramic Capacitor

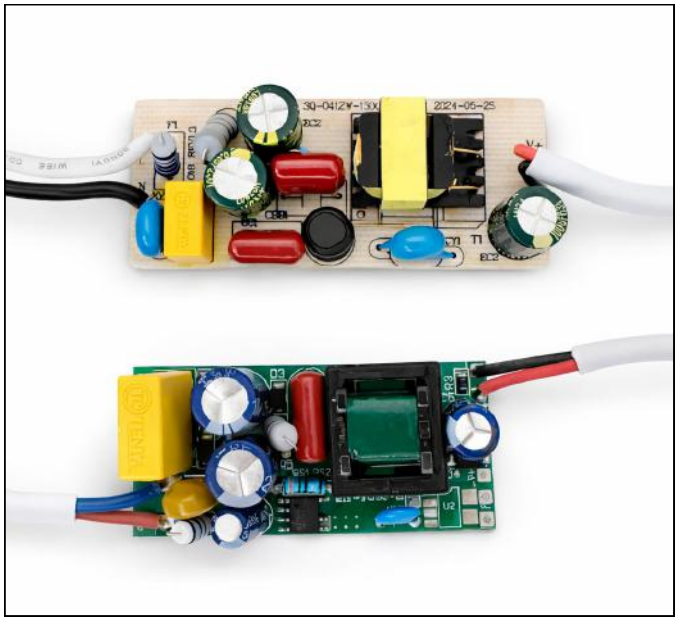

프리미엄 다운라이트 VS 일반 다운라이트

	Premium Downlight	Standard Downlight
색상 재현성 (CRI / Ra)	Ra 90 이상	Ra 80 이하
적색 재현성 (R9)	R9 75 이상	R9 50 이하
색상 일관성 (Duv)	순백색 (Duv −0.003 to 0)	약간 초록빛 (Duv +0.005 to +0.01)
촬영 적합성 (TLCI)	TLCI 90 이상	TLCI 70 이하 (색상 조절 필요)

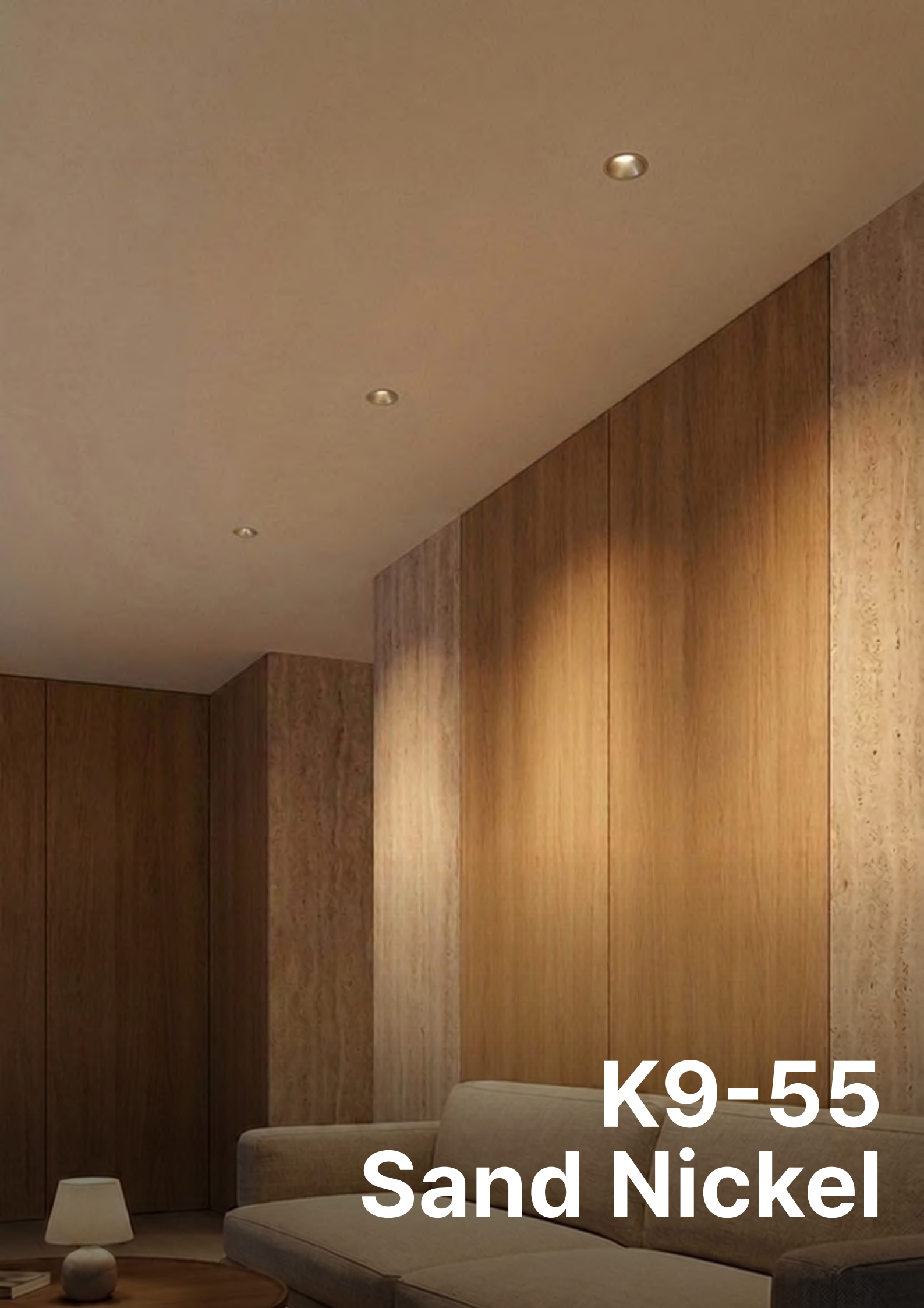
K9-55
Sand Nickel

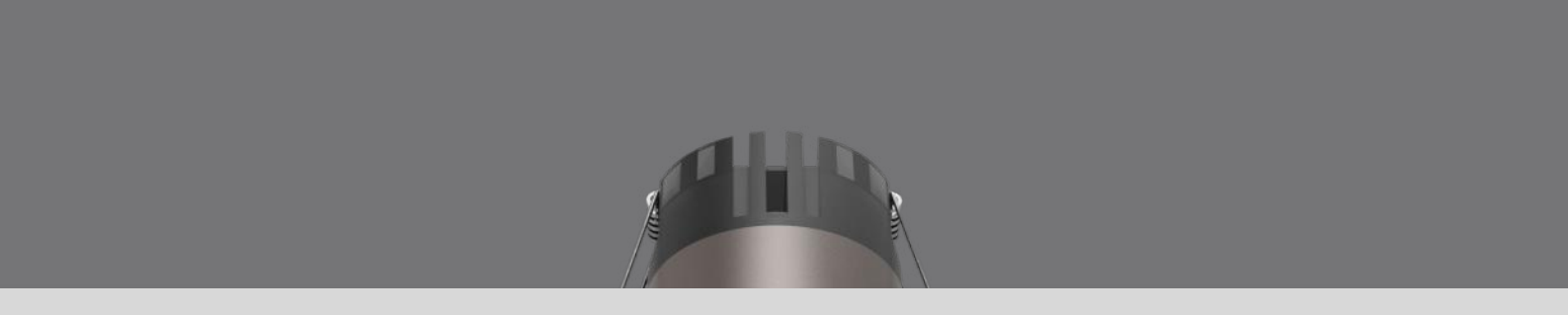



K9-55

CRI+90 Downlight 2 inch



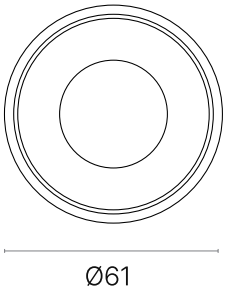

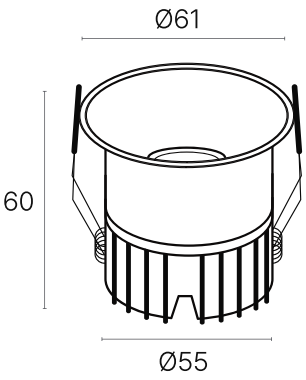

Information



Model	K9-55 Nickel
Watt	8W
Size	Ø61 x H60 (mm)
Hole Size	**Ø55mm**
LED	Osram Chip
Beam Angle	24°
Voltage	AC220V
CCT	3000K, 3500K, 4000K
CRI	+90
Lumen	70lm/W
Material	AL. Die-Casting
Finish	White, Black, Sand Nickel, Chrome

*옵션: 디밍 (Triac) / 페이드인아웃

스케치업 파일 제공

24° 빔각도

중간 정도의 좁은 빔으로 빛을 특정 영역에 집중시킵니다.

예술 작품, 식탁 등 오브제를 비추는 경우에 이상적입니다.

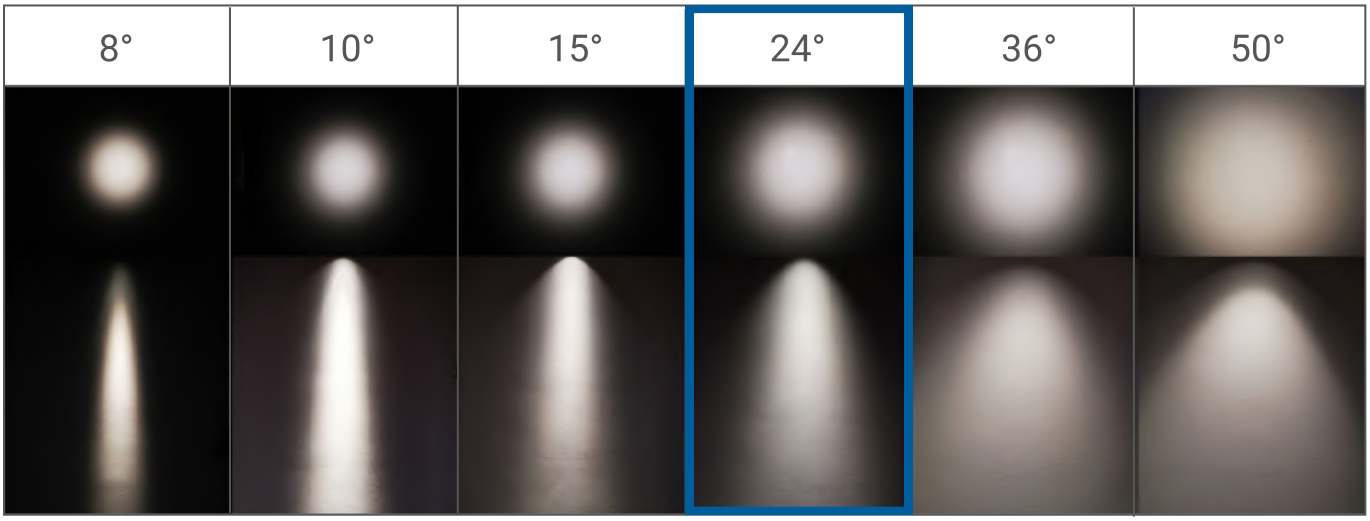

- 주문 제작 시 빔 각도 커스텀이 가능합니다

고연색성 CRI+90

CRI 값이 100에 가까울수록 자연광에 더 가깝고,

눈의 피로와 불편함을 줄이며 재료 고유의 색상을 더 생생하게 표현합니다.

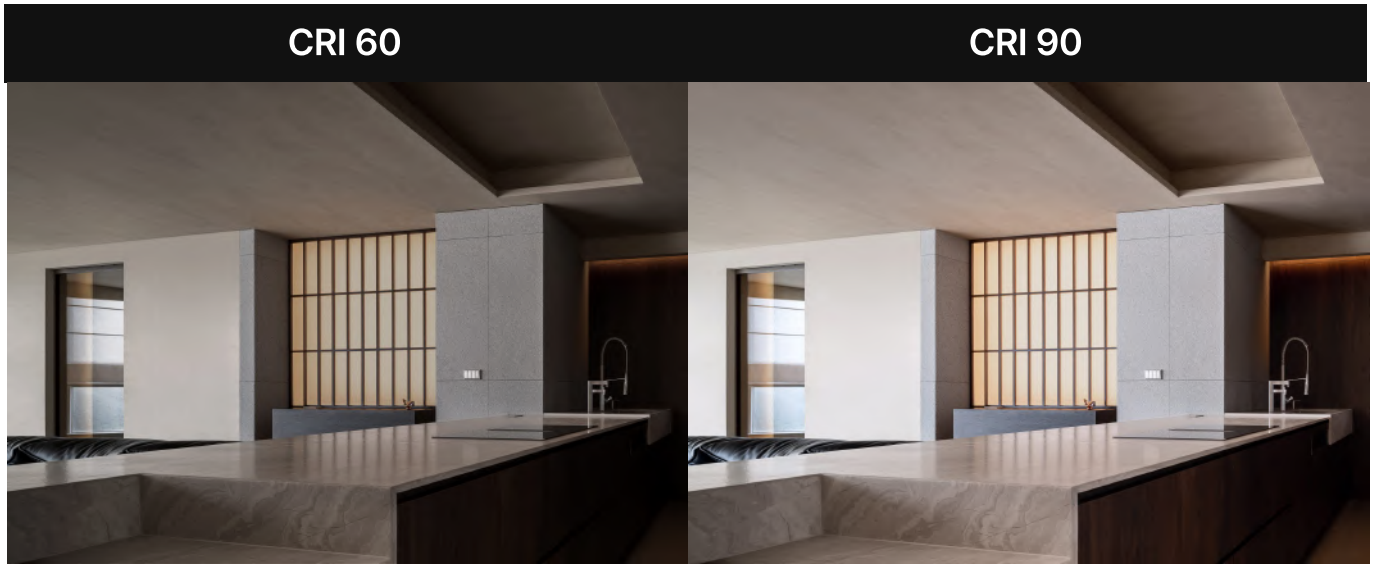

오스람 칩

OSRAM LED는 일관된 CCT, 광효율,

긴 수명을 제공합니다.

절연 안정기

입력 잡음 필터링

- X Capacitor + Choke Coil + Line Filter
- Varistor + HV Ceramic Capacitor

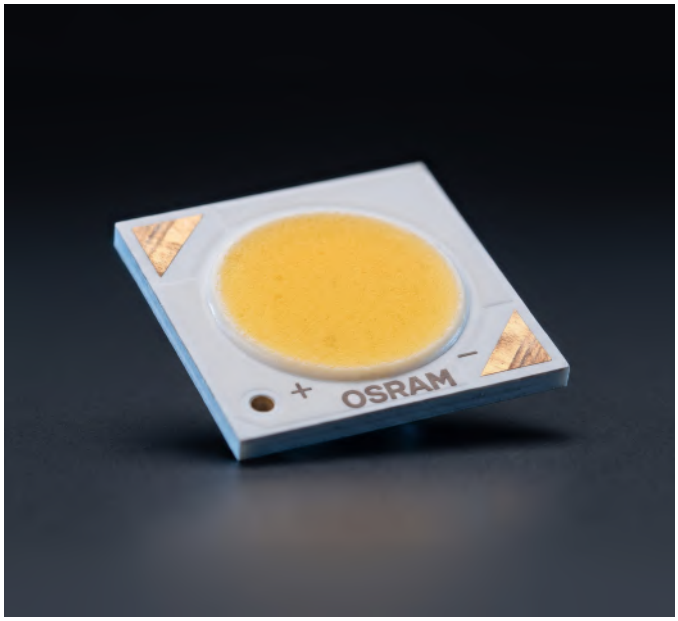

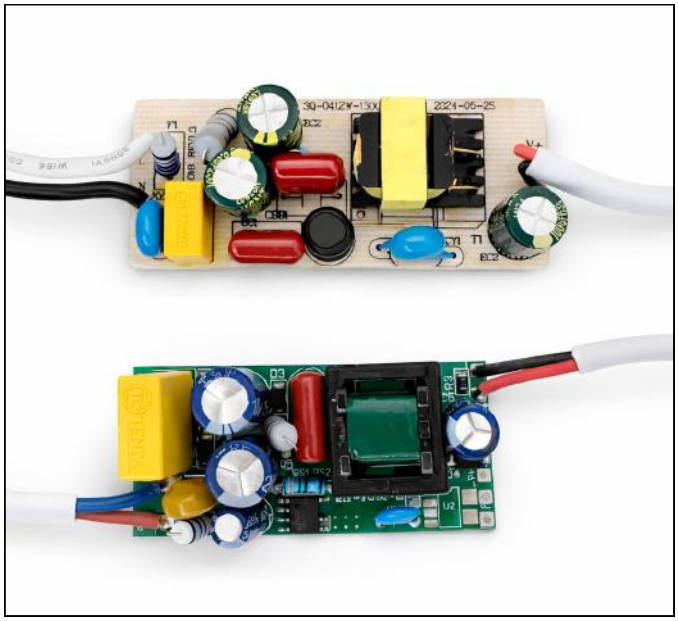

프리미엄 다운라이트 VS 일반 다운라이트

	Premium Downlight	Standard Downlight
색상 재현성 (CRI / Ra)	Ra 90 이상	Ra 80 이하
적색 재현성 (R9)	R9 75 이상	R9 50 이하
색상 일관성 (Duv)	순백색 (Duv −0.003 to 0)	약간 초록빛 (Duv +0.005 to +0.01)
촬영 적합성 (TLCI)	TLCI 90 이상	TLCI 70 이하 (색상 조절 필요)



K9-55 Chrome

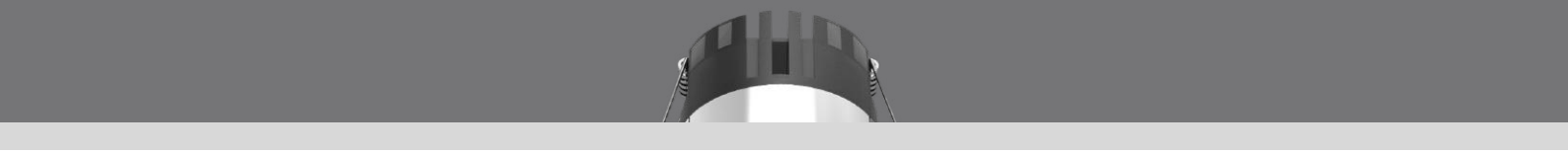



K9-55

CRI+90 Downlight 2 inch

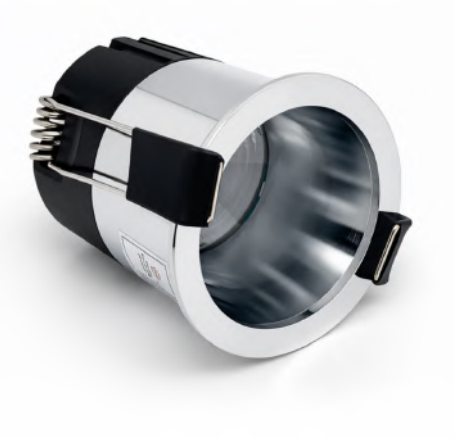

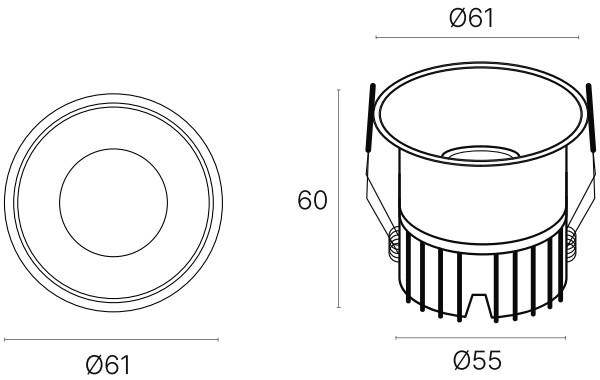

Information

24° | OSRAM | CRI+90 | White | Black | Nickel | Chrome | 3000K | 3500K | 4000K

Model	K9-55 Nickel
Watt	8W
Size	Ø61 x H60 (mm)
Hole Size	**Ø55mm**
LED	Osram Chip
Beam Angle	24°
Voltage	AC220V
CCT	3000K, 3500K, 4000K
CRI	+90
Lumen	70lm/W
Material	AL. Dle-Casting
Finish	White, Black, Sand Nickel, Chrome

*옵션: 디밍 (Triac) / 페이드인아웃

스케치업 파일 제공

24° 빔각도

중간 정도의 좁은 빔으로 빛을 특정 영역에 집중시킵니다.

예술 작품, 식탁 등 오브제를 비추는 경우에 이상적입니다.

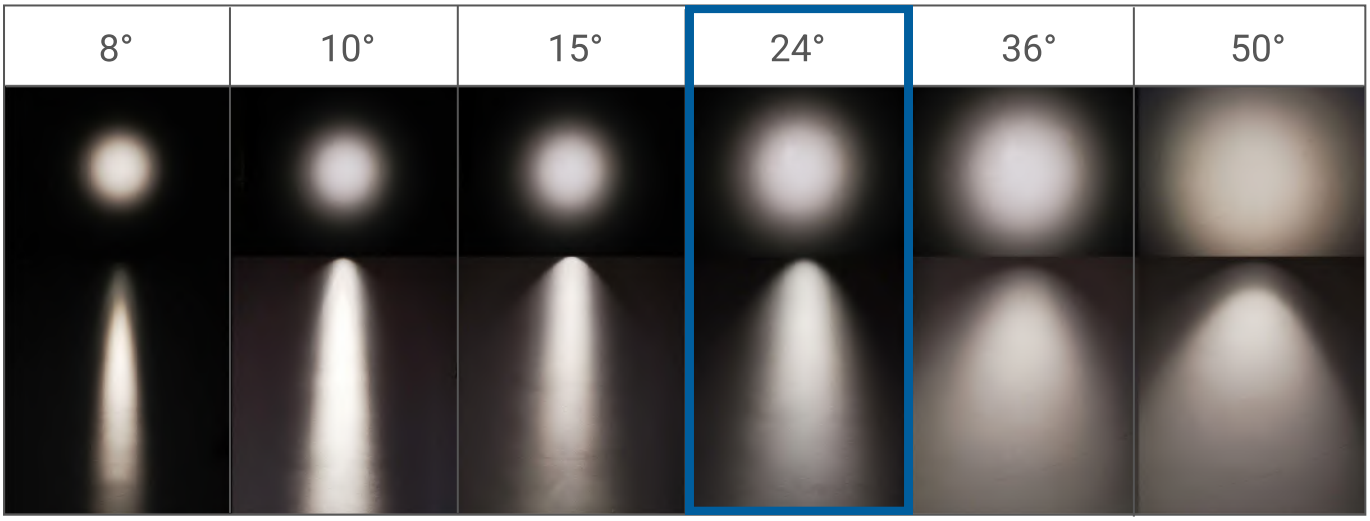

- 주문 제작 시 빔 각도 커스텀이 가능합니다

고연색성 CRI+90

CRI 값이 100에 가까울수록 자연광에 더 가깝고,

눈의 피로와 불편함을 줄이며 재료 고유의 색상을 더 생생하게 표현합니다.

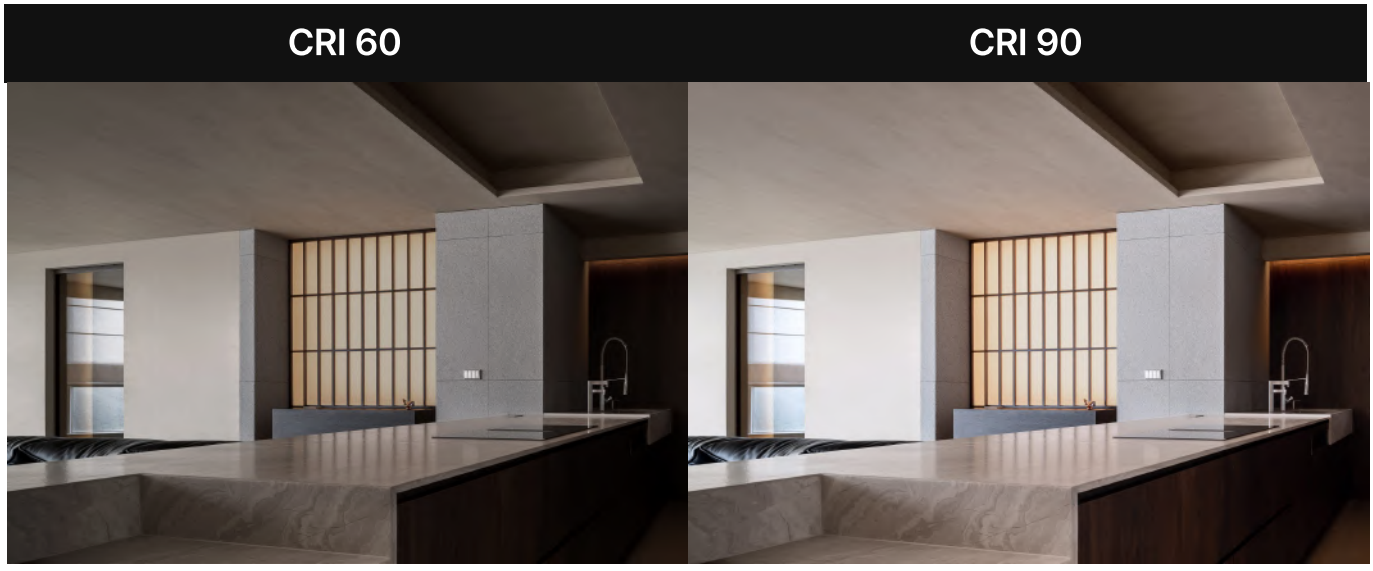

오스람 칩

OSRAM LED는 일관된 CCT, 광효율,

긴 수명을 제공합니다.

절연 안정기

입력 잡음 필터링

- X Capacitor + Choke Coil + Line Filter
- Varistor + HV Ceramic Capacitor

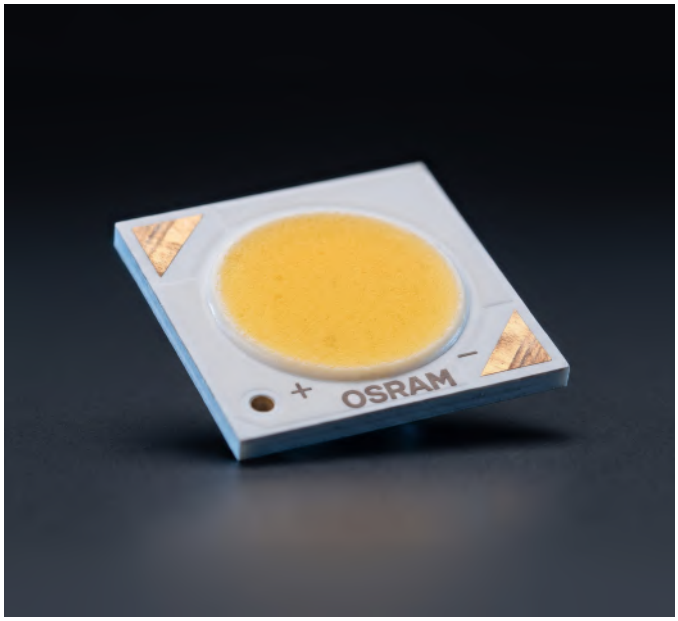

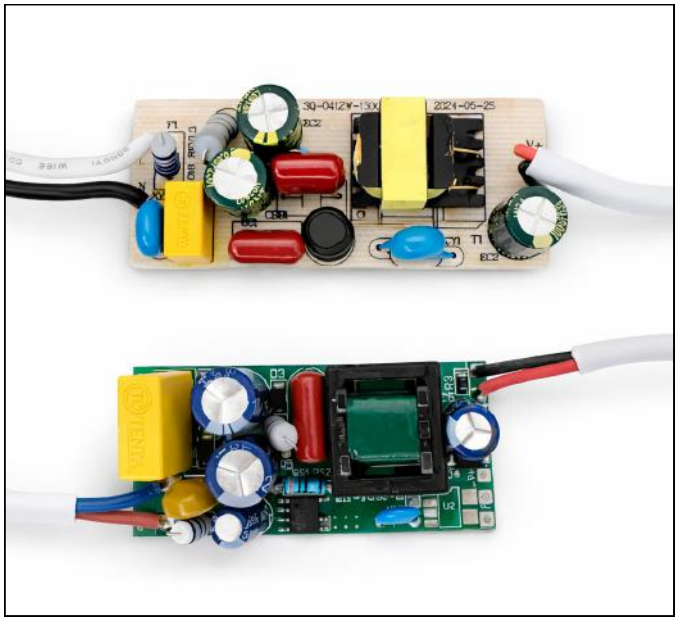

프리미엄 다운라이트 VS 일반 다운라이트

	Premium Downlight	Standard Downlight
색상 재현성 (CRI / Ra)	Ra 90 이상	Ra 80 이하
적색 재현성 (R9)	R9 75 이상	R9 50 이하
색상 일관성 (Duv)	순백색 (Duv −0.003 to 0)	약간 초록빛 (Duv +0.005 to +0.01)
촬영 적합성 (TLCI)	TLCI 90 이상	TLCI 70 이하 (색상 조절 필요)





Classic Downlight

클래식 다운라이트 - COB 타입



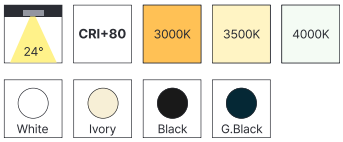

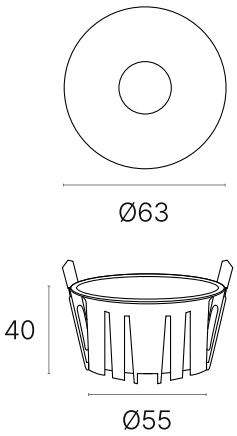

Model	K2-55 A타입
Watt	8W
Size	Ø63x H40 (mm)
Hole Size	**Ø55mm**
Beam Angle	24°
Voltage	AC 220V
CCT	3000K, 3500K, 4000K
CRI	+80
Lumen	65lm/W
Material	AL. DIe-Casting
Finish	White, Ivory, Black, Gun Black



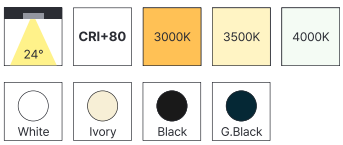

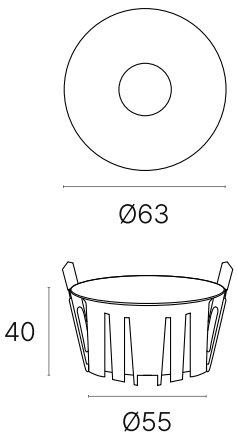

Model	K2-55 B타입
Watt	8W
Size	Ø63x H40 (mm)
Hole Size	**Ø55mm**
Beam Angle	24°
Voltage	AC 220V
CCT	3000K, 3500K, 4000K
CRI	+80
Lumen	65lm/W
Material	AL. DIe-Casting
Finish	White, Ivory, Black, Gun Black





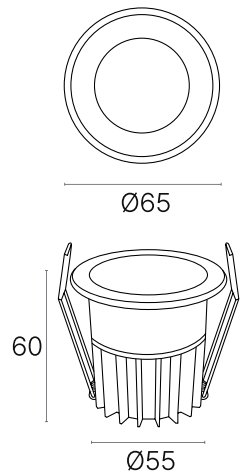

Model	K7-55 White
Watt	8W
Size	Ø65x H60 (mm)
Hole Size	**Ø55mm**
Beam Angle	24°
Voltage	AC 220V
CCT	3000K, 3500K, 4000K
CRI	+90
Lumen	70lm/W
Material	AL. Die-Casting
Finish	White





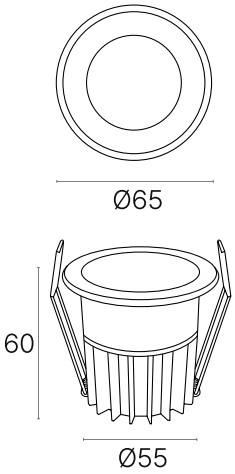

Model	K7-55 Black
Watt	8W
Size	Ø65x H60 (mm)
Hole Size	**Ø55mm**
Beam Angle	24°
Voltage	AC 220V
CCT	3000K, 3500K, 4000K
CRI	+90
Lumen	70lm/W
Material	AL. Die-Casting
Finish	Black





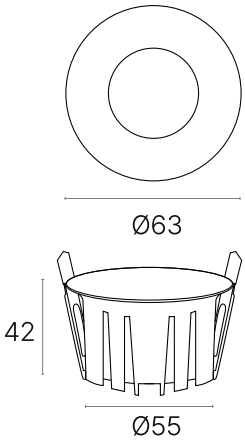

Model	K8-55
Watt	8W
Size	Ø63x H42 (mm)
Hole Size	**Ø55mm**
Beam Angle	24°
Voltage	AC 220V
CCT	3000K, 3500K, 4000K
CRI	+80
Lumen	65lm/W
Material	AL. Die-Casting
Finish	White Plaster

클래식 다운라이트 - 확산형



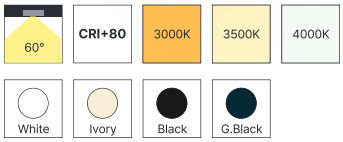

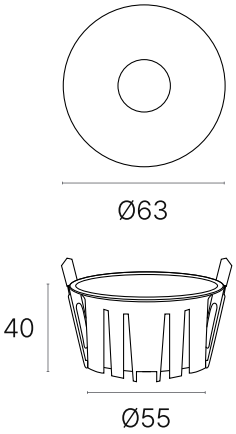

Model	K2-55 A타입
Watt	8W
Size	Ø63x H40 (mm)
Hole Size	**Ø55mm**
Beam Angle	60°
Voltage	AC 220V
CCT	3000K, 3500K, 4000K
CRI	+80
Lumen	65lm/W
Material	AL. Dle-Casting
Finish	White, Ivory, Black, Gun Black



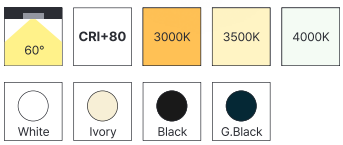

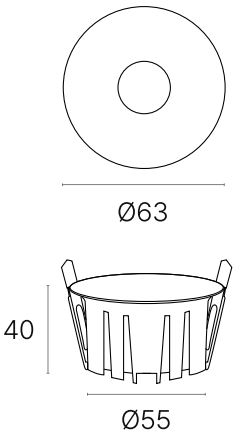

Model	K2-55 B타입
Watt	8W
Size	Ø63x H40 (mm)
Hole Size	**Ø55mm**
Beam Angle	60°
Voltage	AC 220V
CCT	3000K, 3500K, 4000K
CRI	+80
Lumen	65lm/W
Material	AL. Dle-Casting
Finish	White, Ivory, Black, Gun Black





*옵션: 디밍 (Triac) / 페이드인아웃

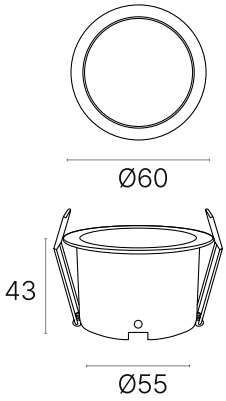

Model	UMP-55 방습 다운라이트
Watt	8W
Size	Ø60x H43 (mm)
Hole Size	**Ø55mm**
Beam Angle	60°
Voltage	AC 220V
CCT	3000K, 3500K, 4000K
CRI	+80
Lumen	65lm/W
Material	AL. Die-Casting
Finish	White





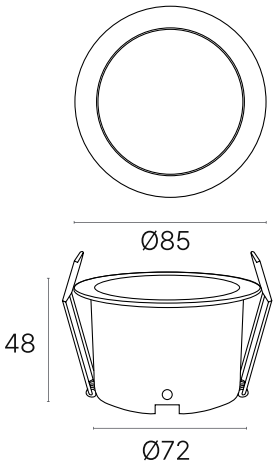

Model	UMP-75 방습 다운라이트
Watt	12W
Size	Ø85 x H48 (mm)
Hole Size	**72mm**
Beam Angle	60°
Voltage	AC 220V
CCT	3000K, 3500K, 4000K
CRI	+80
Lumen	70lm/W
Material	AL. Die-Casting
Finish	White





Hidden Multi Square

히든 멀티매입등 12구

3000K, 4000K / 12W



올블랙



블랙&화이트



올화이트



샌드 니켈

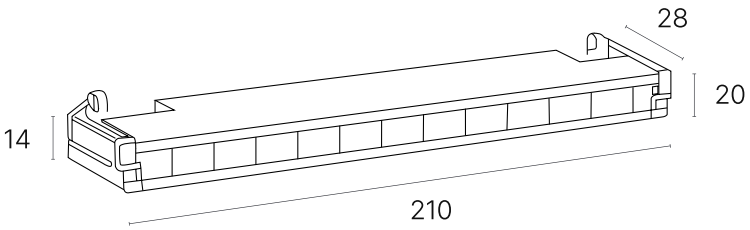

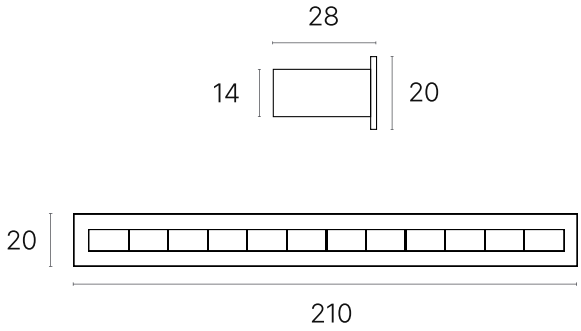

Information



Model	Hidden Multi Square
Color	All Black, Black & White, All White, Sand Nickel
Watt	12W
Size	210×20×28 (mm)
Hole Size	**204×14 (mm)**
Beam Angle	24°
Input Voltage	DC 24V~42V
CCT	3000K, 4000K
CRI	80
Lumen	80lm/W
Material	AL. Die-Casting

스케치업 파일 제공

20mm 얇은 두께

얇은 두께로 5mm, 15mm 마그네틱처럼 얇은 레일과
함께 시공되었을 때 일체감을 줍니다.

전용 슬림 안정기

본체의 두께와 동일한 크기로 맞춘 전용 안정기로
시공 시 곤란하지 않도록 준비되었습니다





전용 타공판

전용 타공판을 사용하면 더 쉽고 빠르게 시공할 수 있습니다

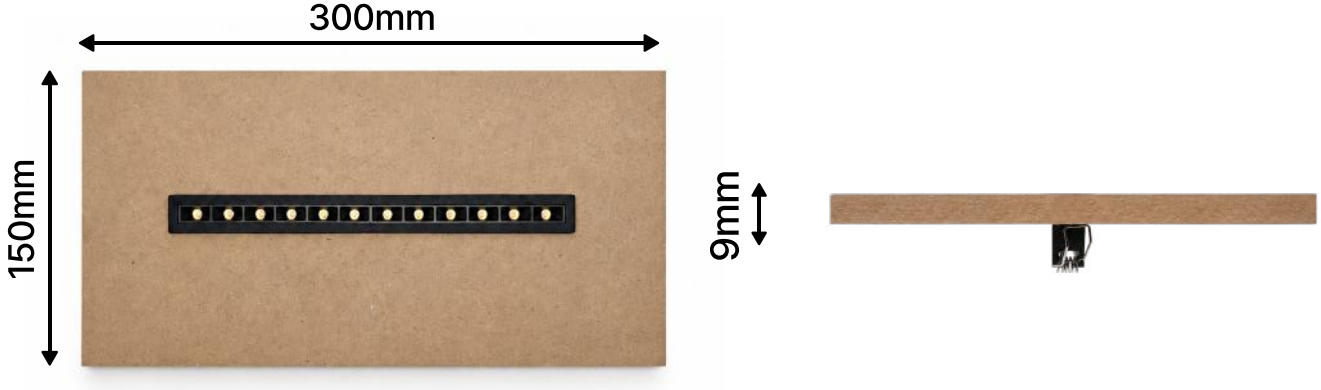

히든 멀티매입등 18구

3000K, 4000K / 18W



올블랙



블랙&화이트



올화이트



샌드 니켈

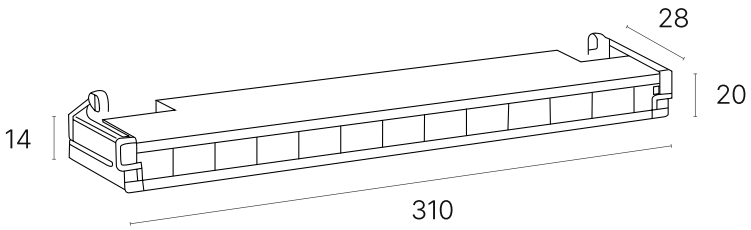

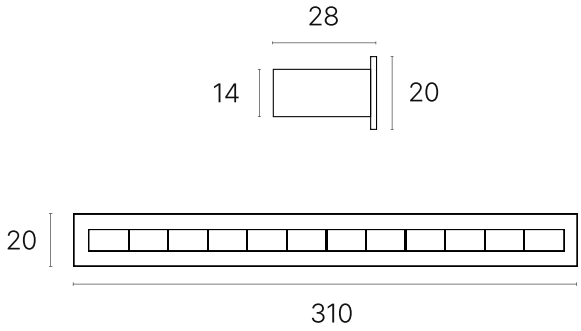

Information



Model	Hidden Multi Square
Color	All Black, Black & White, All White, Sand Nickel
Watt	18W
Size	310×20×28 (mm)
Hole Size	**305×14 (mm)**
Beam Angle	24°
Input Voltage	DC 24V~42V
CCT	3000K, 4000K
CRI	80
Lumen	80lm/W
Material	AL. Die-Casting

스케치업 파일 제공

20mm 얇은 두께

얇은 두께로 5mm, 15mm 마그네틱처럼 얇은 레일과 함께 시공되었을 때 일체감을 줍니다.

전용 슬림 안정기

본체의 두께와 동일한 크기로 맞춘 전용 안정기로 시공 시 곤란하지 않도록 준비되었습니다





전용 타공판

전용 타공판을 사용하면 더 쉽고 빠르게 시공할 수 있습니다

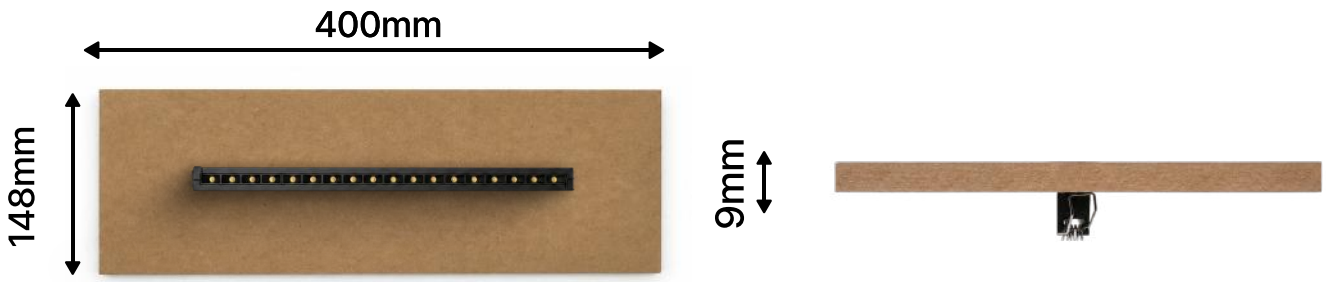



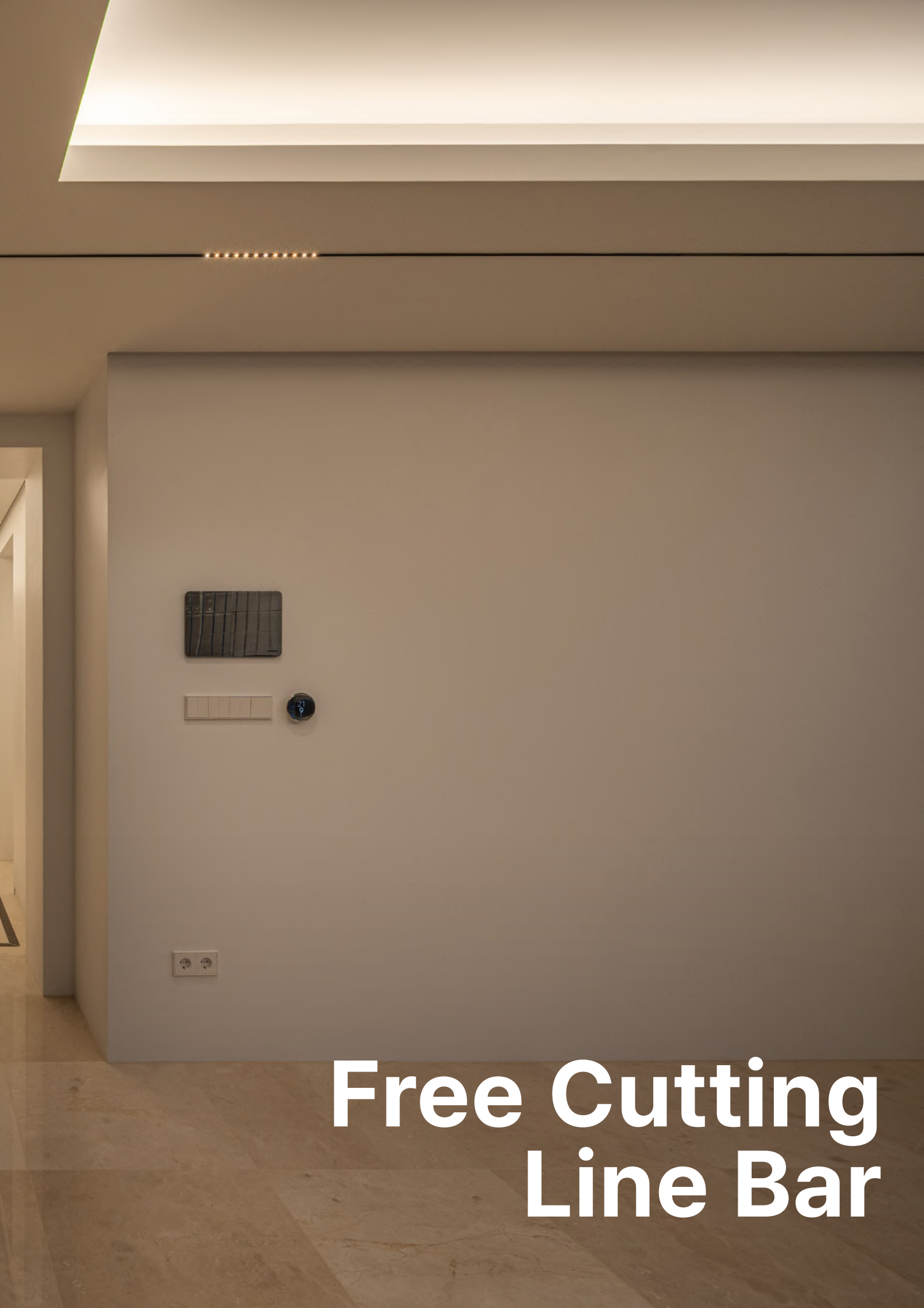

Free Cutting Line Bar

5mm 프리커팅 라인바



FREE CUTTING COB LINE BAR

수입원 : KANT LIGHTING

제　　품 : Free Cutting COB Line Bar
연 색 성 : CRI+90　　색　　상 : 3000K
전　　압 : 24V　　L　E　D : 320D/1M
길　　이 : 10M　　방수 등급 : IP 20
소비전력 : 8W/M　　두께/높이 : 5mm/2mm

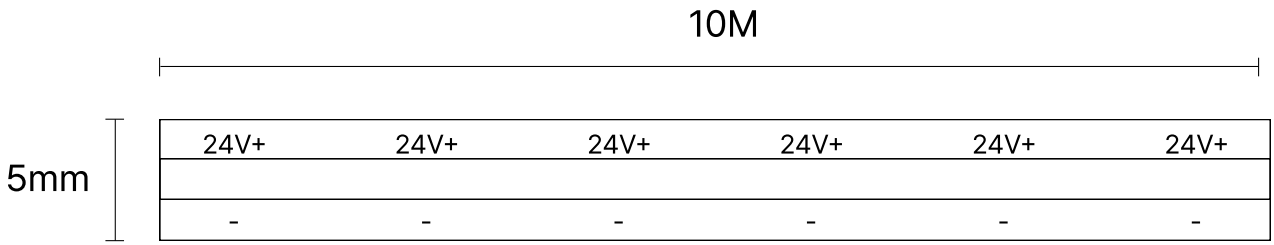

Information

FREE　IP20　CRI+90　3000K　4000K　6000K

Model	5mm Free Cutting Line Bar
Length	10M
Watt	8W/M
Input Voltage	DC 24V
LED	320D/1M
Width / Height	5mm / 2mm
CRI	+90
CCT	3000K, 4000K, 6000K
IP	IP20

프리커팅 라인바

고정된 절단 지점이나 표시된 간격이 없습니다.

원하는 만큼 자유롭게 잘라 어떤 공간에도 정밀하게 맞출 수 있습니다.



배광 곡선

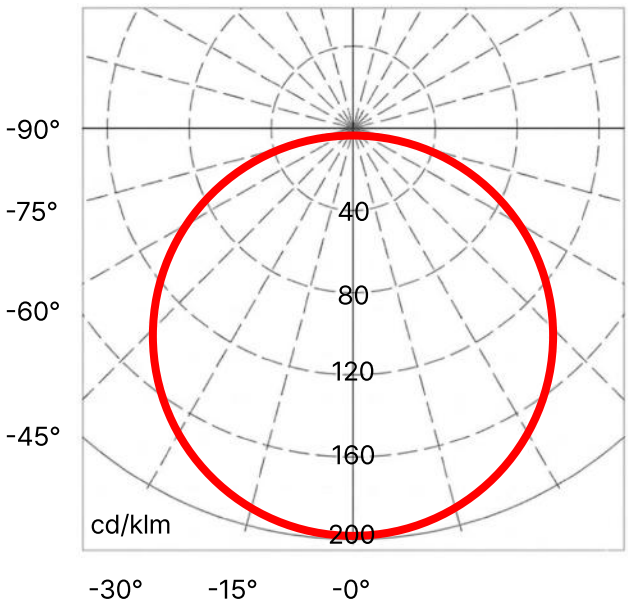

조명 분포도

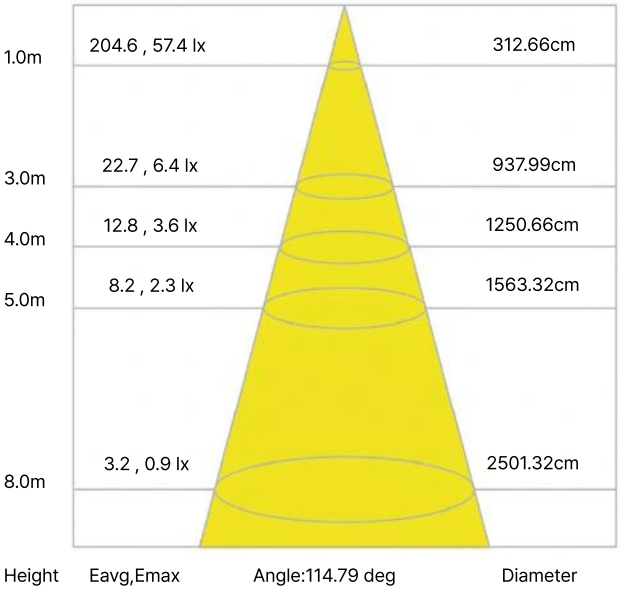

8mm 프리커팅 라인바



FREE CUTTING COB LINE BAR

수입원 : KANT LIGHTING

제　　품 : Free Cutting COB Line Bar
연 색 성 : CRI+90　　색　　상 : CCT
전　　압 : 24V　　L　E　D : 400D/1M
길　　이 : 10M　　방수 등급 : IP 20
소비전력 : 12W/M　　두께/높이 : 8mm/2mm

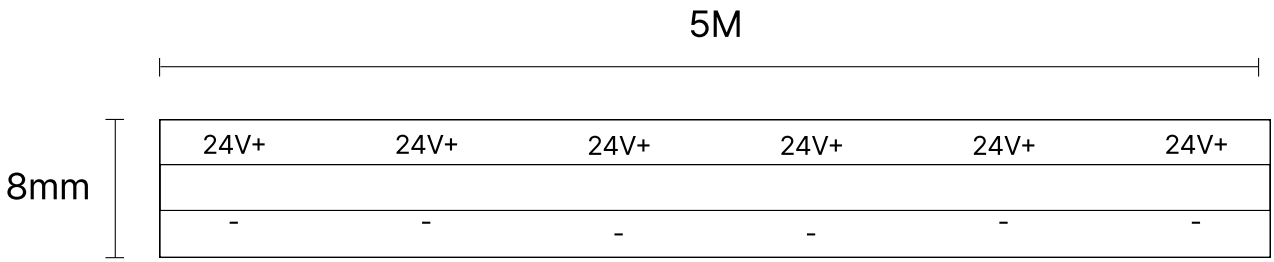

Information

FREE | IP20 | CRI+90 | 3000K | 3500K | 4000K | 6000K

Model	8mm Free Cutting Line Bar
Length	10M
Watt	12W/M
Input Voltage	DC 24V
LED	400D/1M
Width / Height	8mm / 2mm
CRI	+90
CCT	3000K, 3500K, 4000K, 6000K
IP	IP20

프리커팅 라인바

고정된 절단 지점이나 표시된 간격이 없습니다.

원하는 만큼 자유롭게 잘라 어떤 공간에도 정밀하게 맞출 수 있습니다.



배광 곡선

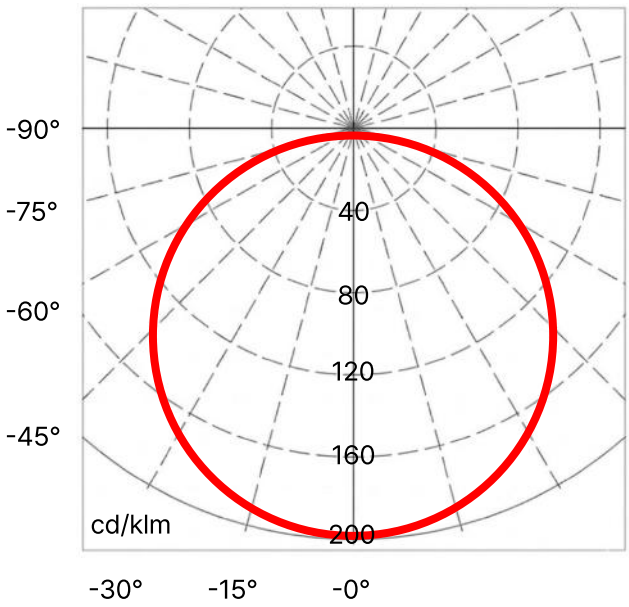

조명 분포도

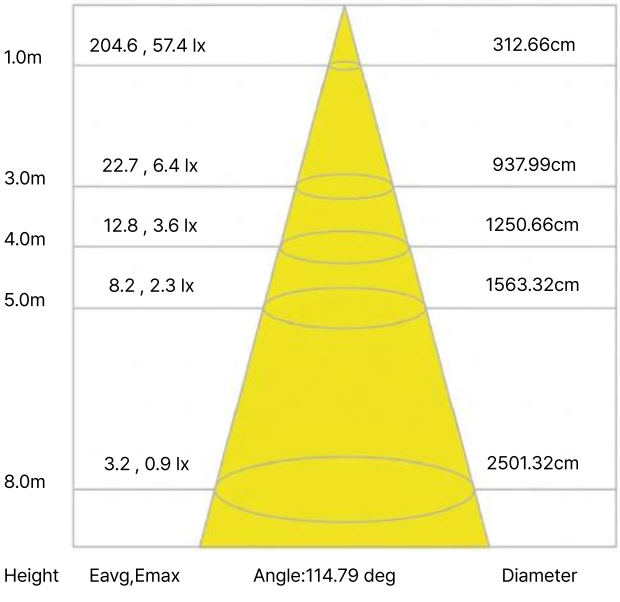

하이루멘
8mm 프리커팅 라인바



FREE CUTTING COB LINE BAR

수입원 : KANT LIGHTING

제　　품 : Free Cutting COB Line Bar
연 색 성 : CRI+90　　색　　상 : CCT
전　　압 : 24V　　L　E　D : 528D/1M
길　　이 : 5M　　방수 등급 : IP 20
소비전력 : 13W/M　　두께/높이 : 8mm/2mm

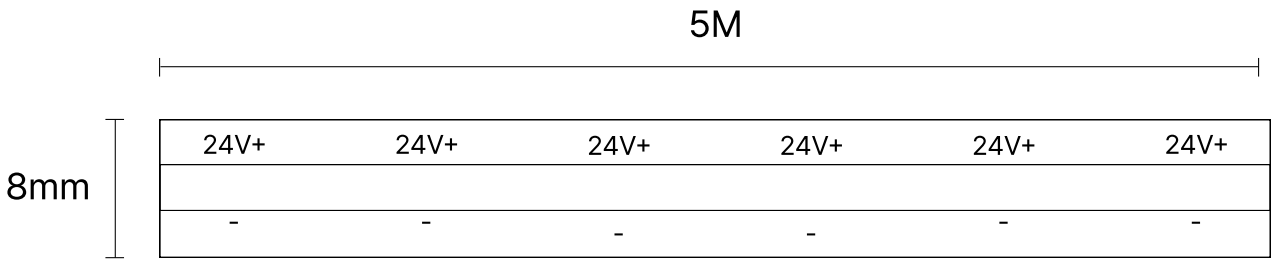

Information

High Lumen　FREE　IP20　CRI+90　3000K　4000K

Model	High Lumen 8mm Free Cutting Line Bar
Length	5M
Watt	13W/M
Input Voltage	DC 24V
LED	528D/1M
Width / Height	8mm / 2mm
CRI	+90
CCT	3000K, 4000K
IP	IP20

하이루멘 라인바

표준 라인 바보다 훨씬 높은 루멘을 미터당 제공하여 더 넓은 공간과 높은 천장을 쉽게 밝힙니다.

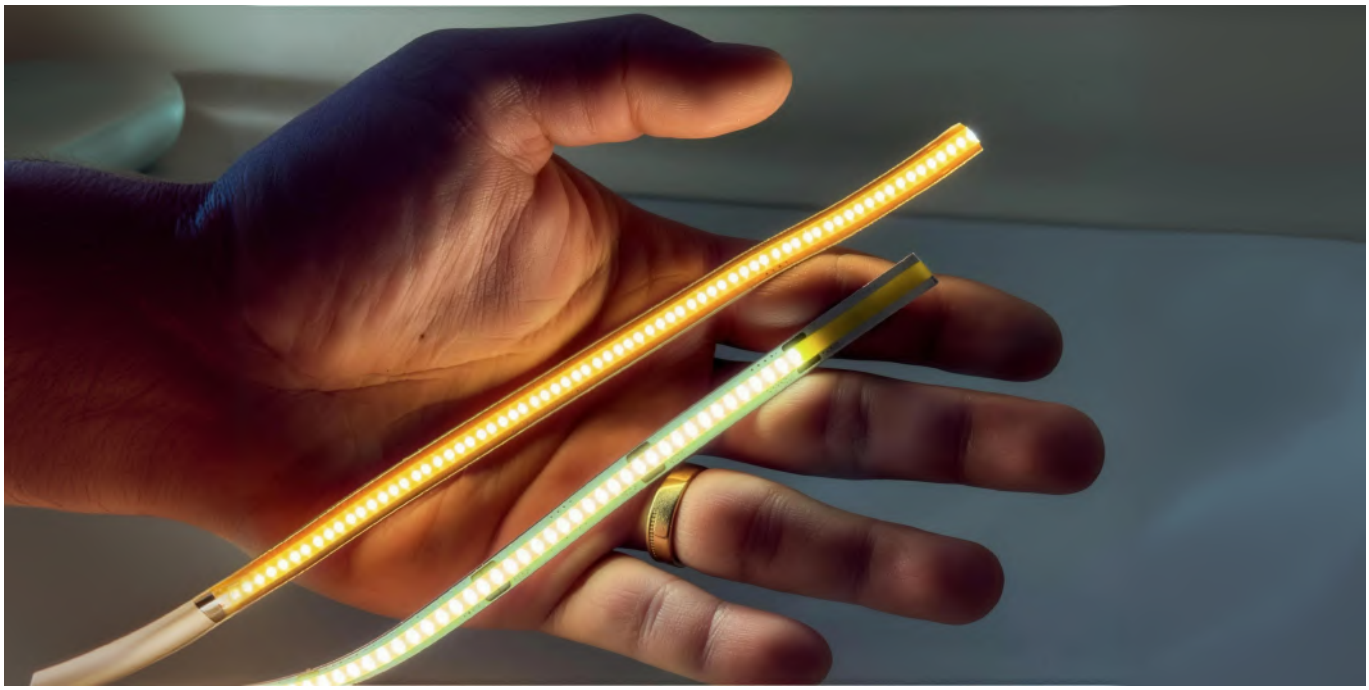

배광 곡선

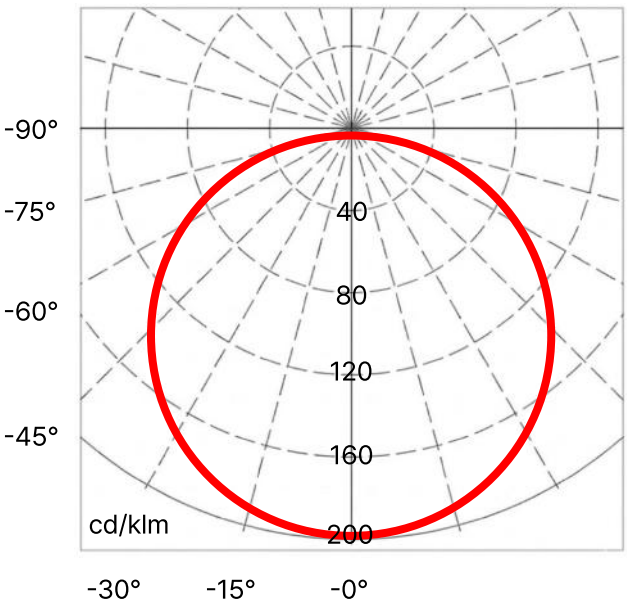

조명 분포도

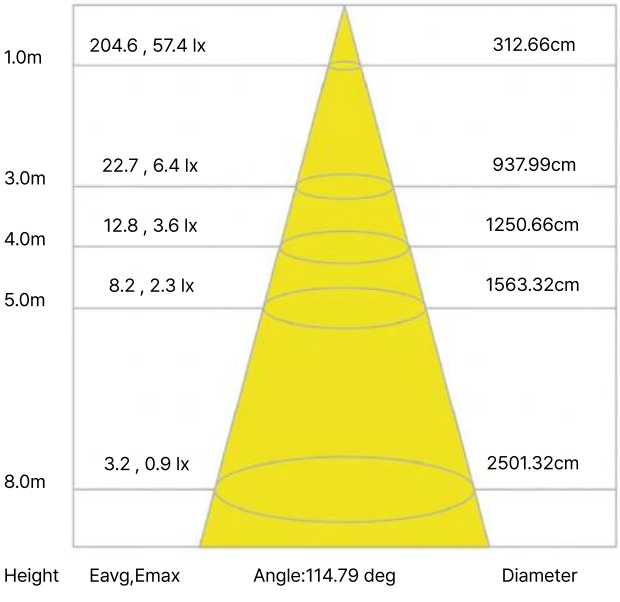





CCT & Color Line Bar

CCT COB 라인바



CCT COB LINE BAR

수입원 : KANT LIGHTING

제　　품 : CCT COB Line Bar
연 색 성 : CRI+90　　색　　상 : CCT
전　　압 : 24V　　L　E　D : 608D/1M
길　　이 : 10M　　방수 등급 : IP 20
소비전력 : 14W/M　　두께/높이 : 10mm/3mm

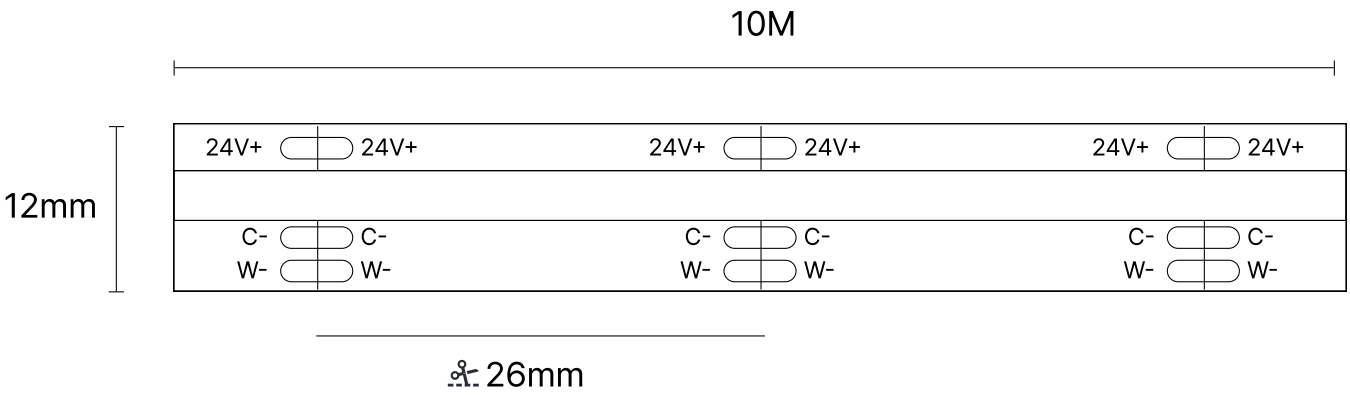

Information

IP20　CRI+90　3000K ↕ 6500K

Model	CCT COB Line Bar
Length	10M
Watt	14W/M
Input Voltage	DC 24V
LED	608D/1M
Width / Height	10mm / 3mm
Cutting	26mm
CRI	+90
CCT	2700K ↔ 6500K
IP	IP20

색변환 / 디밍

2700K에서 6500K까지 전체 색온도 범위를 조절하여 따뜻한 전구색부터 선명한 주광색까지 설정하세요.

밝기는 원하는 수준으로 조절할 수 있어, 하나의 조명이 공간, 시간, 분위기에 맞게 적응합니다.



배광 곡선

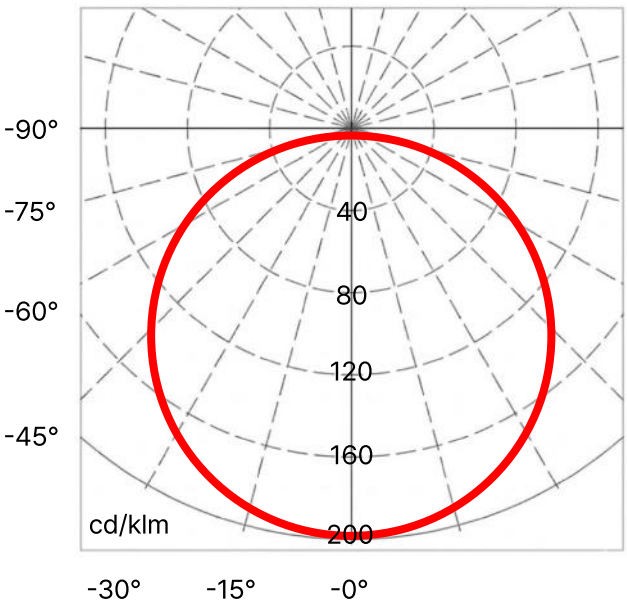

조명 분포도

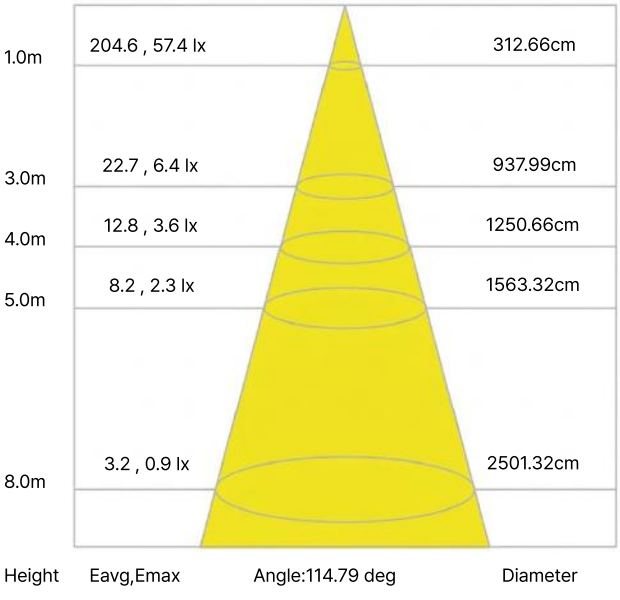

RGBCW COB 라인바



RGBCW COB LINE BAR

수입원 : KANT LIGHTING

제　　품 : RGBCW COB line bar
연 색 성 : CRI+90　　색　　상 : RGBCW
전　　압 : 24V　　L　E　D : 840D/1M
길　　이 : 10M　　방수 등급 : IP 20
소비전력 : 18W/M　　두께/높이 : 12mm/3mm



Information

IP20 CRI+90 RGBCW

Model	RGBCW COB Line Bar
Length	10M
Watt	18W/M
Input Voltage	DC 24V
LED	840D/1M
Width / Height	12mm / 3mm
Cutting	43mm
CRI	+90
CCT	RGBCW
IP	IP20

RGBCW 색상 조절

RGBCW를 기반으로 1,600만 가지 이상의 색상 조합을 제공합니다.

하나의 조명으로 다양한 공간에 알맞은 빛을 만들 수 있습니다.



배광 곡선

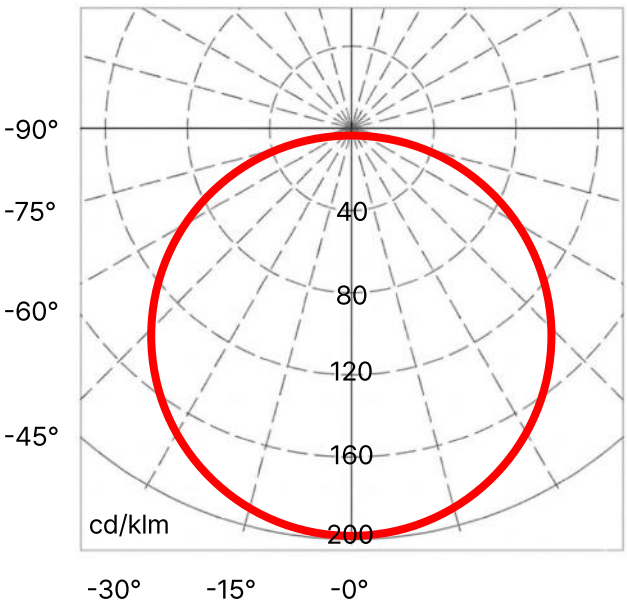

조명 분포도

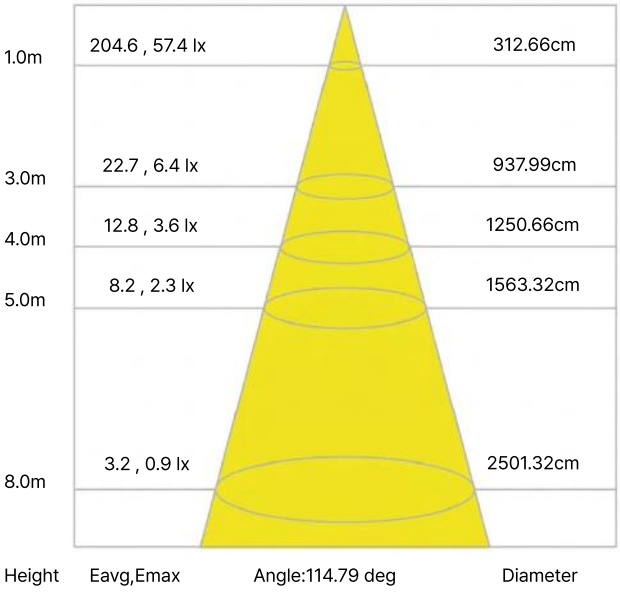

Certaflux CCT 라인바



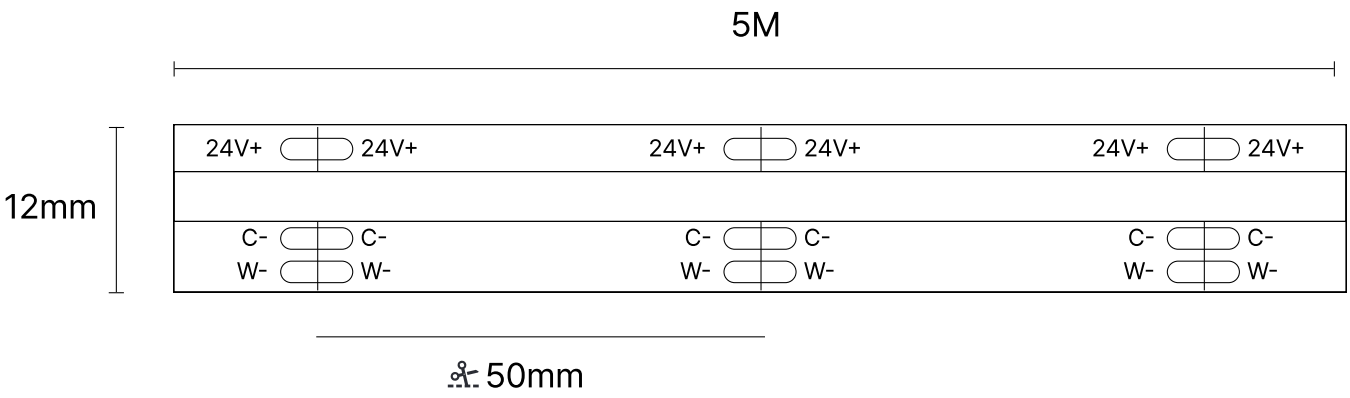

Information

IP20 | CRI+90 | 3000K ↕ 6500K

Model	Certaflux CCT Line Bar
Length	5M
Watt	20W/M
Input Voltage	DC 24V
Maximum Brightness	2000lm/m
Width / Height	12mm / 3mm
Cutting	50mm
CRI	+90
CCT	2700K ↔ 6500K

색변환 / 디밍

2700K에서 6500K까지 전체 색온도 범위를 조절하여 따뜻한 전구색부터 선명한 주광색까지 설정하세요.

밝기는 원하는 수준으로 조절할 수 있어, 하나의 조명이 공간, 시간, 분위기에 맞게 적응합니다.

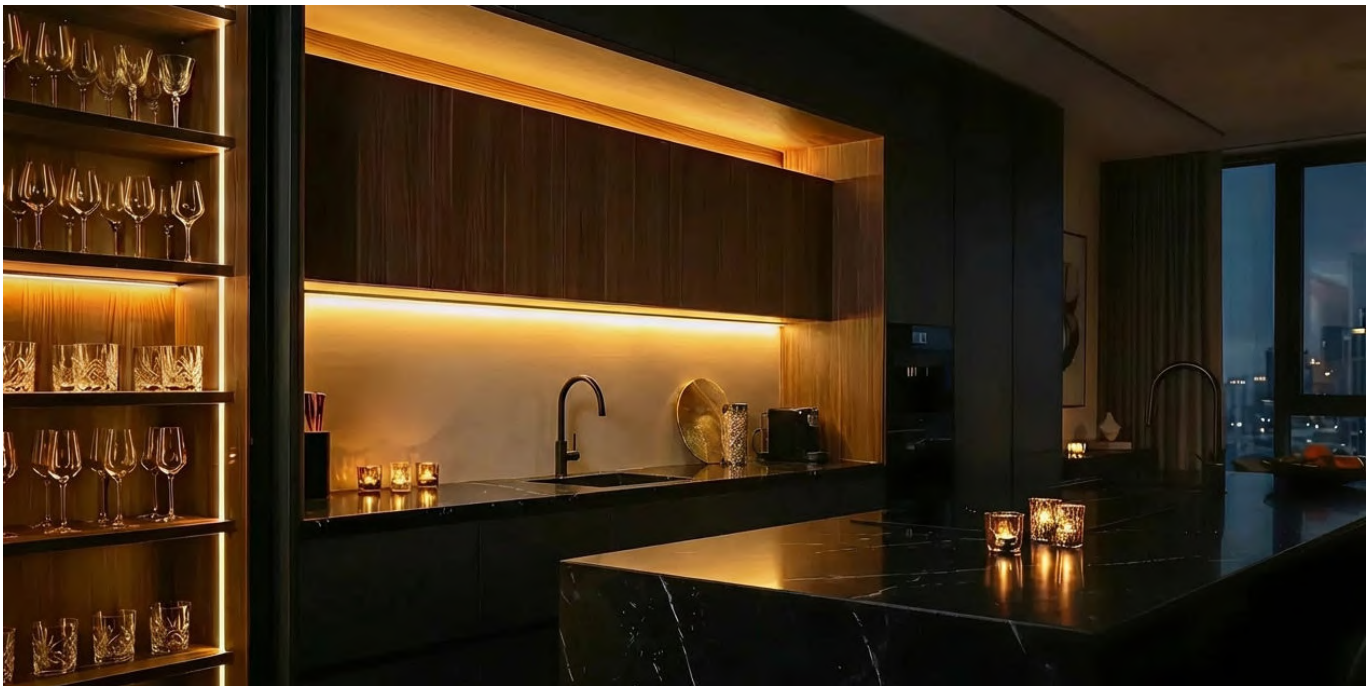

배광 곡선

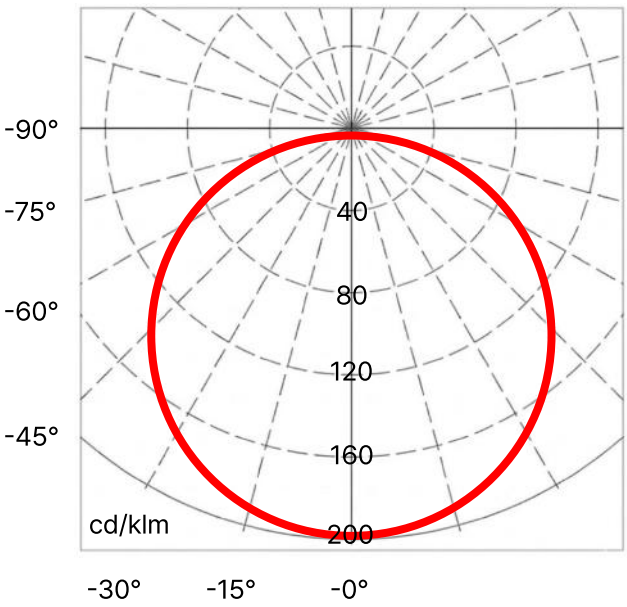

조명 분포도

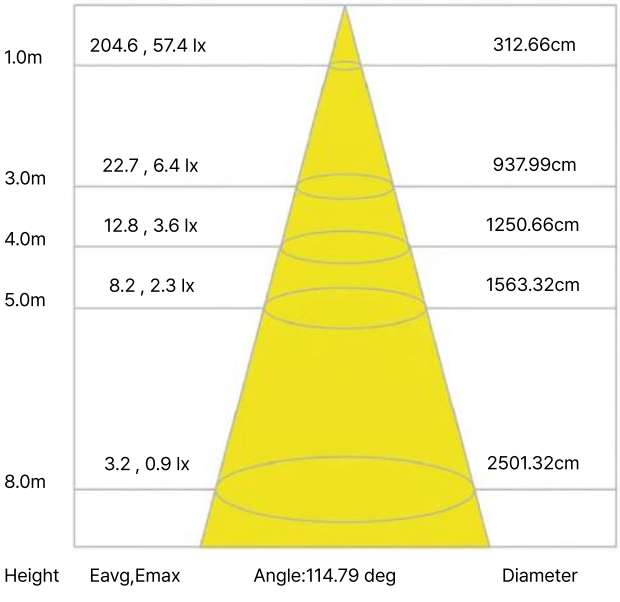

Certaflux RGBCW 라인바



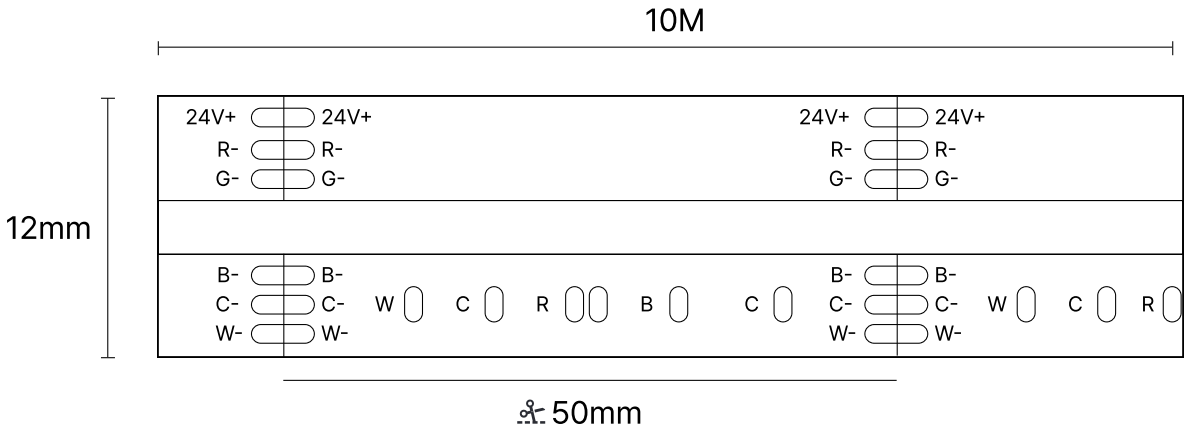

Information

IP20 CRI+90 RGBCW

Model	Certaflux RGBCW Line Bar
Length	5M
Watt	11W/M
Input Voltage	DC 24V
Maximum Brightness	1000lm/m
Width / Height	12mm / 3mm
Cutting	43mm
CRI	+90
CCT	RGBCW

RGBCW 색상 조절

RGBCW를 기반으로 1,600만 가지 이상의 색상 조합을 제공합니다.

하나의 조명으로 다양한 공간에 알맞은 빛을 만들 수 있습니다.



배광 곡선

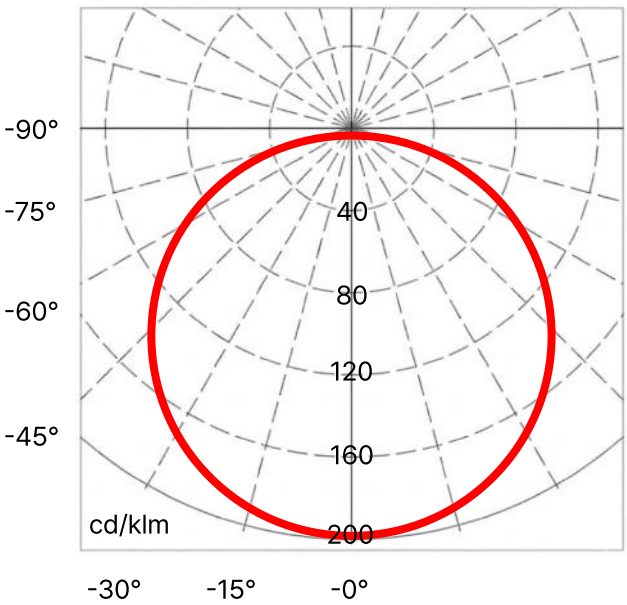

조명 분포도

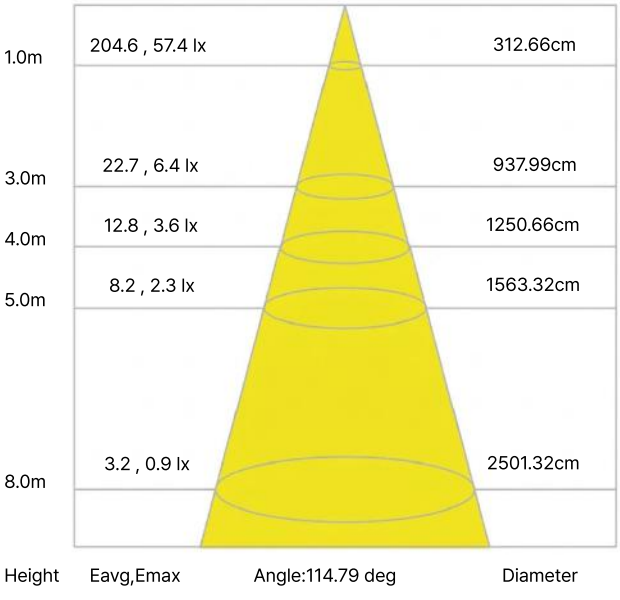



Silicon Line Bar



4×8 실리콘 라인바



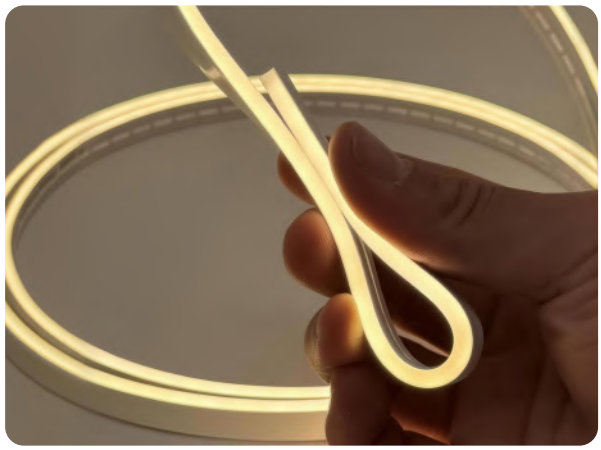

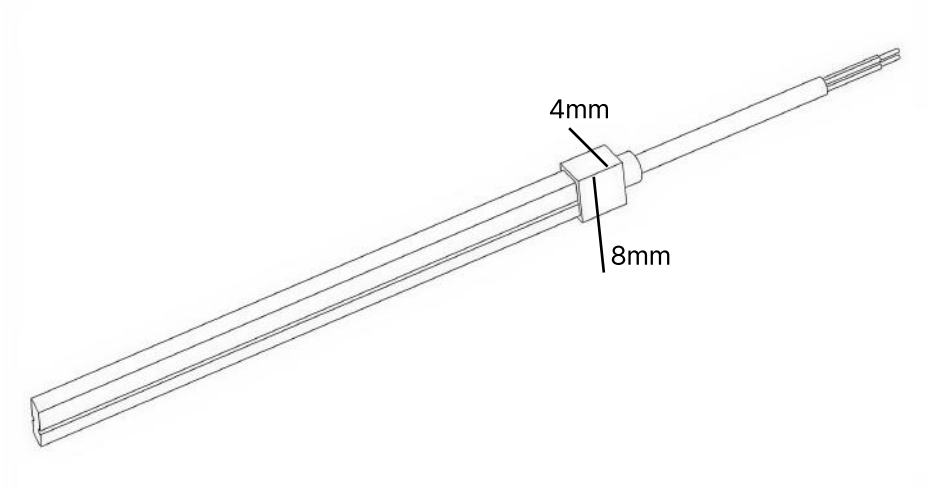

Information

FREE | IP65 | CRI+90 | 3000K | 4000K

Model	4×8 Silicone Line Bar
Length	3M
Watt	9.6W/M
Input Voltage	DC 12V
LED	120D/1M
Width / Height	4mm / 8mm
CRI	+90
CCT	3000K, 4000K
IP	IP65

프리커팅 라인바

고정된 절단 지점이나 표시된 간격이 없습니다.

원하는 만큼 자유롭게 잘라 어떤 공간에도 정밀하게 맞출 수 있습니다.

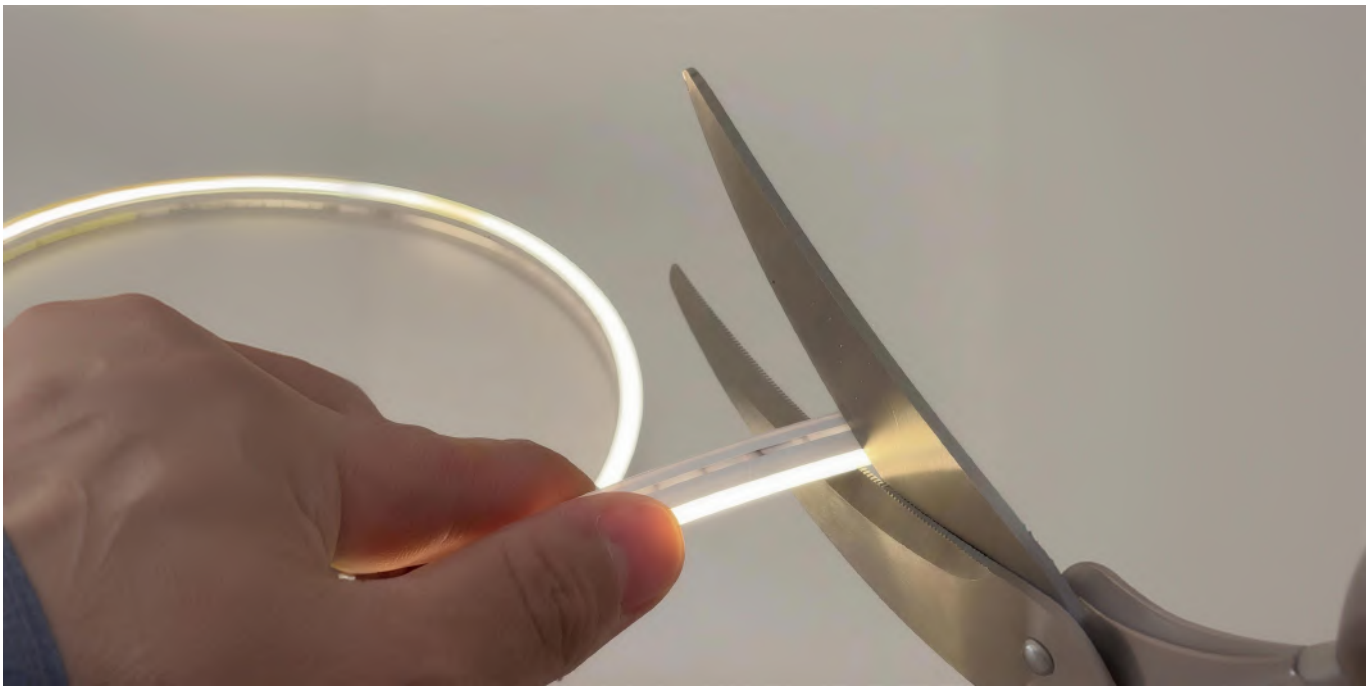

배광 곡선

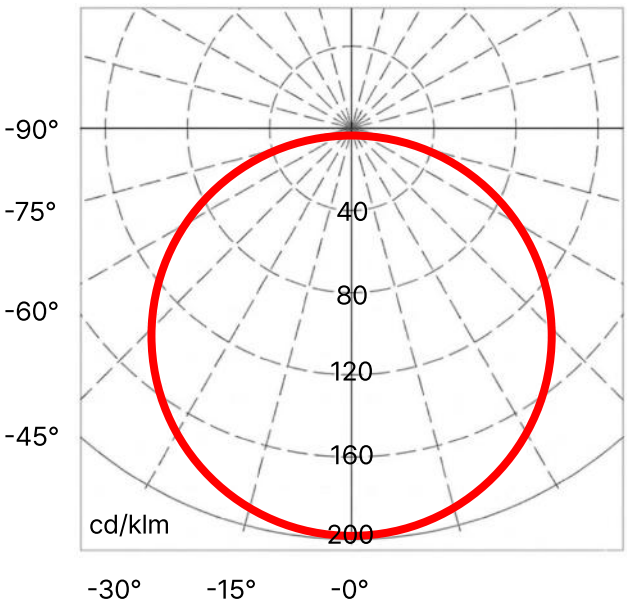

조명 분포도

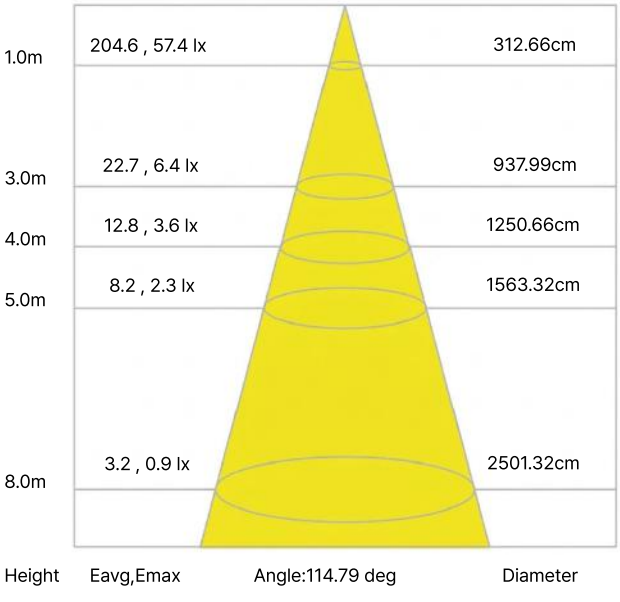

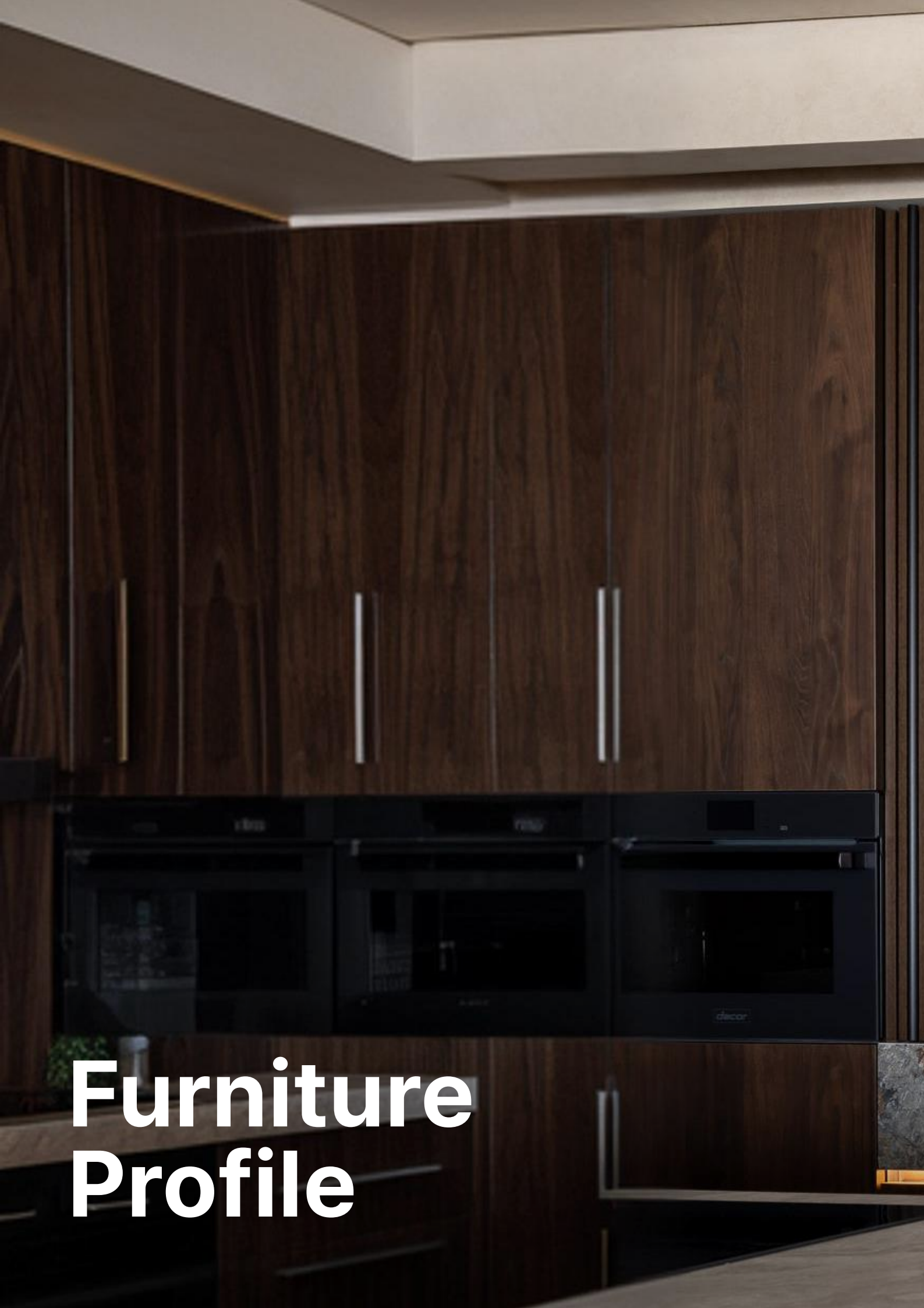

Furniture Profile



1409 프로파일



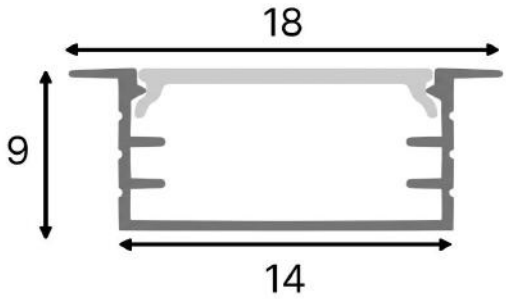

Information



Model	1409 K-SERIES
Length	2.4m
Size	W18 x H9 (mm)
Hole Size	**15 × 9 (mm)**
Finish	White, Grey, Black, Chrome
Works with	Free cuttitng line bar 8mm, CCT line bar 13mm
Meterial	AL. Die-Casting

호환 라인바

8mm 프리커팅 라인바



13mm CCT 라인바

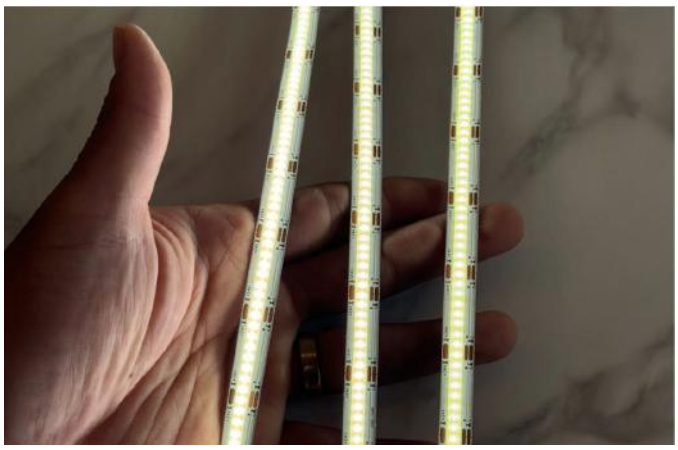

1409 슬림 프로파일

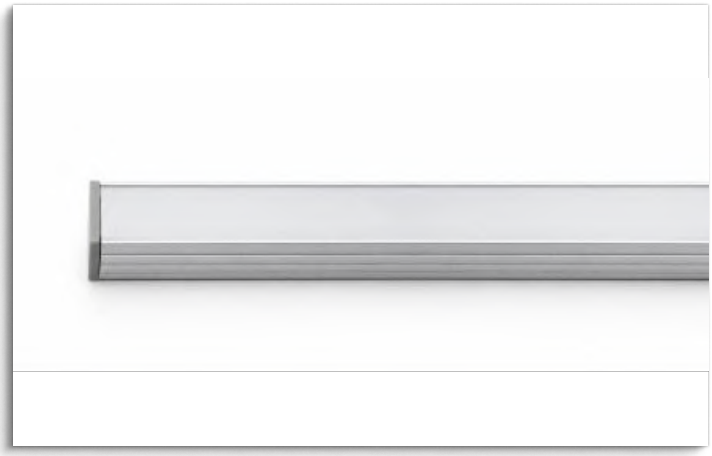

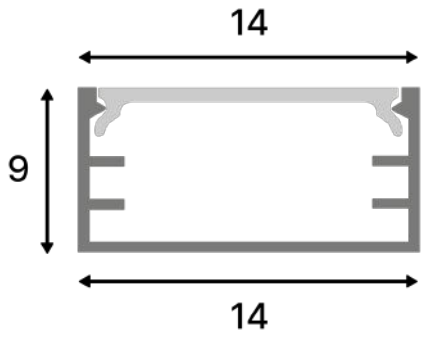

Information

Chrome

Model	1409 Slim
Length	2.4m
Size	W14 x H9 (mm)
Hole Size	**15 × 9 (mm)**
Finish	Chrome
Works with	Free cuttitng line bar 8mm, CCT line bar 13mm
Meterial	AL. Die-Casting

호환 라인바

8mm 프리커팅 라인바



13mm CCT 라인바

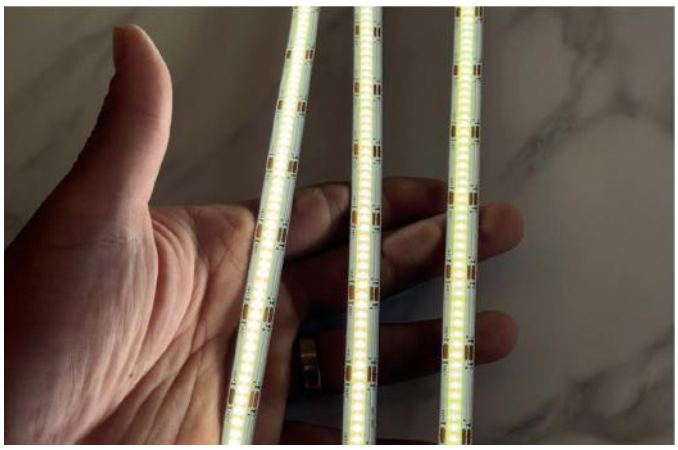

8×8 날개형 프로파일



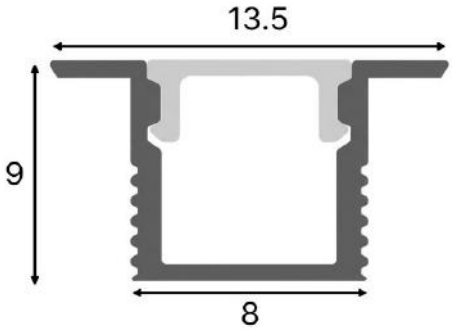

Information

Black Chrome

Model	8×8 Flanged Profile
Length	2.4m
Size	W13.5 x H9 (mm)
Hole Size	**8 × 8 (mm)**
Finish	Black, Chrome
Works with	Free cuttitng line bar 5mm
Meterial	AL. Die-Casting

호환 라인바

8mm 프리커팅 라인바

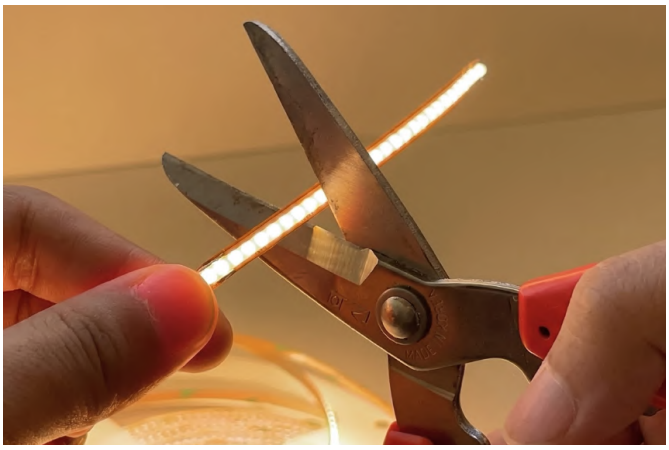

4×8 실리콘 하우징

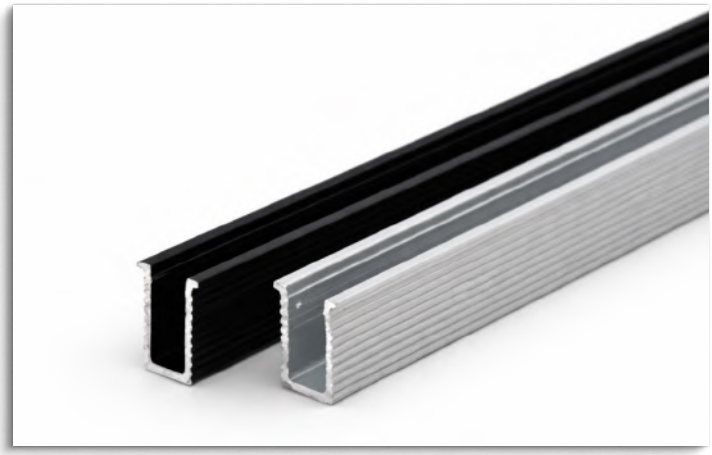

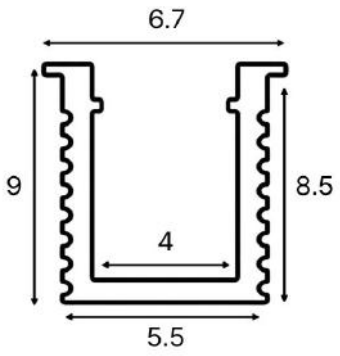

Information

Black Silver

Model	4×8 Silicon Housing
Length	2.4m
Size	W6.7 x H9 (mm)
Hole Size	**5.5 × 8.5 (mm)**
Finish	Black, Silver
Works with	4×8 Silicon Line Bar
Meterial	AL. Die-Casting

호환 라인바

4×8 실리콘 라인바

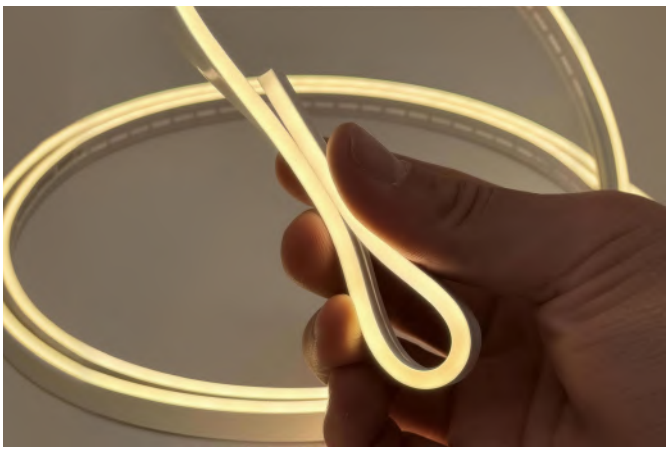

4×8 선반 프로파일

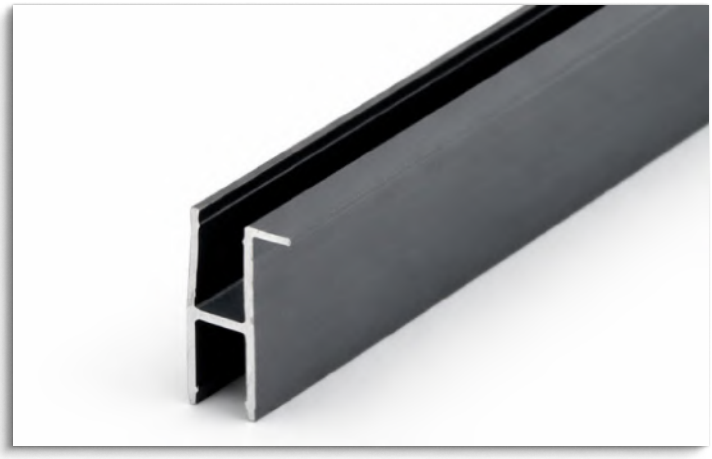

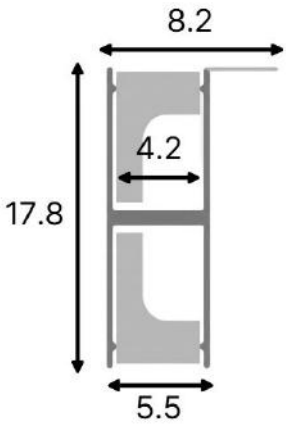

Information

Nickel

Model	4×8 Shelf Profile
Length	2.4m
Size	W8.2 x H17.8 (mm)
Hole Size	**5.5 × 16.5 (mm)**
Finish	Nickel
Works with	4×8 Silicon Line Bar 2ea (above and below)
Meterial	AL. Die-Casting

호환 라인바

4×8 실리콘 라인바 (위아래 2개)

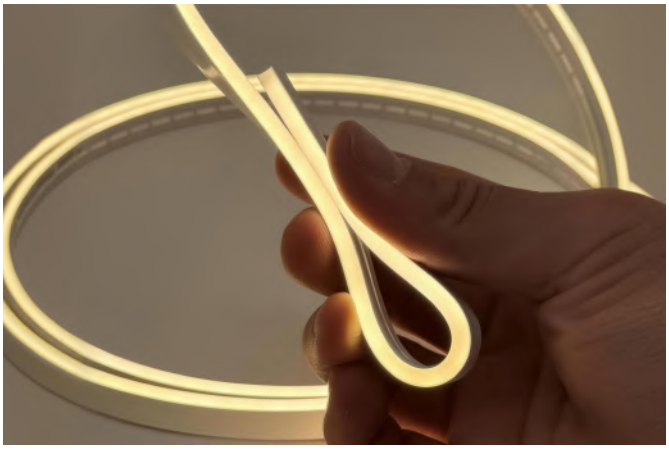



45° 앵글 하우징



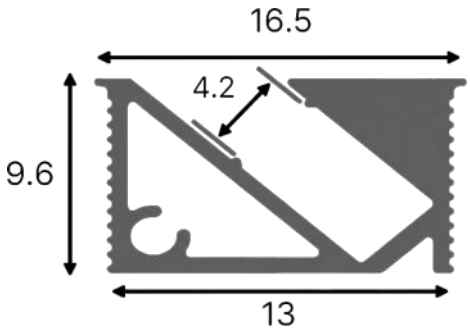

Information

Nickel

Model	45° Angle Housing
Length	2.4m
Size	W16.5 x H9.6 (mm)
Hole Size	**13 × 8.5 (mm)**
Finish	Nickel
Works with	4×8 Silicon Line Bar
Meterial	AL. Die-Casting

호환 라인바

4×8 실리콘 라인바

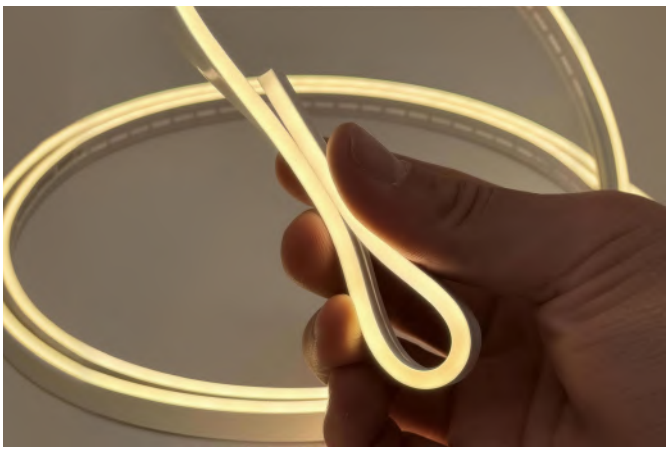

가구 SMPS



White

Model	Furniture SMPS
Size	160 × 61 × 20 (mm)
Power line Length	155mm
Voltage	12V 100W, 24V 100W

가구용 디밍 드라이버, 12–24V, 100W.

페어링, 밝기 조절, 페이드 인/아웃 기능을 갖추어

다양한 가구 및 인테리어에 적합합니다.

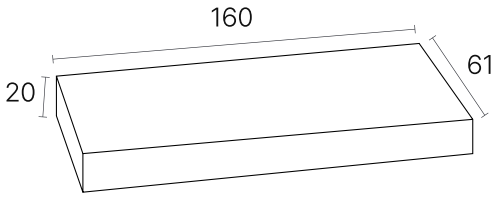

자유로운 페어링

하나의 기기에 여러 개의 스위치를 연결할 수 있습니다



디밍 / 페이드인아웃

트라이악 디밍 방식으로 빛의 밝기를 조절합니다



디밍 스위치



서랍 센서 스위치

Size : 15×15 (mm)
Hole Size : 12mm

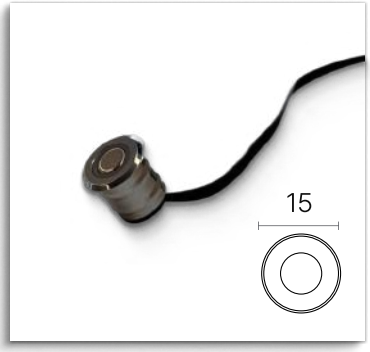

가구 디밍 스위치

Size : 15×15 (mm)
Hole Size : 12mm

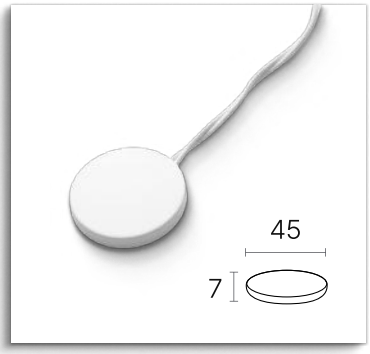

히든 터치 스위치

Size : 45×7 (mm)
Line Length : 2M



모션 센서 스위치

Size : 15×15 (mm)
Hole Size : 12mm

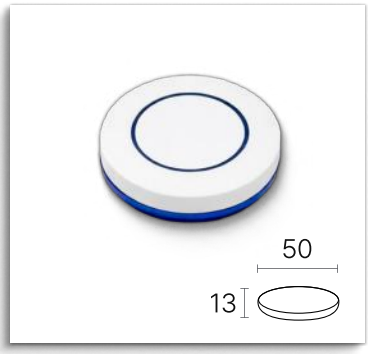

무선 디밍 스위치

Size : Ø50×13 (mm)
Battery : CR-2032
RF : Bluetooth+2.4G
Voltage : DC 3V

연결 부속

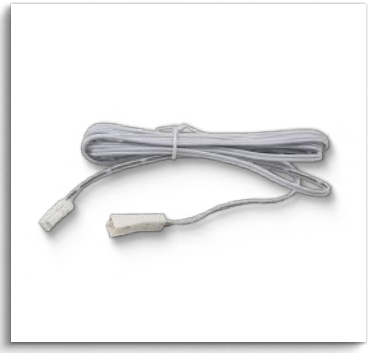

전원 연결선

Length : 2M



스위치 연장선

Length : 2M

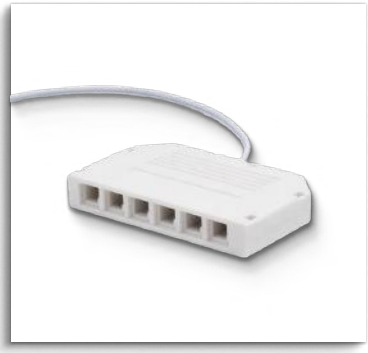

조명 분배기

Size : 58 × 38 × 10 (mm)
Line Length : 240mm



T3 / T5



T3



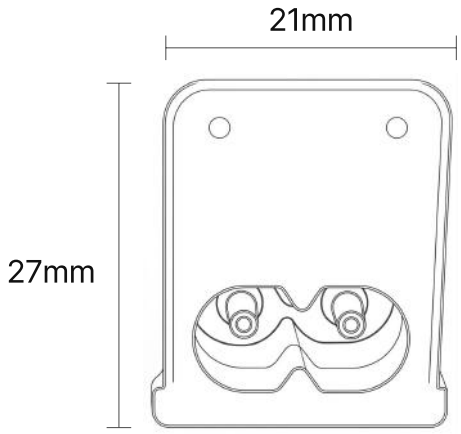

300
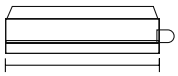

400
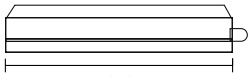

600
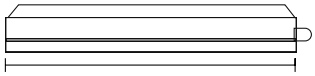

900
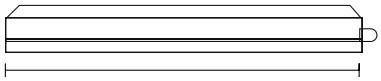

1000
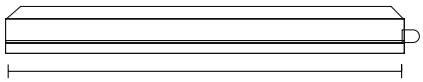

1200
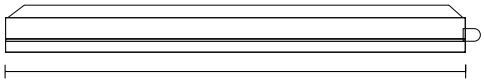

1500
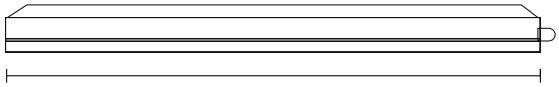

Information

3000K 3500K 4000K 6500K

Model	T3
Watt	5W, 7W, 9W, 14W, 16W, 18W,
Input Voltage	DC 24V
CCT	3000K, 3500K, 4000K, 6500K
Length	300, 400, 600, 900, 1000, 1200, 1500 (mm)
Size	21 × 27 (mm)
Clip Size	21mm

T5

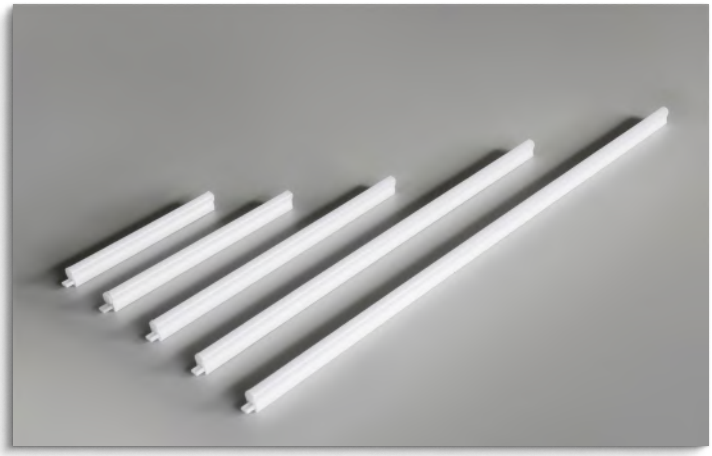

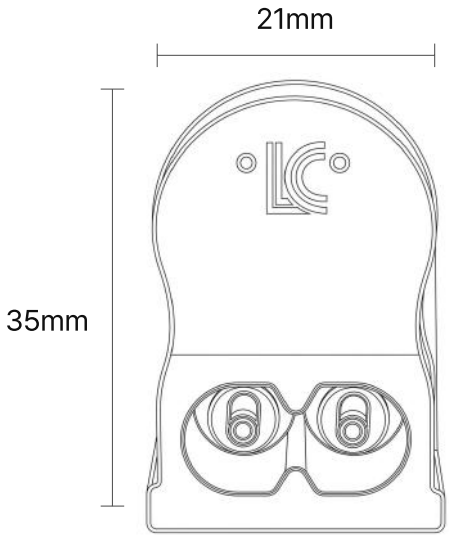

300

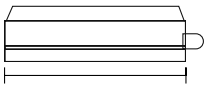

400

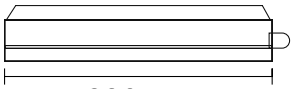

600

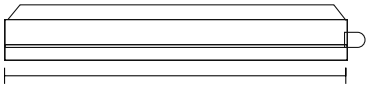

900

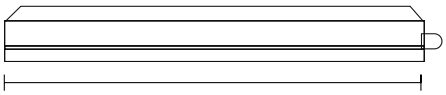

1200

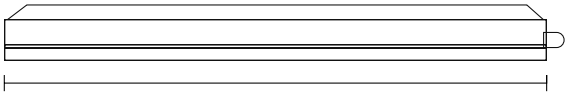

Information

3000K 3500K 4000K 6500K

Model	T5
Watt	5W, 7W, 9W, 14W, 18W
Input Voltage	DC 24V
CCT	3000K, 3500K, 4000K, 6500K
Length	300, 400, 600, 900, 1200 (mm)
Size	21 × 35 (mm)

KANT

NEW LIGHTING ITEMS, KANT

Scan to connect