CATÁLOGO

OCTUBRE 2026

GENERADORES Y EQUIPO ELÉCTRICO

/ ARRANCADORES
/ TABLEROS
/ PROTECCIONES

UN ALIADO PARA SU PROGRESO

ÍNDICE

GENERADORES Y ARRANCADORES

Generadores a gasolina tradicionales e inverter marca **ENERWELL** 5

Switch electrónico de protección y control marca **ALTAMIRA** serie **KONTROLLSW** 11

Arrancadores marca **ENERWELL** 12

Arrancadores tipo transformador marca **ENERWELL** 16

Componentes marca **ENERWELL** 18

Dispositivos de protección de equipos de bombeo 23

TABLEROS

Tableros alternadores-simultaneadores para dos motobombas marca **ALTAMIRA** 25

Tableros altamira VV para 2 o 3 motobombas marca **HIDROCONTROL-ALTAMIRA** 26

Tableros de control para 2 a 4 motobombas y con VV para 2 o 3 motobombas marca **ENERWELL** 28

VARIADORES DE FRECUENCIA

Variadores de frecuencia marca **HIDROCONTROL** series **B-DRIVE DUAL** y **B-DRIVE** 34

Variadores de frecuencia marca **HIDROCONTROL** serie **B-DRIVE** Enfriado por aire 36

Variadores de frecuencia marca **HIDROCONTROL** serie **R-DRIVE PLUS** Enfriado por aire 37

ÍNDICE

VARIADORES DE FRECUENCIA

Variadores de frecuencia marca **HIDROCONTROL** serie **L-DRIVE** Enfriado por aire **38**

Variadores de frecuencia marca **HIDROCONTROL** serie **F-DRIVE** Enfriado por aire **39**

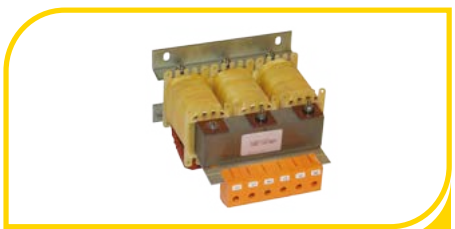

Filtros de armónicos **40**

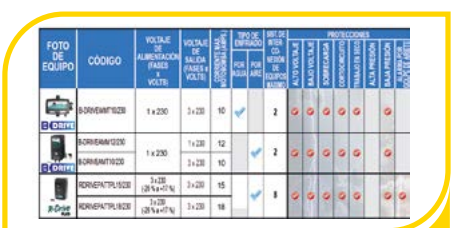

FOTO DE EQUIPO	CÓDIGO	VOLTAJE DE ALIMENTACIÓN (FASES + VOLTS)	VOLTAJE DE SALIDA (FASES + VOLTS)	HP	TIPO DE ENFRIADO		NÚM. DE BYPASS CO-VERSIÓN DE EQUIPOS (NUMÉRICO)	PROTECCIONES						
					POR AGUA	POR AIRE		ALTO VOLTAJE	BAJO VOLTAJE	SOBRECARGA	CORTOCIRCUITO	TRABAJO EN SECO	ALTA PRESIÓN	BAJA PRESIÓN
L-DRIVE	L-DRIVEMNT1023B	1 x 230	3 x 230	10	✔		2	●	●	●	●	●	●	
L-DRIVE	L-DRIVEMNM1023B	1 x 230	1 x 230	12		✔	2	●	●	●	●	●	●	
	L-DRIVEMNT1023B		3 x 230	10										
F-Drive	FDRIVEPATPLUS23B	3 x 230 (-20 % a +17 %)	3 x 230	15		✔	3	●	●	●	●	●	●	●
	FDRIVEPATPLUN23B	3 x 230 (-20 % a +17 %)	3 x 230	18										

Tabla comparativa de **variadores de frecuencia** **41**

TANQUES PRECARGADOS PARA SISTEMAS HIDRONEUMÁTICOS

Tanques precargados marca **ALTAMIRA** serie **PRO XLB** **43**

Tanques precargados marca **AQUA PAK** serie **XLB20** **45**

Tanques precargados marca **AQUA PAK** serie **PRO XLB** **46**

Tanques precargados marca **ALTAMIRA** serie **LV** **47**

Tanques precargado marca **AQUA PAK** **48**

ACCESORIOS

Kit de presión, PRES16, Interruptores, SWITCH electrónico, flotadores **50**

Válvulas, pie-check, válvulas de alivio, conexión 5 vías, base universal **54**

GABINETES marca **ALTAMIRA** **55**

ARRANCADORES Y DISPOSITIVOS DE PROTECCIÓN DE EQUIPOS DE BOMBEO

Enerwell®

ALTAMIRA®

HC HIDROCONTROL®

Franklin Electric

Enerwell®
G1000

GENERADOR PORTÁTIL A GASOLINA TRADICIONAL

NUEVO PRODUCTO

POTENCIA DE OPERACIÓN
1,000 W

POTENCIA DEL MOTOR
2.9 HP

1 AÑO DE GARANTÍA

CARACTERÍSTICAS:
- Tanque de gasolina de gran capacidad
- Motor OHV Enerwell
- Soporte de tubo de acero endurecido
- Indicador de nivel de gasolina

CONEXIONES:
1 Contacto dúplex 120 VCA (15 A)
1 Contacto 12 VDC (8.3 A)

ESPECIFICACIONES
- Potencia del Motor: 2.9 HP
- Cilindrada del Motor: 98 cc
- No. Cilindros: 1
- Enfriamiento: aire
- Velocidad: 3,750 r/min
- Tiempos: 4
- Capacidad de aceite: 0.37 Litros
- Filtro de aire: Sí
- Ruedas: No

SAE 10W-30 o 10W-40
ADQUIERA EL ACEITE RECOMENDADO

INCLUYE ACCESORIOS

CÓDIGO	POTENCIA		VOLTAJE DE SALIDA	FRECUENCIA DE SALIDA	MÉTODO DE ARRANQUE	CAPACIDAD DEL TANQUE	TIEMPO DE OPERACIÓN CONTINUA	DECIBELES EN OPERACIÓN (7 METROS)
	ARRANQUE	OPERACIÓN						
ENERWELL-G1000	1,100 W	1,000 W	1x120 V	60 Hz	Manual	6 litros	9 horas	65 dB

DIMENSIONES Y PESO

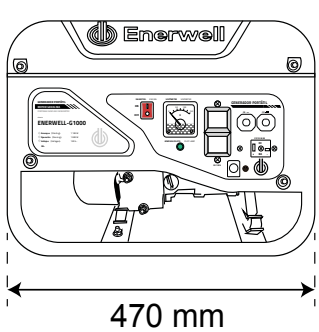

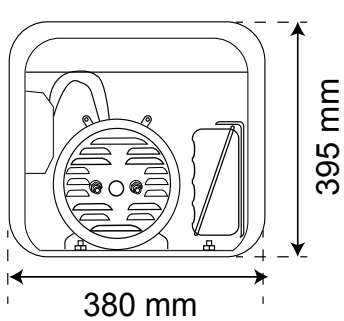

Peso: 24 Kg

Enerwell®
G2500

GENERADOR PORTÁTIL A GASOLINA TRADICIONAL

NUEVO PRODUCTO

POTENCIA DE OPERACIÓN
2,500 W

POTENCIA DEL MOTOR
6.5 HP

1 AÑO DE GARANTÍA

CARACTERÍSTICAS:
- Tanque de gasolina de gran capacidad
- Motor OHV Enerwell
- Soporte de tubo de acero endurecido
- Indicador de nivel de gasolina

CONEXIONES:
1 Contacto dúplex 120 VCA (15 A)
1 Bornes 12 VDC,
1 Contacto NEMA L14-30R salida twist lock 120/240VCA

ESPECIFICACIONES
- Potencia del Motor: 6.5 HP
- Cilindrada del Motor: 196 cc
- No. Cilindros: 1
- Enfriamiento: aire
- Velocidad: 3,750 r/min
- Tiempos: 4
- Capacidad de aceite: 0.6 Litros
- Filtro de aire: Sí
- Ruedas: No

SAE 10W-30 o 10W-40
ADQUIERA EL ACEITE RECOMENDADO

INCLUYE ACCESORIOS

CÓDIGO	POTENCIA		VOLTAJE DE SALIDA	FRECUENCIA DE SALIDA	MÉTODO DE ARRANQUE	CAPACIDAD DEL TANQUE	TIEMPO DE OPERACIÓN CONTINUA	DECIBELES EN OPERACIÓN (7 METROS)
	ARRANQUE	OPERACIÓN						
ENERWELL-G2500	2,800 W	2,500 W	1x120 V 1x240 V	60 Hz	Manual	15 litros	12 horas	67 dB

DIMENSIONES Y PESO

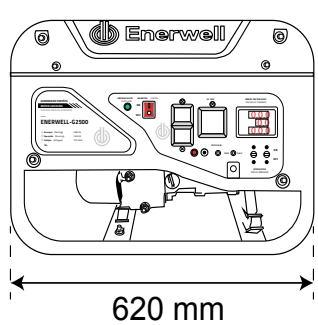

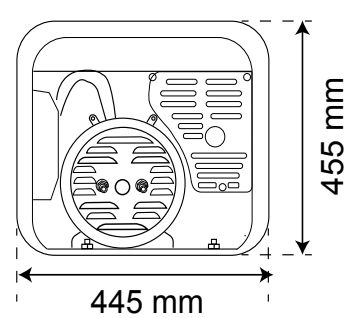

Peso: 42 Kg

Enerwell®

G5000

GENERADOR PORTÁTIL A GASOLINA TRADICIONAL

NUEVO PRODUCTO

POTENCIA DE OPERACIÓN
5,000 W

POTENCIA DEL MOTOR
13 HP

1 AÑO DE GARANTÍA

CARACTERÍSTICAS:
- Tanque de gasolina de gran capacidad
- Motor OHV Enerwell
- Ruedas de alta resistencia que nunca se desinflan
- Indicador de nivel de gasolina
- Asas plegables
- Soporte de tubo de acero endurecido

CONEXIONES:
2 Contactos dúplex 120 VCA (15 A)
1 bornes 12 VDC
1 contacto NEMA L14-30R salida twist lock 120/240VCA

ESPECIFICACIONES
- Potencia del Motor: 13 HP
- Cilindrada del Motor: 389 cc
- No. Cilindros: 1
- Enfriamiento: aire
- Velocidad: 3,750 r/min
- Tiempos: 4
- Capacidad de aceite: 1.1 Litros
- Filtro de aire: Sí
- Ruedas: Sí

SAE 10W-30 o 10W-40
ADQUIERA EL ACEITE RECOMENDADO

INCLUYE ACCESORIOS

CÓDIGO	POTENCIA		VOLTAJE DE SALIDA	FRECUENCIA DE SALIDA	MÉTODO DE ARRANQUE	CAPACIDAD DEL TANQUE	TIEMPO DE OPERACIÓN CONTINUA	DECIBELES EN OPERACIÓN (7 METROS)
	ARRANQUE	OPERACIÓN						
ENERWELL-G5000	5,500 W	5,000 W	1x120 V 1x240 V	60 Hz	Eléctrico/ Manual	25 litros	10 horas	74 dB

DIMENSIONES Y PESO

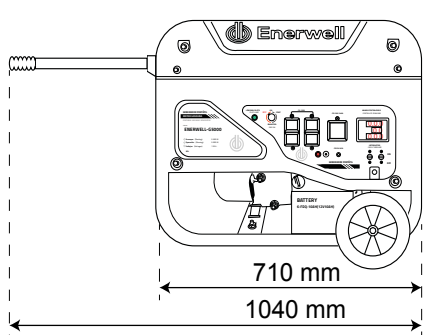

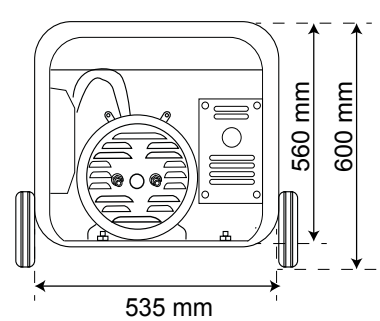

Peso: 83 Kg

Enerwell®

G8000

GENERADOR PORTÁTIL A GASOLINA TRADICIONAL

PRÓXIMAMENTE

CARACTERÍSTICAS:
- Tanque de gasolina de gran capacidad
- Motor OHV Enerwell
- Ruedas de alta resistencia que nunca se desinflan
- Indicador de nivel de gasolina
- Asas plegables
- Soporte de tubo de acero endurecido

CONEXIONES:
2 Contactos dúplex 120 VCA (15 A)
1 bornes 12 VDC
1 contacto NEMA L14-30R salida twist lock 120/240VCA

ESPECIFICACIONES
- Potencia del Motor: 18 HP
- Cilindrada del Motor: 459 cc
- No. Cilindros: 1
- Enfriamiento: aire
- Velocidad: 3,750 r/min
- Tiempos: 4
- Capacidad de aceite: 1.1 Litros
- Filtro de aire: Sí
- Ruedas: Sí

POTENCIA DE OPERACIÓN **8,000 W**

POTENCIA DEL MOTOR **18 HP**

1 AÑO DE GARANTÍA

SAE 10W-30 o 10W-40
ADQUIERA EL ACEITE RECOMENDADO

INCLUYE ACCESORIOS

CÓDIGO	POTENCIA		VOLTAJE DE SALIDA	FRECUENCIA DE SALIDA	MÉTODO DE ARRANQUE	CAPACIDAD DEL TANQUE	TIEMPO DE OPERACIÓN CONTINUA	DECIBELES EN OPERACIÓN (7 METROS)
	ARRANQUE	OPERACIÓN						
ENERWELL-G8000	8,500 W	8,000 W	1x120 V 1x240 V	60 Hz	Eléctrico/ Manual	25 litros	6 horas	80 dB

DIMENSIONES Y PESO

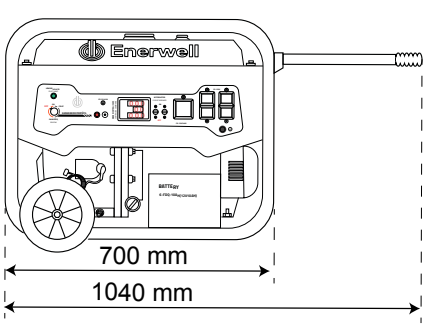

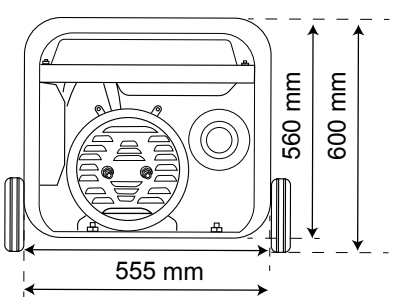

Peso: 90 Kg

Enerwell®

G1800I

GENERADOR PORTÁTIL A GASOLINA CON TECNOLOGÍA TRUE INVERTER

NUEVO PRODUCTO

Mayor protección, operación silenciosa, mejor ahorro de combustible y voltaje estable para un rendimiento eficiente.

Incluye: Embudo para llenado de aceite, kit para conexión en paralelo, mango para desarmador, vástago de desarmador de dos puntas plano y phillips, kit para mantenimiento de bujía, dos clavijas para 120 VCA, filtro de aire, indicador de aceite e indicador de gasolina.

POTENCIA DE OPERACIÓN
1,800 W

POTENCIA DEL MOTOR
3.35 HP

CONEXIONES:
1 Contacto dúplex 120 VCA (15 A)
1 USB tipo A (2.5 A)
1 USB tipo C (3 A)

1 AÑO DE GARANTÍA

INFORMACIÓN DEL MOTOR
- Tipo: OHV (Over Head Valves)
- Potencia: 3.35 HP
- Cilindrada del motor: 79 CC
- No. de cilindros: 1
- Enfriamiento: Aire
- Velocidad máxima: 5,000 r/min
- Velocidad modo ahorro: 3,300 r/min
- Tiempos: 4
- Tipo de aceite: SAE 10W-30 o 10W-40
- Capacidad del aceite: 0.35 litros
- Filtro de aire: Sí

MAYOR PROTECCIÓN

SILENCIOSO

MAYOR AHORRO DE COMBUSTIBLE

VOLTAJE ESTABLE Y CONSTANTE

SAE 10W-30 o 10W-40
ADQUIERA EL ACEITE RECOMENDADO

INCLUYE ACCESORIOS

INCLUYE 1 METRO DE CABLE PARA CONEXIÓN EN PARALELO

CÓDIGO	POTENCIA		VOLTAJE DE SALIDA	FRECUENCIA DE SALIDA	MÉTODO DE ARRANQUE	CAPACIDAD DEL TANQUE	TIEMPO DE OPERACIÓN CONTINUA	DECIBELES EN OPERACIÓN (7 METROS)
	ARRANQUE	OPERACIÓN						
ENERWELL-G1800I	2,000 W	1,800 W	1x115 V	60 Hz	Manual	4 litros	4 horas	62 dB

DIMENSIONES Y PESO

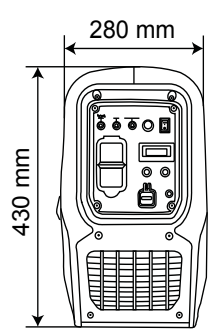

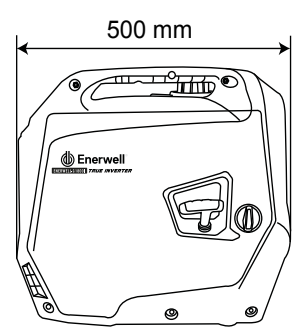

Peso: 21 kg

Enerwell®
G3000I

GENERADOR PORTÁTIL A GASOLINA CON TECNOLOGÍA TRUE INVERTER

NUEVO PRODUCTO

Mayor protección, operación silenciosa, mejor ahorro de combustible y voltaje estable para un rendimiento eficiente.

Incluye: Embudo para llenado de aceite, mango para desarmador, vástago de desarmador de dos puntas plano y phillips, kit para mantenimiento de bujía, cuatro clavijas para 120 VCA, filtro de aire, indicador de aceite, indicador de gasolina y ruedas para fácil movilidad.

POTENCIA DE OPERACIÓN
3,000 W

POTENCIA DEL MOTOR
8.45 HP

1 AÑO DE GARANTÍA

CONEXIONES:
2 x Contactos dúplex 120 Vca (15A)

INFORMACIÓN DEL MOTOR
- Tipo: OHV (Over Head Valves)
- Potencia: 8.45 HP
- Cilindrada del motor: 223 CC
- No. de cilindros: 1
- Enfriamiento: Aire
- Velocidad máxima: 3,600 r/min
- Velocidad modo ahorro: 2,800 r/min
- Tiempos: 4
- Tipo de aceite: SAE 10W-30 o 10W-40
- Capacidad del aceite: 0.6 litros
- Filtro de aire: Sí

MAYOR PROTECCIÓN

SILENCIOSO

MAYOR AHORRO DE COMBUSTIBLE

VOLTAJE ESTABLE Y CONSTANTE

SAE 10W-30 o 10W-40
ADQUIERA EL ACEITE RECOMENDADO

INCLUYE ACCESORIOS

CÓDIGO	POTENCIA		VOLTAJE DE SALIDA	FRECUENCIA DE SALIDA	MÉTODO DE ARRANQUE	CAPACIDAD DEL TANQUE	TIEMPO DE OPERACIÓN CONTINUA	DECIBELES EN OPERACIÓN (7 METROS)
	ARRANQUE	OPERACIÓN						
ENERWELL-G3000I	3,300 W	3,000 W	1x120 V	60 Hz	Manual	11 litros	5 horas	66 dB

DIMENSIONES Y PESO

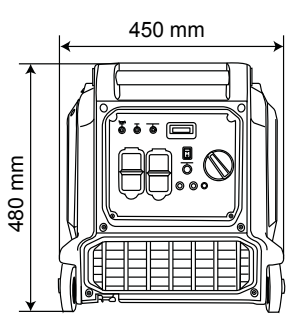

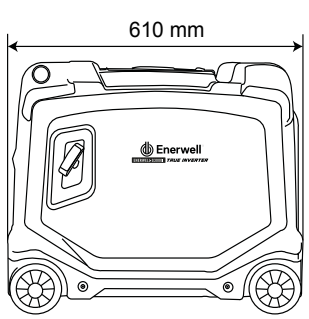

Peso: 40 kg

ALTAMIRA®
Serie KONTROLLSW

SWITCH ELECTRÓNICO DE PROTECCIÓN Y CONTROL CON MANÓMETRO DIGITAL INTEGRADO

NUEVO CÓDIGO *

- La serie KONTROLLSW fue desarrollada con el propósito de evolucionar los sistemas hidroneumáticos tradicionales
- Diseño innovador seguro y confiable
- Las presiones de paro y arranque son ajustables de forma fácil y precisa (sin necesidad de girar tuercas)
- Amplio rango de operación
- Brinda protección a la motobomba
- Protecciones: Trabajo en seco (sin necesidad de elementos de control en la cisterna). Sobrecorriente. Ciclos rápidos. Baja presión
- MODO COMBO:
  Alterna y simultanea dos KONTROLLSW sin cables entre ellos. Esto ofrece una alternativa superior al uso de tableros hidroneumáticos tradicionales.
- Funcionamiento manual y automático
- Restablecimiento automático (ART) programable
- Es posible trabajar el sistema en bar o PSI
- Display digital integrado para visualizar en tiempo real la presión del sistema y corriente de la motobomba
- LEDS indicadores de funcionamiento
- Materiales de construcción: Cuerpo en polímero de alta densidad. Tarjetas de potencia y control con recubrimiento en resina para mayor durabilidad. Conexiones hidráulicas en acero inoxidable 304

2 AÑOS DE GARANTÍA

CÓDIGO	MÁX. AMP.	VOLTAJE ENTRADA / SALIDA FASES x VOLTS	IP	CONEXIÓN HEMBRA	PESO (kg)
KONTROLLSW16M12-23	16	1 x 127 / 1 x 127 1 x 230 / 1 x 230	55	1/4" NPT	0.3
* KONTROLLSW10T23	10	3 x 230			0.715

PROTECCIÓN MULTIFUNCIÓN PARA MOTORES TRIFÁSICOS

NUEVO PRODUCTO

DISEÑADO PARA DAR PROTECCIÓN Y SEGURIDAD AL TRABAJAR CON MOTORES TRIFÁSICOS

- Mayor seguridad gracias a sus 5 protecciones
  - Alto voltaje
  - Bajo voltaje
  - Desbalance de voltaje
  - Pérdida de fase
  - Fase invertida
- Porcentajes y tiempos ajustables
- Leds indicadores
- Montaje riel DIN

24 MESES DE GARANTÍA

CÓDIGO	VOLTAJE DE ALIMENTACIÓN NOMINAL (60 HZ)	FASES DE ALIMENTACIÓN	*RANGO DE AJUSTE PARA EL VOLTAJE DE ALIMENTACIÓN	GRADO DE PROTECCIÓN	CAPACIDAD DEL CONTACTO (15-16-18)	PESO (KG)
PXMC-230V	230	3	110 Vca - 260 Vca	IP 20	250 Vca / 16 A	0.13

* Recuerde que el valor de voltaje de alimentación seleccionado tiene que coincidir con el valor de funcionamiento nominal de la carga (motor).

AJUSTES Y PROTECCIONES CONTRA:

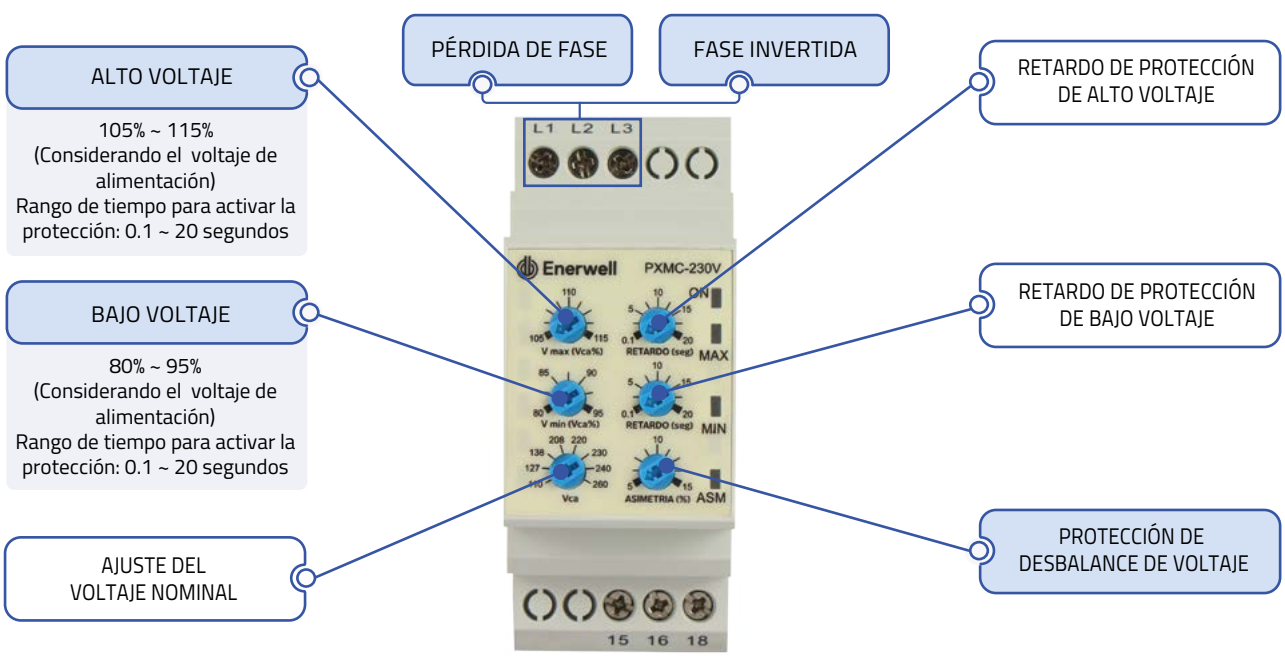

ARRANCADOR A TENSIÓN PLENA EN GABINETE PLÁSTICO DISEÑADO PARA PISCINAS E HIDROMASAJE/SPA

NUEVO PRODUCTO

- Ensamblado en México
- Gabinete plástico IP 65 ensamblado con tapa transparente, fabricado con plástico retardante de flama y resistente contra los rayos UV
- Incluye: Contactor, switch neumático, relevador de sobrecarga, lámpara LED y selector **ENERWELL®.**
- Dos modos de funcionamiento:
  - Manual: El arranque y paro se realiza al colocar el selector en M o F.
  - Automático: El arranque y paro se realiza mediante un pulso de aire a través del switch neumático
- Modelos monofásicos y trifásicos con rangos de protección desde 1.6 A hasta 18 A para aplicaciones en 220 Vca
- Protección contra sobrecarga
- Preparado con 6 perforaciones (4 lineales y 2 posteriores) pretroqueladas (Knockout) para instalar de manera rápida las glándulas de entrada y salida de cables
- Incluye soporte en relevador de sobrecarga para incrementar la resistencia mecánica al conectar la carga
- Totalmente ensamblado y cableado, listo para utilizarse
- Diseño de montaje en pared sin necesidad de abrir o afectar el grado de protección del arrancador

24 MESES DE GARANTÍA

Certificación UL MX - NOM

CÓDIGO	FASES X VOLTS (Vca)	RANGO DE PROTECCIÓN DESOBRECARGA (AMP.)	RANGO TÍPICO EN POTENCIA (HP)		PESO (KG)
			MÍNIMO	MÁXIMO	
AEWTP1.6-2.5/1220S	1 x 220	1.6 - 2.5	0.3	0.5	1.3
AEWTP 2.5-4/1220S		2.5 - 4	0.5	1	
AEWTP 4-6/1220S		4 - 6	1	1.5	
AEWTP 5.5-8/1220S		5.5 - 8	1.5	2	
AEWTP 7-10/1220S		7 - 10	2	3	
AEWTP 9-13/1220S		9 - 13	3	4	
AEWTP 12-18/1220S		12 - 18	4	5	
AEWTP 7-10/220S	3 x 220	7 - 10	3	4	
AEWTP 9-13/220S		9 - 13	4	5.5	
AEWTP 12-18/220S		12 - 18	7.5	7.5	

NOTA IMPORTANTE: Para una correcta selección del arrancador, asegúrese que los rangos de corriente (A) en factor nominal del motor a utilizar estén dentro de los rangos soportados por el arrancador y que el voltaje (V) sea el mismo, NO utilice potencia (HP) como una referencia final.

ARRANCADOR A TENSIÓN PLENA EN GABINETE PLÁSTICO

NUEVO PRODUCTO

- Ensamblado en México
- Gabinete plástico IP 65 ensamblado con tapa transparente, fabricado con plástico retardante de flama y resistente contra los rayos UV
- Incluye: contactor, relevador de sobrecarga y botones Enerwell®
- Arranque y paro manual
- Control automático
- Los arrancadores en 220 Vca han sido diseñados para encender y parar de manera automática a través de una señal externa (interruptor de presión, interruptor de nivel, etc.), siga los sencillos pasos descritos en el manual
- Modelos trifásicos con rangos de protección desde 1.6 A hasta 32 A para aplicaciones en 220 Vca o 440 Vca
- Protección contra sobrecarga
- Preparado con 6 perforaciones (4 lineales y 2 posteriores) pretroqueladas (Knockout) para instalar de manera rápida las glándulas de entrada y salida de cables
- Incluye soporte en relevador de sobrecarga para incrementar la resistencia mecánica al conectar la carga
- Totalmente ensamblado y cableado, listo para utilizarse
- Diseño de montaje en pared sin necesidad de abrir o afectar el grado de protección del arrancador
- Toda la información al alcance de un escaneo

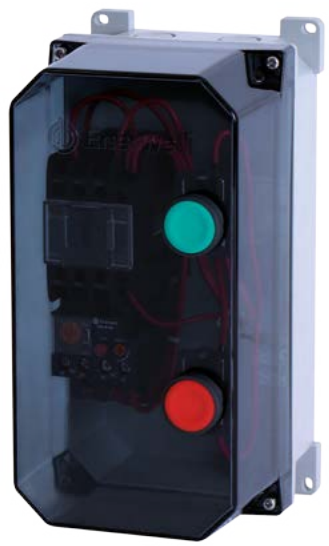

Certificación

UL MX - NOM

24 MESES DE GARANTÍA

CÓDIGO	FASES X VOLTS (Vca)	RANGO DE PROTECCIÓN DESOBRECARGA (AMP.)	RANGO TÍPICO EN POTENCIA (HP)		PESO (KG)
			MÍNIMO	MÁXIMO	
AEWTP 1.6-2.5/220	3 x 220	1.6 - 2.5	0.5	0.75	1.3
AEWTP 2.5-4/220		2.5 - 4	0.75	1.5	
AEWTP 4-6/220		4 - 6		2	
AEWTP 5.5-8/220		5.5 - 8	1.5		
AEWTP 7-10/220		7 - 10		3	
AEWTP 9-13/220		9 - 13	3	4	
AEWTP 12-18/220		12 - 18		5.5	
AEWTP 17-25/220		17 -25	5	7.5	
AEWTP 9-13/440	3 x 440	9 - 13	5	10	
AEWTP 12-18/440		12 - 18	7.5	12.5	
AEWTP 17-25/440		17 -25	10	20	

Es muy importante asegurarse que el amperaje del motor quede dentro del rango de protección del relevador de sobrecarga. NO se base únicamente en la potencia (HP) que indique el motor, ya que hay riesgo de que el amperaje del motor quede fuera del rango de protección.

ARRANCADOR A TENSIÓN PLENA CON INTERRUPTOR TERMOMAGNÉTICO

NUEVO PRODUCTO

- Ensamblado en México
- Gabinete metálico de alta calidad
- Incluye interruptor termomagnético, contactor y relevador de sobrecarga Enerwell®
- Arranque y paro manual
- Modelos con diferentes rangos de protección desde 1.6 A hasta 80 A
- Protección contra sobrecarga y cortocircuito
- Protegido contra contactos involuntarios
- Totalmente ensamblado y cableado, listo para utilizarse
- Modelos trifásicos disponibles para aplicaciones en 230 Vca o 440 Vca
- Toda la información al alcance de un escaneo

Certificación

UL MX - NOM

24 MESES DE GARANTÍA

CÓDIGO	FASES X VOLTS	AMPERAJE DEL INTERRUPTOR TERMOMAGNÉTICO	RANGO DE PROTECCIÓN DESOBRECARGA (AMP.)	RANGO TÍPICO EN POTENCIA (HP)		TAMAÑO	PESO (KG)
				MÍNIMO	MÁXIMO		
AEWTP 12-18/220I		25	12 - 18	3	5.5		
AEWTP 17-25/220I		32	17 - 25	5	7.5		
AEWTP 23-32/220I		40	23 - 32	7.5	12.5	1	9.6
AEWTP 30-40/220I	3 x 220	50	30 - 40	10	15		
AEWTP 37-50/220I		80	37 - 50		20		
AEWTP 48-65/220I		100	48 - 65	15	25		
AEWTP 55-70/220I			55 - 70	20	30	2	10.7
AEWTP 12-18/440I		25	12 - 18	7.5	12.5		
AEWTP 23-32/440I		40	23 - 32	15	25		
AEWTP 30-40/440I		50	30 - 40	20	30	1	9.6
AEWTP 37-50/440I	3 x 440	80	37 - 50	25	40		
AEWTP 48-65/440I			48 - 65	30	50		
AEWTP 55-70/440I		100	55 - 70	40		2	10.7
AEWTP 63-80/440I			63 - 80	50	60	3	12.1

Es muy importante asegurarse que el amperaje del motor quede dentro del rango de protección del relevador de sobrecarga. NO se base únicamente en la potencia (HP) que indique el motor, ya que hay riesgo de que el amperaje del motor quede fuera del rango de protección.

ARRANCADOR A TENSIÓN REDUCIDA TIPO AUTOTRANSFORMADOR

PRÓXIMAMENTE

- Los arrancadores a tensión reducida ENERWELL® son ensamblados con componentes eléctricos de la más alta calidad y fabricados bajo estrictos estándares de control y pruebas.
- Están diseñados para el correcto arranque (por etapas) y protección de motores eléctricos trifásicos, logrando que tengan un desempeño óptimo y alargando su vida útil.
- Durante la etapa de arranque estos arrancadores entregan en los bornes del motor el 65% del voltaje de alimentación, logrando así protegerlo al limitar y evitar altos picos de corriente en el mismo.

Algunas de sus ventajas son:
- Protegen y alargan la vida útil del motor
- Contribuyen a evitar disturbios (sobrecargas y cortes) en la red eléctrica de alimentación
- Monitoreo de parámetros eléctricos importantes
- Registro de historial de fallos (fecha y hora de cada evento)
- Gabinete de gran robustez con bisagras y cerraduras metálicas, tornillería en acero inoxidable
- Recubierto de pintura epóxica poliéster en polvo con acabado texturizado
- Operación de forma manual (botonera de arranque y paro)
- Incluye clema para control externo (estación de botones remota, conexión de dispositivos de control y/o protección, etc.)
- Señalización LED (rojo, verde y amarillo) para indicar el estatus del motor (operación, paro y alarma)
- Preparado con perforaciones (superior e inferior) para realizar la instalación de manera fácil y segura los accesorios de alimentación eléctrica al arrancador y de salida al motor (tubos y/o mangueras, cables, etc.)
- Incluye bornes eléctricos (clemas) para facilitar la conexión del motor
- Diseño para montaje en pared

MÚLTIPLES PROTECCIONES
- Alto y bajo voltaje
- Falla de fase
- Fase invertida
- Desbalance de voltaje y corriente
- Múltiples arranques
- Rotor bloqueado
- Baja carga (trabajo en seco)
- Sobrecarga (capacidad térmica)

APLICACIONES:
- Sistemas de agua potable (sector público y/o privado)
- Sector Industrial (metal mecánica, minería, alimenticio, farmacéutico, automotriz, etc.)
- Sector agropecuario
- Construcción
- Aplicaciones comerciales

INCLUYE SISTEMA AVANZADO eProtect
Diseñado para una óptima protección del motor. Y además para un amplio monitoreo y control de los parámetros eléctricos de la instalación.

ENSAMBLADO EN **MÉXICO**

24 MESES DE GARANTÍA

CÓDIGO	FASES X VOLTS (Vca)	RANGO DE PROTECCIÓN SOBRECARGA (AMP.)	RANGO TÍPICO DE POTENCIA (HP)		CONDICIONES DE ARRANQUE	TAMAÑO DE GABINETE	PESO (KG)
			MÍNIMO	MÁXIMO			
AEWTR+/10-30/220	3 x 220	10 a 30	7.5	10	Máximo 6 por hora (10 minutos por arranque)	1	64
AEWTR+/30-55/220		30 a 55	10	20			65
AEWTR+/55-80/220		55 a 80	20	30		2	85
AEWTR+/80-135/220		80 a 135	25	50			92
AEWTR+/135-160/220		135 a 160	50	60		3	129
AEWTR+/10-29/440	3 x 440	10 a 29	7.5	20	Máximo 6 por hora (10 minutos por arranque)	1	65
AEWTR+/29-42/440		29 a 42	20	30			73
AEWTR+/42-70/440		42 a 70	30	50			78
AEWTR+/70-80/440		70 a 80	50	60		2	103
AEWTR+/80-100/440		80 a 100	60	75			108
AEWTR+/100-135/440		100 a 135	75	100			122
AEWTR+/135-200/440		135 a 200	100	150		3	162
AEWTR+/200-260/440		200 a 260	150	200			210

NOTA IMPORTANTE: Para una correcta selección del arrancador, asegúrese que los rangos de corriente (A) en factor nominal y de servicio del motor a utilizar estén dentro de los rangos soportados por el arrancador y que el voltaje (V) sea el mismo, NO utilice potencia (HP) como una referencia final.

ARRANCADOR CON VARIADOR DE FRECUENCIA AEW X PRO

PRÓXIMAMENTE

- Con componentes de control eléctrico de la más alta calidad marca Enerwell
- El sistema de arranque suave y múltiples funciones que lleva el control al siguiente nivel
- Modelos desde 7.5 A hasta 415 A, disponibles en 220 V~ o 440 V~ (consulte especificaciones)
- Mayor y mejor control gracias a su variador de frecuencia incorporado
- Incrementa y optimiza la vida útil del motor y la red eléctrica
- Dos modos de control
  - Manual: El sistema acelerará suavemente la motobomba en función de la rampa y frecuencia programadas, permitiendo así incrementar la vida útil de la motobomba y la instalación
  - Automático: El sistema encenderá, controlará y regulará la motobomba de manera automática para mantener una presión constante
- Protección de temperatura para el motor mediante sonda PT100 (no incluida)
- Cuenta con entradas digitales configurables para arrancar o parar de manera remota
- Gabinete metálico con tornillería en acero inoxidable, preparado con perforaciones pretoqueladas (knock-outs) para una rápida y segura instalación
- Más y mejor circulación de aire mediante el sistema de ventilación forzada
- Hasta 100 m de distancia entre el variador y el motor sin necesidad de utilizar un filtro de armónicos.

INCLUYE
Sistema avanzado Enerwell de gestión y supervisión táctil de alta definición.

Sistema: Modo de funcionamiento y frecuencia.

Diagnóstico: Valores eléctricos de motobomba y sistema.

Desempeño: Bitácora de eventos.

Configuración: Acceso a parámetros.

PROTECCIONES:

- Sobrecarga. Alto y bajo voltaje. Pérdida de fase de alimentación y motor. Control de temperatura (a través de sonda PT100). Paro de emergencia. Picos de voltaje de entrada (a través del supresor de picos). Trabajo en seco. Para conocer más protecciones consulte el manual

ENSAMBLADO EN MÉXICO

24 MESES DE GARANTÍA

CÓDIGO	FASES X VOLTS (Vca)	AMPERAJE	POTENCIA (HP)	TAMAÑO DE GABINETE	PESO (KG)
AEWXPRO-30/220	3 x 220	30	7.5	1	50
AEWXPRO-42/220		42	10		50
AEWXPRO-55/220		55	15	2	90
AEWXPRO-80/220		80	20		90
AEWXPRO-130/220		130	40		105
AEWXPRO-160/220		160	50		105
AEWXPRO-17/440	3 x 440	17	7.5	1	50
AEWXPRO-25/440		25	10		50
AEWXPRO-38/440		38	20		50
AEWXPRO-45/440		45	25		50
AEWXPRO-75/440		75	40	2	90
AEWXPRO-90/440		90	50		105
AEWXPRO-110/440		110	60		105
AEWXPRO-150/440		150	75		105
AEWXPRO-180/440		180	100	3	190
AEWXPRO-210/440		210	125		190
AEWXPRO-250/440		250	150		190
AEWXPRO-310/440		310	200		250
AEWXPRO-380/440		380	250		300
AEWXPRO-415/440		415	300		300

NOTA IMPORTANTE: Para una correcta selección del arrancador, asegúrese que los rangos de corriente (A) en factor nominal y de servicio del motor a utilizar estén dentro de lo soportado por el arrancador y que el voltaje (V~) sea el mismo, NO utilice potencia (HP) como una referencia final.

CONTACTORES

Gama de 6 AMP hasta 400 AMP

NUEVO PRODUCTO

- Contactor en corriente alterna (CA) en 60 Hz, AC-3, ideal para el control de un motor y de distribución de corrientes de hasta 400 A.
- Cuentan con diseño optimizado fabricado para brindar seguridad y confianza
- Contactos auxiliares integrados (NO) y (NC)
- Montaje riel DIN y por medio de tornillos
- Facilitan el arranque y paro de forma segura
- Gracias a sus contactos auxiliares, controla además otros dispositivos
- Amplia gama de voltajes y corrientes disponibles
- Temperatura de operación: 0°C a 40°C
- Grado de protección: IP20
- Frecuencia: 60 Hz
- Tornillos en acero inoxidable

Ventajas:
- Seguridad
- Control
- Robustez
- Durabilidad

Montaje riel din

Doble entrada de cableado (A partir de 40A)

Incluye tapa contra operación involuntaria

24 MESES DE GARANTÍA

Certificado bajo la NOM-003-SCFI-2014 NOM

CÓDIGO	VOLTAJE DE BOBINA (VCA)	**CORRIENTE NOMINAL (AMP)	TAMAÑO	DURABILIDAD ELÉCTRICA (CÍCLOS)	TENSIÓN MÁXIMA DE OPERACIÓN (Vca)
EW-CR-06-M	220	6	1	1,200,000	690
EW-CR-09-M	220	9			
EW-CR-12-M	220	12			
EW-CR-18-M	220	18			
EW-CR-25-M	220	25			
EW-CR-32-M	220	32	2	1,000,000	

**Para conocer la corriente real soportada de acuerdo al voltaje de operación, consulte la información técnica disponible.
Imágenes ilustrativas de referencia, la apariencia final del producto puede variar

RELEVADORES TÉRMICOS DE SOBRECARGA

Gama de 1.6 AMP hasta 95 AMP

NUEVO PRODUCTO

- Relevador de sobre carga en corriente alterna (CA) en 60 Hz
- Diseño compacto fabricado para brindar seguridad y confianza optimizando la durabilidad de su motor
- Protección contra sobrecarga, corto circuito y pérdida de fase
- Ajuste de corriente máxima mediante una perilla regulable
- Acoplamiento directo con contactores marca ENERWELL
- Clase disparo 10A
- Temperatura de operación: -25°C ~ 50°C
- Grado de protección: IP20

24 MESES DE GARANTÍA

Ventajas:

- Alarga la vida de tus equipos y sistema eléctrico
- Confiabilidad y precisión
- Garantizan un funcionamiento seguro y eficiente de motores eléctricos

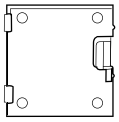

Incluye tapa de protección

Fácil calibración de corriente

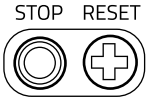

Restablecimiento automático o manual

Botón de paro de emergencia

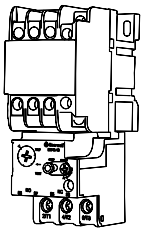

Montaje en contactor

CÓDIGO	NÚMERO DE POLOS	TENSIÓN MÁXIMA DE OPERACIÓN (Vca)	TAMAÑO	RANGO DE AJUSTE DE PROTECCIÓN TÉRMICA (AMP)
EW-R-08	3	690	1	5.5 - 8
EW-R-10				7 - 10
EW-R-13				9 - 13
EW-R-18				12 - 18
EW-R-25			2	17 - 25
EW-R-32				23 - 32

Imágenes ilustrativas de referencia, la apariencia final del producto puede variar

INTERRUPTORES TERMOMÁGNETICOS DE CAJA MOLDEADA

Gama de 16 AMP hasta 250 AMP

NUEVO PRODUCTO

- Interruptor termomagnético de 3 polos en corriente alterna (CA) en 60 Hz, rápida respuesta de corto circuito y protección de sobrecarga.
- Diseño compacto y optimizado fabricado con materiales de alta calidad para proteger sus soluciones
- Interrumpe de forma segura el flujo eléctrico
- Temperatura de operación: 0°C a 40°C
- Grado de protección: IP20
- Par de apriete: 1.7 n.m
- Zapatas de aluminio
- Clase de disparo: 10A

24 MESES DE GARANTÍA

Ventajas:
- Robustos bornes para conexión de cableado
- Cuenta con botón de restablecimiento manual

Fácil instalación | Libre de mante-nimiento | Protección de terminales contra contactos involuntarios | Protección contra sobrecarga y cortocircuito

CÓDIGO	CORRIENTE NOMINAL (AMP)	TAMAÑO	TENSIÓN MÁXIMA DE OPERACIÓN (VCA)	DURABILIDAD (CICLOS)	
				MECÁNICA	ELÉCTRICA
EW-ITM3P-100	100	1	690	40,000	7,500

Imágenes ilustrativas de referencia, la apariencia final del producto puede variar

ILUMINACIÓN LED

NUEVO PRODUCTO

- Amplia gama de dispositivos totalmente confiables para el control y señalización de sus tableros eléctricos
- LEDs indicadores para conocer el estado del equipo
- Robusto material de construcción para trabajar en los ambientes más demandantes con gran confiabilidad
- Voltaje de operación: 127 y 230V
- Grado de protección: IP65
- Disponibles en colores: rojo, verde y amarillo

24 MESES DE GARANTÍA

Protección de exceso a incandecencia | Fácil instalación | Protección transparente al LED

CÓDIGO	COLOR	VOLTAJE DE OPERACIÓN (Vca)
EW-LED-V230	Verde	1x230

Imágenes ilustrativas de referencia, la apariencia final del producto puede variar

DIMENSIONES

CÓDIGO	DIMENSIONES (MM)		
	A	B	C
EW-LED-V230	40	52	30

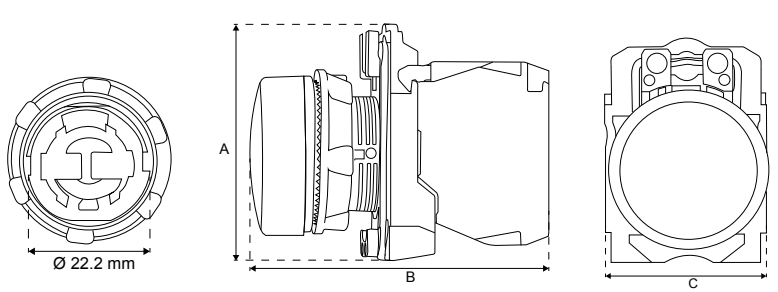

PULSADORES

NUEVO PRODUCTO

- Arranca y para tus equipos de forma segura
- Sin relieve sobresaliente para evitar arranques accidentales
- Durabilidad y fiabilidad en la operación
- Altos ciclos de operación
- Voltaje de operación: 230 Vca (± 5%)

24 MESES DE GARANTÍA

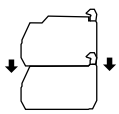
Sobre montaje de bloques auxiliares

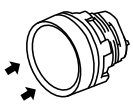
Diseño contra contactos involuntarios

Fácil instalación

CÓDIGO	MÁXIMA CORRIENTE (AMP)	TIPO DE CONTACTO	NÚMERO DE BLOQUES AUXILIARES POR PULSADOR
EW-B-P-VERDE	3	1NO + 0NC	1 a 6
EW-B-P-ROJO		0NO + 1NC	

Imágenes ilustrativas de referencia, la apariencia final del producto puede variar

CÓDIGO	DIMENSIONES (MM)		
	A	B	C
EW-B-P-VERDE	40	53	30
EW-B-P-ROJO			

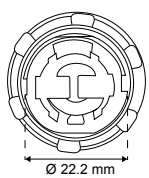

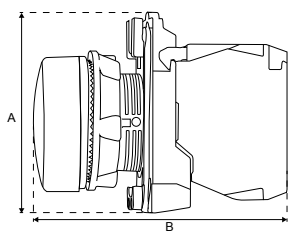

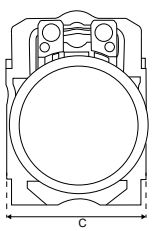

ESTACIÓN DE BOTONES
(PARO Y ARRANQUE)

NUEVO PRODUCTO

- Arranca y para tus equipos de forma segura
- Durabilidad y fiabilidad en la operación
- Altos ciclos de operación
- Voltaje de operación: 230 Vca (± 5%)

24 MESES DE GARANTÍA

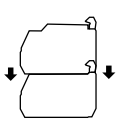
Sobre montaje de bloques auxiliares

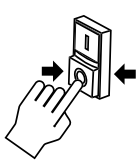
Diseño de paro de emergencia

Fácil instalación

CÓDIGO	MÁXIMA CORRIENTE (AMP)	TIPO DE CONTACTO	NÚMERO DE BLOQUES AUXILIARES POR PULSADOR
EW-B-P-DB-PA	3	1NO + 1NC	2 a 4

Imágenes ilustrativas de referencia, la apariencia final del producto puede variar

CÓDIGO	DIMENSIONES (MM)		
	A	B	C
EW-B-P-DB-PA	47	57	30

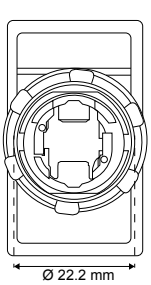

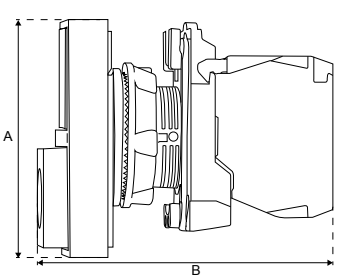

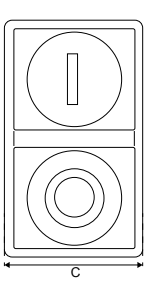

SELECTORES DE POSICIÓN

NUEVO PRODUCTO

- Selecciona el modo de operación de tu tablero con este selector de 3 polos
- Componentes de alta calidad que maximizan su vida útil
- Voltaje de operación: 230 Vca (± 5%)

24 MESES DE GARANTÍA

Sobre montaje de bloques auxiliares

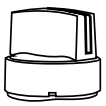
Robusta manija de operación

Fácil instalación

CÓDIGO	MÁXIMA CORRIENTE (AMP)	NÚMERO DE POSICIONES	NÚMERO DE BLOQUES AUXILIARES POR PULSADOR
EW-SELECTOR-3P	3	3	3 a 6

CÓDIGO	DIMENSIONES (MM)		
	A	B	C
EW-SELECTOR-3P	40	70	30

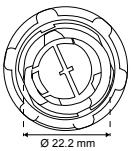

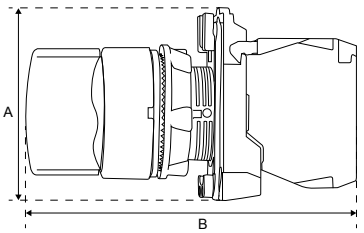

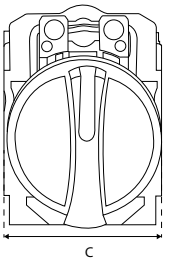

Imágenes ilustrativas de referencia, la apariencia final del producto puede variar

Switch flotador ALTAMIRA con contrapeso

- IP 68
- Función vaciado o llenado
- Máximo amperaje: 16 Amp
- Voltaje máx.: 250 V

CÓDIGO	LONGITUD DEL CABLE
FLOTADOR-ALTAM	3m
FLOTADOR-ALT7	7m
FLOTADOR-ALT10	10m

Switch flotador ALTAMIRA con contrapeso

- De doble cámara
- IP 68
- Función vaciado o llenado
- Máximo amperaje: 16 Amp
- Voltaje máx.: 250 V
- Longitud del cable: 5 m

CÓDIGO
FLOTADOR MAC3

Switch flotador ALTAMIRA basculante para lodos

- De doble cámara
- Contrapeso integrado
- IP68
- Función vaciado o llenado
- Máximo amperaje: 10 Amp
- Voltaje máx.: 250 V
- Longitud del cable: 5 m

CÓDIGO
FLOTADOR MAC5

Franklin Electric

Apartarrayos Franklin

* Para verificar precios consultar catálogo FRANKLIN

CÓDIGO	FASES	VOLTAJE
* APT 1F	1	220
* APT	3	600

Franklin Electric

- Bajo voltaje
- Baja carga

Protección para 1/3-1 HP 230V 1 fase

* Para verificar precios consultar catálogo FRANKLIN

CÓDIGO
* PUMPTECQD

Franklin Electric

- Bajo voltaje
- Alto voltaje
- Baja carga
- Ciclos rápidos

Protección para 1/3-1.5 HP 115/230V 1 fase

* Para verificar precios consultar catálogo FRANKLIN

CÓDIGO
* PUMPTEC

Franklin Electric

- Bajo voltaje
- Alto voltaje
- Baja carga
- Ciclos rápidos

Protección para 1/2 A 5 HP 230V 1 fase

* Para verificar precios consultar catálogo FRANKLIN

CÓDIGO
* PUMPTEC5

Franklin Electric

Protección para motor Franklin

* Para verificar precios consultar catálogo FRANKLIN

CÓDIGO
* C-SUBMONITOR/STD
* C-SUBMONITOR/PRE

TABLA DE DISPOSITIVOS DE PROTECCIÓN DE EQUIPOS DE BOMBEO

FOTO DE EQUIPO	CÓDIGO	DESCRIPCIÓN	TIPO DE FALLA A PROTEGER					
			SOBRE-CARGA (ALTO AMPE-RAJE)	FALLA DE FASE	PICOS DE VOLTAJE	BAJA CARGA / ABATIMIENTO / TRABAJO EN SECO / FLECHA ROTA	CICLOS RÁPIDOS/ EXCESIVOS ARRANQUES	BAJA PRESIÓN
	KONTROLLSW16M12-23	Switch electrónico de protección y control con manómetro digital integrado	✓			✓	✓	✓
	APT 1F	Apartarrayos monofásico FRANKLIN						
	APT	Apartarrayos trifásico FRANKLIN			✓			
	PUMPTECQD	Protección para batimiento 1/3 -1 HP 230V 1 fase			✓	✓		
	PUMPTEC	Protección para abatimiento 1/3 - 1.5 HP 115/230V 1 fase		✓	✓	✓		✓
	PUMPTEC5	Protección para abatimiento 1/2 A 5 HP 230V 1 fase		✓	✓	✓		✓
	C-SUBMONITOR/STD	Protección estándar para motor FRANKLIN	✓	✓	✓	✓	✓	
	C-SUBMONITOR/PRE	Protección premium para motor FRANKLIN	✓	✓	✓	✓	✓	

* Para verificar precios consultar catálogo FRANKLIN

ALTAMIRA®
Serie TASA2

TABLEROS ALTERNADORES-SIMULTANEADORES PARA DOS MOTOBOMBAS

Para alternar y simultanear dos motobombas
Constan de:
- Gabinete de alta calidad
- Control alternador-simultaneador
- Contactores
- Guardamotores
- Iinterruptor termomagnético de protección para el circuito de control
- Leds piloto (roja y verde)
- Selectores (manual, fuera, automático)
- Clemas

Tableros disponibles para los siguientes sistemas:
- Sistema hidroneumático
- Sistema cisterna-tinaco
- Sistema de cárcamo

Todo ensamblado y cableado listo para instalarse

PRÓXIMAMENTE

Los tableros de control ALTAMIRA protegen su equipo de bombeo contra:
- **Cortocircuito**
- **Sobrecarga**
- **Trabajo en seco**

Todos nuestros tableros para sistema hidroneumático cuentan con interruptores de presión ALTAMIRA KPI para altas presiones

1 AÑO DE GARANTÍA

TABLEROS ALTERNADORES-SIMULTANEADORES PARA DOS MOTOBOMBAS

HP NOM	FASES x VOLTS	RANGO DE AMP.	HIDRONEUMÁTICO (H)	CÁRCAMO (C)	CISTERNATINACO (CT)
			CÓDIGO	CÓDIGO	CÓDIGO
3/4	1 x 220	2.5 a 4	TASA2 3/41220H	TASA2 3/41220C	TASA2 3/41220CT
1		4 a 6.3	TASA2 11220H	TASA2 11220C	TASA2 11220CT
2		6 a 10	TASA2 21220H	TASA2 21220C	TASA2 21220CT
2.5		9 a 14	TASA2 2.51220H	TASA2 2.51220C	TASA2 2.51220CT
3		13 a 18	TASA2 31220H	TASA2 31220C	TASA2 31220CT
4		17 a 23	TASA2 41220H	TASA2 41220C	TASA2 41220CT
5		24 a 32	TASA2 51220H	TASA2 51220C	TASA2 51220CT
1	3 x 220	2.5 a 4	TASA2 13220H	TASA2 13220C	TASA2 13220CT
2		4 a 6.3	TASA2 23220H	TASA2 23220C	TASA2 23220CT
3		6 a 10	TASA2 33220H	TASA2 33220C	TASA2 33220CT
4		9 a 14	TASA2 43220H	TASA2 43220C	TASA2 43220CT
5		13 a 18	TASA2 53220H	TASA2 53220C	TASA2 53220CT
7.5		17 a 23	TASA2 7.53220H	TASA2 7.53220C	TASA2 7.53220CT
10		24 a 32	TASA2 103220H	TASA2 103220C	TASA2 103220CT
15		25 a 40	TASA2 153220H	TASA2 153220C	TASA2 153220CT
2	3 x 440	2.5 a 4	TASA2 23440H	TASA2 23440C	TASA2 23440CT
3		4 a 6.3	TASA2 33440H	TASA2 33440C	TASA2 33440CT
5		6 a 10	TASA2 53440H	TASA2 53440C	TASA2 53440CT
7.5		9 a 14	TASA2 7.53440H	TASA2 7.53440C	TASA2 7.53440CT
10		13 a 18	TASA2 103440H	TASA2 103440C	TASA2 103440CT
15		17 a 23	TASA2 153440H	TASA2 153440C	TASA2 153440CT
20		24 a 32	TASA2 203440H	TASA2 203440C	TASA2 203440CT
30		25 a 40	TASA2 303440H	TASA2 303440C	TASA2 303440CT

La presión máxima regulable de operación es de 116 psi, si se requiere una mayor presión de operación, contacte al Departamento de Ventas.

CON UN FLOTADOR

CON 3 FLOTADORES

CON 3 FLOTADORES

TABLERO ALTAMIRA VV
PARA DOS MOTOBOMBAS

PRÓXIMAMENTE

- Presión constante
- Ahorro de energía eléctrica
- Menores esfuerzos mecánicos en la red hidráulica
- Registro de horas de funcionamiento
- Historial de anomalías en la instalación
- Lecturas de parámetros importantes en bomba principal: Amperaje, voltaje y presión
- Restablecimiento automático
- Display iluminado
- Posibilidad de utilizar password
- Arranque y paro suave (en la motobomba controlada por el variador)
- Alterna la motobomba gobernada por el variador
- Ventilación forzada

1 AÑO DE GARANTÍA

CÓDIGO	HP NOM	VOLT. DE ALIMENTACIÓN DEL MOTOR (FASES X VOLTS)	RANGO DE AMP.
TASA2 7.53230VV	7.5	3 x 230 V	18 a 25
TASA2 103230VV	10		22 a 32
TASA2 153230VV	15		18 a 25

TABLERO ALTAMIRA VV
PARA TRES MOTOBOMBAS

PRÓXIMAMENTE

- Presión constante
- Ahorro de energía eléctrica
- Menores esfuerzos mecánicos en la red hidráulica
- Registro de horas de funcionamiento
- Historial de anomalías en la instalación
- Lecturas de parámetros importantes en bomba principal: Amperaje, voltaje y presión
- Restablecimiento automático
- Display iluminado
- Posibilidad de utilizar password
- Arranque y paro suave (en la motobomba controlada por el variador)
- Alterna la motobomba gobernada por el variador
- Ventilación forzada

1 AÑO DE GARANTÍA

CÓDIGO	HP NOM	VOLT. DE ALIMENTACIÓN DEL MOTOR (FASES X VOLTS)	RANGO DE AMP.
TASA3 7.53230VV	7.5	3 x 230 V	18 a 25
TASA3 103230VV	10		22 a 32
TASA3 153230VV	15		18 a 25

TABLERO DE CONTROL PARA PRESIÓN CONSTANTE PARA 2 MOTOBOMBAS

PRÓXIMAMENTE

Los tableros TEWX, gracias a la tecnología Enerwell optimizan la regulación de velocidad, ya que de manera secuencial regulan todas las motobombas del sistema. Optimizando así:

- El ahorro de energía: gracias a que cada motobomba es regulada secuencialmente.
- La estabilidad del sistema: las motobombas se encienden y apagan suavemente.
- El suministro de presión: la velocidad es regulada según la demanda.
- La vida útil del sistema.
- Ensamblado en México, con componentes de control eléctrico de la más alta calidad marca Enerwell
- Mayor ahorro de energía, gracias a su variador de velocidad incorporado
- Suministro de presión avanzado gracias a que cuenta con tecnología Enerwell secuencial
- Sistema Enerwell de gestión y supervisión táctil de alta definición
- Dos modos de funcionamiento:
  - Manual: El sistema encendará las motobombas a una velocidad fija
  - Automático: El sistema encenderá, controlará y regulará las motobombas de manera automática y secuencial en función de la demanda real del sistema
- Incluye flotador de nivel, transductor de presión de hasta 232 psi, protector contra picos de voltaje y ventilación forzada

ENSAMBLADO EN MÉXICO

24 MESES DE GARANTÍA

CÓDIGO	FASES X VOLTS (Vca)	RANGO DE AMPERAJE	POTENCIA (HP)	TAMAÑO DE GABINETE	PESO (KG)
TEWX-2B/4-6.3/220		4 - 6.3	2		
TEWX-2B/6-10/220		6 - 10	3	1	74
TEWX-2B/9-14/220		9 - 14	4		
TEWX-2B/13-18/220		13 - 18	5		93
TEWX-2B/17-23/220	3 x 220 V~	17 - 23	7.5	2	94
TEWX-2B/24-32/220		24 - 32	10		93
TEWX-2B/25-40/220		25 - 40	15	3	142
TEWX-2B/40-63/220		40 - 63	20		145
TEWX-2B/56-80/220		56 - 80	40	4	148
TEWX-2B/4-6.3/440		4 - 6.3	3	1	74
TEWX-2B/6-10/440		6 - 10	5		52
TEWX-2B/9-14/440		9 - 14	7.5		95
TEWX-2B/13-18/440		13 - 18	10	2	93
TEWX-2B/17-23/440	3 x 440 V~	17 - 23	15		
TEWX-2B/24-32/440		24 - 32	20		94
TEWX-2B/25-40/440		25 - 40	30		93
TEWX-2B/40-63/440		40 - 63	40	3	146
TEWX-2B/56-80/440		56 - 80	75	4	151

NOTA IMPORTANTE: Para una correcta selección del arrancador, asegúrese que los rangos de corriente (A) en factor nominal y de servicio del motor a utilizar estén dentro de los rangos soportados por el arrancador y que el voltaje (V) sea el mismo, NO utilice potencia (HP) como una referencia final.

TABLERO DE CONTROL PARA PRESIÓN CONSTANTE PARA 3 MOTOBOMBAS

PRÓXIMAMENTE

Los tableros TEWX, gracias a la tecnología Enerwell optimizan la regulación de velocidad, ya que de manera secuencial regulan todas las motobombas del sistema. Optimizando así:

- El ahorro de energía: gracias a que cada motobomba es regulada secuencialmente.
- La estabilidad del sistema: las motobombas se encienden y apagan suavemente.
- El suministro de presión: la velocidad es regulada según la demanda.
- La vida útil del sistema.
- Ensamblado en México, con componentes de control eléctrico de la más alta calidad marca Enerwell
- Mayor ahorro de energía, gracias a su variador de velocidad incorporado
- Suministro de presión avanzado gracias a que cuenta con tecnología Enerwell secuencial
- Sistema Enerwell de gestión y supervisión táctil de alta definición
- Dos modos de funcionamiento:
  - Manual: El sistema encendará las motobombas a una velocidad fija.
  - Automático: El sistema encenderá, controlará y regulará las motobombas de manera automática y secuencial en función de la demanda real del sistema.
- Incluye flotador de nivel, transductor de presión de hasta 232 psi, protector contra picos de voltaje y ventilación forzada.

ENSAMBLADO EN MÉXICO

24 MESES DE GARANTÍA

CÓDIGO	FASES X VOLTS (Vca)	RANGO DE AMPERAJE	POTENCIA (HP)	TAMAÑO DE GABINETE	PESO (KG)
TEWX-3B/4-6.3/220	3 x 220 V~	4 - 6.3	2	2	88
TEWX-3B/6-10/220		6 - 10	3		
TEWX-3B/9-14/220		9 - 14	4		
TEWX-3B/13-18/220		13 - 18	5	3	90
TEWX-3B/17-23/220		17 - 23	7.5		
TEWX-3B/24-32/220		24 - 32	10		89
TEWX-3B/25-40/220		25 - 40	15	4	112
TEWX-3B/40-63/220		40 - 63	20		114
TEWX-3B/56-80/220		56 - 80	40		162
TEWX-3B/4-6.3/440	3 x 440 V~	4 - 6.3	3	2	91
TEWX-3B/6-10/440		6 - 10	5		94
TEWX-3B/9-14/440		9 - 14	7.5	3	91
TEWX-3B/13-18/440		13 - 18	10		
TEWX-3B/17-23/440		17 - 23	15		121
TEWX-3B/24-32/440		24 - 32	20		
TEWX-3B/25-40/440		25 - 40	30		
TEWX-3B/40-63/440		40 - 63	40	4	142
TEWX-3B/56-80/440		56 - 80	75		189

NOTA IMPORTANTE: Para una correcta selección del arrancador, asegúrese que los rangos de corriente (A) en factor nominal y de servicio del motor a utilizar estén dentro de los rangos soportados por el arrancador y que el voltaje (V) sea el mismo, NO utilice potencia (HP) como una referencia final.

TABLERO DE CONTROL PARA PRESIÓN CONSTANTE PARA 4 MOTOBOMBAS

PRÓXIMAMENTE

Los tableros TEWX, gracias a la tecnología Enerwell optimizan la regulación de velocidad, ya que de manera secuencial regulan todas las motobombas del sistema. Optimizando así:

- El ahorro de energía: gracias a que cada motobomba es regulada secuencialmente.
- La estabilidad del sistema: las motobombas se encienden y apagan suavemente.
- El suministro de presión: la velocidad es regulada según la demanda.
- La vida útil del sistema.
- Ensamblado en México, con componentes de control eléctrico de la más alta calidad marca Enerwell
- Mayor ahorro de energía, gracias a su variador de velocidad incorporado
- Suministro de presión avanzado gracias a que cuenta con tecnología Enerwell secuencial
- Sistema Enerwell de gestión y supervisión táctil de alta definición
- Dos modos de funcionamiento:
  - Manual: El sistema encendará las motobombas a una velocidad fija.
  - Automático: El sistema encenderá, controlará y regulará las motobombas de manera automática y secuencial en función de la demanda real del sistema.
- Incluye flotador de nivel, transductor de presión de hasta 232 psi, protector contra picos de voltaje y ventilación forzada.

ENSAMBLADO EN MÉXICO

24 MESES DE GARANTÍA

CÓDIGO	FASES X VOLTS (Vca)	RANGO DE AMPERAJE	POTENCIA (HP)	TAMAÑO DE GABINETE	PESO (KG)
TEWX-4B/4-6.3/220	3 X 220 V~	4 - 6.3	2	3	140
TEWX-4B/6-10/220		6 - 10	3		
TEWX-4B/9-14/220		9 - 14	4		
TEWX-4B/13-18/220		13 - 18	5		
TEWX-4B/17-23/220		17 - 23	7.5		141
TEWX-4B/24-32/220		24 - 32	10		
TEWX-4B/25-40/220		25 - 40	15	4	191
TEWX-4B/4-6.3/440	3 X 440 V~	4 - 6.3	3	3	145
TEWX-4B/6-10/440		6 - 10	5		
TEWX-4B/9-14/440		9 - 14	7.5		
TEWX-4B/13-18/440		13 - 18	10		
TEWX-4B/17-23/440		17 - 23	15		152
TEWX-4B/24-32/440		24 - 32	20		
TEWX-4B/25-40/440		25 - 40	30		192

NOTA IMPORTANTE: Para una correcta selección del arrancador, asegúrese que los rangos de corriente (A) en factor nominal y de servicio del motor a utilizar estén dentro de los rangos soportados por el arrancador y que el voltaje (V) sea el mismo, NO utilice potencia (HP) como una referencia final.

TABLERO CON VARIADOR POR BOMBA PARA EL SUMINISTRO DE PRESIÓN CONSTANTE PARA 2 MOTOBOMBAS

NUEVO PRODUCTO

- Ensamblado en México, con componentes de control eléctrico de la más alta calidad marca Enerwell.
- Avanzado ahorro de energía ya que cada motobomba Incluye un variador de frecuencia Enerwell de última generación.
- Suministro de presión coordinado y constante.
- Sistema avanzado Enerwell de gestión y supervisión táctil de alta definición
- Dos modos de funcionamiento:
  - Manual: El sistema controlará por cada motobomba la frecuencia máxima de operación.
  - Automático: En este modo el sistema de manera automática encenderá, controlará, regulará y coordinará todas las motobombas del sistema.
- Servicio continuo (Multi-Maestro).- Permite de manera automática y ante una anomalía, la rotación y utilización de todos los variadores del sistema
- Incluye transductor de presión 232 psi por cada motobomba
- Mayor vida útil gracias al arranque y paro suave de cada motobomba

ENSAMBLADO EN MÉXICO

24 MESES DE GARANTÍA

CÓDIGO	FASES X VOLTS (Vca)	RANGO DE AMPERAJE	POTENCIA (HP)	TAMAÑO DE GABINETE	PESO (KG)
TEWXPRO-2B/16/220		16	5	1	65
TEWXPRO-2B/30/220		30	10		98
TEWXPRO-2B/42/220	3 X 220 V~	42	15	2	98
TEWXPRO-2B/55/220		55	20		170
TEWXPRO-2B/80/220		80	30		172
TEWXPRO-2B/10/440		10	5		87
TEWXPRO-2B/17/440		17	10	1	88
TEWXPRO-2B/25/440	3 X 440 V~	25	15		141
TEWXPRO-2B/38/440		38	25		164
TEWXPRO-2B/45/440		45	30	2	237
TEWXPRO-2B/75/440		75	40		242

NOTA IMPORTANTE: Para una correcta selección del arrancador, asegúrese que los rangos de corriente (A) en factor nominal y de servicio del motor a utilizar estén dentro de los rangos soportados por el arrancador y que el voltaje (V) sea el mismo, NO utilice potencia (HP) como una referencia final.

TABLERO CON VARIADOR POR BOMBA PARA EL SUMINISTRO DE PRESIÓN CONSTANTE PARA 3 MOTOBOMBAS

NUEVO PRODUCTO

- Ensamblado en México, con componentes de control eléctrico de la más alta calidad marca Enerwell.
- Avanzado ahorro de energía ya que cada motobomba Incluye un variador de frecuencia Enerwell de última generación.
- Suministro de presión coordinado y constante.
- Sistema avanzado Enerwell de gestión y supervisión táctil de alta definición
- Dos modos de funcionamiento:
  - Manual: El sistema controlará por cada motobomba la frecuencia máxima de operación.
  - Automático: En este modo el sistema de manera automática encenderá, controlará, regulará y coordinará todas las motobombas del sistema.
- Servicio continuo (Multi-Maestro).- Permite de manera automática y ante una anomalía, la rotación y utilización de todos los variadores del sistema
- Incluye transductor de presión 232 psi por cada motobomba
- Mayor vida útil gracias al arranque y paro suave de cada motobomba

ENSAMBLADO EN MÉXICO

24 MESES DE GARANTÍA

CÓDIGO	FASES X VOLTS (Vca)	RANGO DE AMPERAJE	POTENCIA (HP)	TAMAÑO DE GABINETE	PESO (KG)
TEWXPRO-3B/16/220	3 X 220 V~	16	5	2	93
TEWXPRO-3B/30/220		30	10	3	161
TEWXPRO-3B/42/220		42	15		161
TEWXPRO-3B/55/220		55	20		239
TEWXPRO-3B/70/220		70	25		242
TEWXPRO-3B/10/440	3 X 440 V~	10	5	2	88
TEWXPRO-3B/17/440		17	10		93
TEWXPRO-3B/25/440		25	15		160
TEWXPRO-3B/38/440		38	25	3	194
TEWXPRO-3B/45/440		45	30		274
TEWXPRO-3B/75/440		75	40		

NOTA IMPORTANTE: Para una correcta selección del arrancador, asegúrese que los rangos de corriente (A) en factor nominal y de servicio del motor a utilizar estén dentro de los rangos soportados por el arrancador y que el voltaje (V) sea el mismo, NO utilice potencia (HP) como una referencia final.

VARIADORES DE FRECUENCIA

- Ahorro de energía eléctrica
- Protecciones eléctricas incorporadas
- Fácil programación.
- Mayor durabilidad de motores
- Trabajo de equipo con menor ruido ambiental
- Espacios de instalación mas pequeños
- Control de 2 o más motobombas.

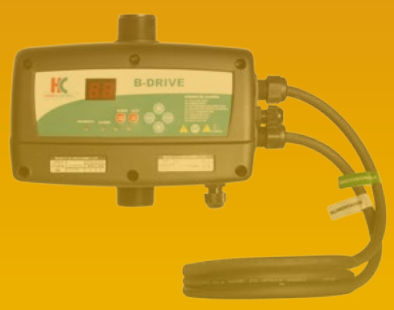

HIDROCONTROL®

HIDROCONTROL

Serie B-DRIVE DUAL

VARIADOR DE FRECUENCIA

ENFRIADO POR AGUA

VARIADOR DE FRECUENCIA DE VOLTAJE DUAL PARA SISTEMAS DE PRESIÓN CONSTANTE PARA UNA MOTOBOMBA (BDRIVEWM11A127/230) Y DOS MOTOBOMBAS (BDRIVEWM14A127/230)

- Ahorro de energía
- Presión Constante
- Voltaje de alimentación y salida dual (127 o 230 V)
- Display integrado que muestra en funcionamiento la corriente consumida, la presión de trabajo y la frecuencia
- Arranques y paros suaves (soft start y soft stop) para aumentar la vida útil del sistema y reducir los picos de consumo eléctrico
- Montaje simple y sencillo (menores costos de instalación)
- 1.3 metros de cable de alimentación y 1 metro de cable de motobomba
- Modo funcionamiento MAESTRO-SEGUIDOR (solo modelo 14A)

2 AÑOS DE GARANTÍA

PROTECCIONES
- Alto y bajo voltaje
- Sobrecarga
- Cortocircuito
- Trabajo en seco
- Alta y baja presión
- Alta temperatura

CÓDIGO	*VOLTAJE DE ALIMENTACIÓN	VOLTAJE DE SALIDA	CORRIENTE MÁXIMA DE LA MOTOBOMBA	CONEXIÓN DE ENTRADA / SALIDA (pulgadas)	IP	PESO (kg)
	FASES X VOLTS	FASES X VOLTS	AMP.			
BDRIVEWM11A127/230	1 x 127 o 1 x 230 ± 10%	1 x 127 o 1 x 230	11	1.25” Macho	55	2.2
BDRIVEWM14A127/230	1 x 127 -20% +10% o 1 x 230 -20% +15%		14			

*Considere que el voltaje de alimentación del variador será el mismo que alimente a la motobomba, el variador no convierte 127 V a 230 V ni viceversa.

HIDROCONTROL®

Serie
B-DRIVE

VARIADOR DE FRECUENCIA

ENFRIADO POR AGUA

PARA LOS SISTEMAS DE SUMINISTRO DE AGUA A PRESIÓN CONSTANTE EN LA RED (DE HASTA 2 MOTOBOMBAS)

- Ahorro de energía
- Presión Constante
- Modo de funcionamiento MAESTRO-SEGUIDOR (COMBO): en esta función es posible trabajar de manera coordinada con 2 motobombas (cada una conectada a un B-DRIVE)
- Display integrado que indica la corriente consumida y la presión de trabajo
- Arranques y paros suaves (soft start y soft stop) para aumentar la vida útil del sistema y reducir los picos de consumo eléctrico
- Registro: de horas de funcionamiento, historial de alarmas y anomalías
- Montaje simple y sencillo (menores costos de instalación)
- Cable de alimentación y cable de motobomba de 1.5 m
- Reducciones (2 piezas) en latón tipo marsella de 1.25" a 1" para montaje rápido y sencillo

Reducciones (2 piezas) en latón tipo marsella de 1.25" a 1"

PROTECCIONES
- Alto y bajo voltaje
- Sobrecarga
- Cortocircuito
- Trabajo en seco
- Alta y baja presión
- Alta temperatura
- Nivel (flotador)

2 AÑOS DE GARANTÍA

CÓDIGO	VOLTAJE DE ALIMENTACIÓN	VOLTAJE DE SALIDA	CORRIENTE MÁXIMA DE LA MOTOBOMBA	CONEXIÓN DE ENTRADA / SALIDA (pulgadas)	IP	PESO (kg)
	FASES X VOLTS (+/- 10 %)	FASES X VOLTS	AMPS.			
B-DRIVEWMT10/230	1 x 230 V	3 x 230	10	1.25" Hembra	55	2.2

HIDROCONTROL®

Serie

B-DRIVE

PARA LOS SISTEMAS DE SUMINISTRO DE AGUA A PRESIÓN CONSTANTE EN LA RED (DE HASTA 2 MOTOBOMBAS)

- Ahorro de energía
- Presión constante
- Modo funcionamiento MAESTRO-SEGUIDOR: en este modo es posibles trabajar hasta 2 motobombas (cada una con un B-DRIVE) de manera coordinada
- Arranques y paros suaves para un funcionamiento más estable para prolongar la vida útil del sistema y las motobombas
- Instalación y puesta en marcha rápida y sencilla
- Amplia gama de protecciones
- Restablecimiento automático en caso de condiciones anormales en la instalación
- Protección contra trabajo en seco sin necesidad de elementos en la cisterna
- Registro del historial de alarmas
- Incluye transductor de presión (0-10 bares) con cable de comunicación 2 m de largo
- Incluye 1.5 m de cable para la conexión de alimentación y 1.5 m para conexión a motobomba
- Display iluminado, botones de navegación y LEDs indicadores para facilitar la interacción con el variador

PROTECCIONES
- Alto y bajo voltaje
- Sobrecarga
- Cortocircuito
- Trabajo en seco
- Alta y baja presión
- Alta temperatura
- Nivel (flotador)

2 AÑOS DE GARANTÍA

CÓDIGO	VOLTAJE DE ALIMENTACIÓN	VOLTAJE DE SALIDA	CORRIENTE MÁXIMA DE LA MOTOBOMBA	IP	PESO (kg)
	FASES X VOLTS (+/- 10 %)	FASES x VOLTS	AMPS.		
B-DRIVEAMM12/230	1 x 230 V	1 x 230	12	55	4.3
B-DRIVEAMT10/230		3 x 230	10		

HIDROCONTROL®

Serie

R-DRIVE PLUS

ENFRIADO POR AIRE
(montaje en pared)

PARA LOS SISTEMAS DE SUMINISTRO DE AGUA A PRESIÓN CONSTANTE EN LA RED (DE HASTA 8 MOTOBOMBAS)

- Presión constante. Ahorro de energía
- Variación de velocidad uniforme en sistemas múltiples
- Instalación rápida y sencilla. Intuitivo / Robusto
- Los parámetros para la puesta en marcha son principalmente: la presión deseada y la corriente máxima de la motobomba
- Incluye cables para la conexión de alimentación y motobomba (1.5 m de largo)
- Cable para la comunicación con otro variador R-DRIVE PLUS (1.5 m de largo)
- Incluye el transductor de presión (3 m de largo)
- Restablecimiento automático en caso de condiciones anormales en la instalación
- Amplio rango de voltaje de entrada.
- 4 botones de navegación
- Con la ayuda del MULTI-RIEGO-RD se pueden definir hasta 4 zonas de presión distintas para los sistemas de riego
- En operación podemos visualizar las condiciones eléctricas e hidráulicas de la motobomba

PROTECCIONES
- Bajo y Alto voltaje
- Sobrecarga
- Corto circuito
- Fallo del sensor de presión
- Alarma externa
- Alarma por golpe de ariete
- Presión insuficiente
- Trabajo en seco
- Arranques excesivos

1 AÑO DE GARANTÍA

CÓDIGO	VOLTAJE DE ALIMENTACIÓN	VOLTAJE DE SALIDA	CORRIENTE MÁXIMA DE LA MOTOBOMBA	PRESIÓN MÁXIMA		IP	PESO (kg)
	FASES x VOLTS (-26 %, +17 %)	FASES x VOLTS	AMPS.	PSI	M		
RDRIVEPATTPL15/230	3 x 230 V (170 a 270)	3 x 230 V	15	145	102	65	5.6
RDRIVEPATTPL18/230			18				12

NOTA: Los equipos únicamente son compatibles entre sus mismos modelos

HIDROCONTROL®

Serie

L-DRIVE

VARIADOR DE FRECUENCIA

ENFRIADO POR AIRE
(montaje en el motor)

PARA SUMINISTRO DE AGUA A PRESIÓN CONSTANTE EN LA RED

VARIADOR DE ÚLTIMA GENERACIÓN IP54 PARA APLICACIONES MODULARES DE PRESIÓN CONSTANTE

- Presión constante
- Ahorro de energía eléctrica
- Diseño compacto y ligero
- Compatible con motores de imanes permanentes
- Alimentación monofásica (1 x 230 V)
- Trabaja con motobombas trifásicas (3 x 230 V)
- Grado de protección: IP54
- Arranque y paro suave (ayuda a minimizar los picos de presión en la red y extender la vida útil de la motobomba)
- Cuenta con: indicadores led, botones de navegación y display LCD iluminado
- Monitoreo de parámetros (el display muestra los valores de presión y frecuencia de salida)
- Incluye base de instalación para montaje

PROTECCIONES
- Alto y bajo voltaje
- Sobrecarga
- Fuga a tierra
- Falta de agua a través de las señales digitales
- Baja carga
- Paro por alta presión
- Alarma por baja presión
- Pérdida de fase de alimentación (modelos trifásicos) y pérdida de fase del motor
- Entre otras (consulte el manual)

Protege, controla, supervisa y máxima el desempeño de tus aplicaciones de presión constante

2 AÑOS DE GARANTÍA

CÓDIGO	VOLTAJE DE ENTRADA	MÁXIMA CORRIENTE DE ENTRADA	VOLTAJE DE SALIDA	MÁXIMA CORRIENTE DE SALIDA	MÁXIMA POTENCIA DE SALIDA HP	PESO (kg)
	FASES x Vca (+/-10%)	AMP.	FASES x Vca	AMP.		
L-DRIVEMT 230V-4A	1 x 230	8	3 X 230 Vca	4	1	2.1
L-DRIVEMT 230V-10A		20		10	3	1.2
L-DRIVETT 230V-12A	3 x 230	14.6		12	5.5	2.9
L-DRIVETT 230V-32A		35		32	10	5.5

HIDROCONTROL ® Serie F-DRIVE

VARIADORES DE FRECUENCIA
Enfriados por aire (montaje directo en el motor o en pared)
PARA LOS SISTEMAS DE SUMINISTRO DE AGUA A PRESIÓN CONSTANTE EN LA RED (DE HASTA 8 MOTOBOMBAS)

- Presión constante. Ahorro de energía
- Creación de sistemas de hasta 10 motobombas considerando; 8 motobombas conectadas cada una con un variador F-DRIVE y hasta 2 motobombas controladas por arrancadores PROCONTROL (arrancadores a plena carga)
- Múltiples modos de operación; presión constante con 1 o dos puntos de presión, frecuencia fija, caudal constante ,etc.
- F-DRIVE puede ser montado directo sobre el motor o en la pared colocando los kit de montaje vendidos por separado
- Para el funcionamiento con motobombas de superficie o sumergibles
- Variación de velocidad en todas las motobombas controladas y comunicadas con otro variador F-DRIVE
- Menú de arranque rápido para una puesta en marcha ágil y sencilla

PROTECCIONES
- Alto y bajo voltaje
- Sobrecarga. Corto circuito
- Trabajo en seco
- Alta y baja presión
- Alarma externa (es posible configurar una condición en la instalación y hacer que el sistema se detenga en caso que esta condición se presente)

1 AÑO DE GARANTÍA

	CÓDIGO	VOLTAJE DE ALIMENTACIÓN	VOLTAJE DE SALIDA	CORRIENTE MÁXIMA DE LA MOTOBOMBA	IP	PESO (kg)
		FASES X VOLTS (+/- 15 %)	FASES X VOLTS	AMPS.		
	FDRIVE23911-M/MT	1 X 230	1 X 230	20	54	4.3
**	FDRIVE2330-TT	3 X 230	3 X 230	30	55	8.5
	FDRIVE2338-TT			38	54	28
	FDRIVE2348-TT			48		
	FDRIVE4609-TT	3 X 460	3 X 460	9	55	4
	FDRIVE4614-TT			14		8.5
	FDRIVE4618-TT			18		
	FDRIVE4625-TT			25		
**	FDRIVE4630-TT			30		
	FDRIVE4638-TT			38	54	28
	FDRIVE4675-TT			75		

**Modelos sólo disponibles para montaje directo sobre el motor

FILTROS DE ARMÓNICOS
Para aplicaciones con distancia mayor a 15 m

Al variar la frecuencia de operación de un motor se producen efectos armónicos (distorsiones en la calidad de la energía eléctrica de la red). Los cuales pueden perturbar el funcionamiento o incluso dañar elementos conectados en el circuito (cables, motor, interruptores o incluso el mismo variador). Para prevenir que esto suceda ponemos a su disposición la siguiente serie de filtros, seleccionados de acuerdo a la distancia (recorrido total del cable entre el motor y el variador), voltaje y la corriente máxima del motor.

CÓDIGO	VOLTAJE DE LA MOTOBOMBA fases x VCA	CORRIENTE MÁXIMA DE LA MOTOBOMBA AMP.	DIMENSIONES (mm)			PESO (kg)
			LARGO	ANCHO	ALTURA	
REACTOR-FDS14-150M	3 X 230 - 460	14	120	67	115	2.7
REACTOR-FDS32-150M		32	140	75	150	3.5
REACTOR-FDS90-150M		90	180	120	200	8
FSEN-FDS14-500M		14	180	105	210	10
FSEN-FDS32-500M		32	240	115	280	17.5
FSEN-FDS115-500M		115	300	150	285	42

COMPARATIVO DE VARIADORES DE FRECUENCIA MARCA HIDROCONTROL

FOTO DE EQUIPO	CÓDIGO	VOLTAJE DE ALIMENTACIÓN (FASES x VOLTS)	VOLTAJE DE SALIDA (FASES x VOLTS)	CORRIENTE MÁX. MOTOBOMBA (AMPS.)	TIPO DE ENFRIADO		SIST. DE INTER-CO-NEXIÓN DE EQUIPOS MÁXIMO	PROTECCIONES							
					POR AGUA	POR AIRE		ALTO VOLTAJE	BAJO VOLTAJE	SOBRECARGA	CORTOCIRCUITO	TRABAJO EN SECO	ALTA PRESIÓN	BAJA PRESIÓN	ALARMA POR GOLPE DE ARIETE
B DRIVE	B-DRIVEWMT10/230	1 x 230	3 x 230	10	✓		2	✓	✓	✓	✓	✓		✓	
B DRIVE	B-DRIVEAMM12/230	1 x 230	1 x 230	12		✓	2	✓	✓	✓	✓	✓		✓	
	B-DRIVEAMT10/230		3 x 230	10											
R-Drive PLUS	RDRIVEPATTPL15/230	3 x 230 (-26 % a +17 %)		15		✓	8	✓	✓	✓	✓	✓		✓	✓
	RDRIVEPATTPL18/230			18											
L-DRIVE	L-DRIVEMT 230V-4A	1 x 230		8		✓	1	✓	✓	✓		✓	✓	✓	
	L-DRIVEMT 230V-10A			20											
	L-DRIVETT 230V-12A	3 x 230		14.6											

TANQUES PRECARGADOS

- Resistentes
- Eficientes
- Alta calidad

ALTAMIRA® AQUA PAK®

ALTAMIRA
serie / PRO XLB
Profesionales

TANQUES PRECARGADOS PARA SISTEMAS HIDRONEUMÁTICOS

ALTA CALIDAD

CARACTERÍSTICAS DE CONSTRUCCIÓN

Certificaciones

NSF — Certified to / Certificación a: NSF - 61 - G

ANSI — American National Standards Institute

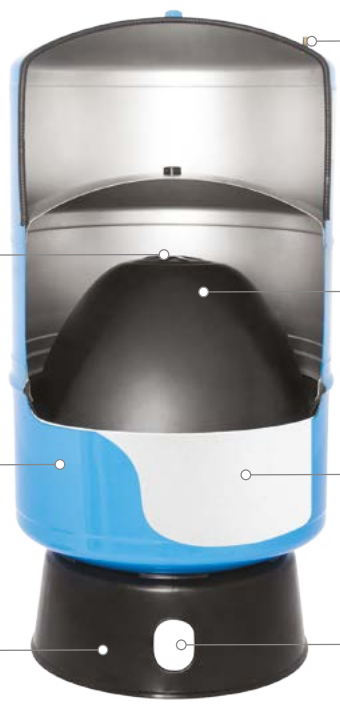

Válvula de precarga de construcción metálica.

Parte central del diafragma con diseño extra reforzado.

Diseño de diafragma tipo parabólico, para trabajo pesado, menos fatiga más durabilidad. Moldeado en caucho y butilo por lo que el agua nunca entra en contacto con partes sujetas a corrosión.

Cuerpo del tanque exterior esmaltado embellece y protege los tanques de la intemperie. Construido en acero al carbón y procesode soldadura de alta calidad.

Cubierta interna de polipropileno proporciona un depósito de agua (no metálico) con una resistencia a la corrosión del 100%

Base plástica muy resistente diseñada para soportar alto impacto, de acuerdo a la norma ASTM D2794.

Cuenta con codo en acero inoxidable 304

VENTAJAS

Diseñados para soportar aplicaciones a la intemperie y donde la humedad puede llegar a penetrar las cubiertas de pintura estándar aplicadas sobre los tanques de acero convencionales produciendo corrosión.

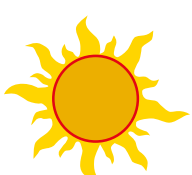

Resisten a los rayos ultravioleta (UV) de la luz solar que desvanecen el color original de la pintura usada en los tanques de acero convencionales y que también agrietan y astillan los tanques construidos en fibra.

Cubiertos con una pintura de "sacrificio" a base de zinc en polvo ULTRA UV tipo automotriz, muy resistente a la corrosión la cual brinda un respaldo de autoprotección. Si el recubrimiento se llegara a dañar, el zinc evita que el acero se corroa.

Sometidos a pruebas de exposición de solución salina de acuerdo a la norma ASTM B117-73 por el doble de tiempo que los tanques estándar.

ALTAMIRA® serie / PRO XLB

TANQUES PRECARGADOS PARA SISTEMAS HIDRONEUMÁTICOS

- Ideales para aplicaciones que exigen mucho mayor resistencia, por ejemplo:
  - Aplicaciones a la intemperie
  - En clima salino y humedad
  - Lluvia ácida
  - Exposición solar y rayos UV
- Construcción del cuerpo del tanque en acero al carbón
- Codo en acero inoxidable
- Base de plástico muy resistente, diseñada para soportar alto impacto, de acuerdo a la norma ASTM D2794
- Diseño de diafragma tipo parabólico, para trabajo pesado, menos fatiga más durabilidad
- Cubiertos con una pintura de "sacrificio" a base de zinc en polvo ULTRA UV tipo automotriz, muy resistente a la corrosión, la cual brinda un respaldo de autoprotección. Si el recubrimiento se llegara a dañar, el zinc evita que el acero se corroa. Muy resistente a la humedad y a los rayos U.V.
- Sometidos a pruebas de exposición a solución salina de acuerdo a la norma ASTM B117-73 por el doble de tiempo que los tanques estándar

125 psi

6 AÑOS DE GARANTÍA

CÓDIGO	CAPACIDAD	SISTEMA	MÁXIMA PRESIÓN DE TRABAJO	EQUIV. APROX. TANQUES SIN PRECARGA		FACTOR DE MÁXIMA ACEPTACIÓN	ENTREGA VOLUMÉTRICA (galones)			DIMENSIONES (pulgadas)		DIÁMETRO DE CONEX. NPT HEMBRA (pulg)	PESO (kg)
	GALONES			GALONES	LITROS		20/40 psi	30/50 psi	40/60 psi	DIÁM.	ALTURA		
ALTAPRO XLB45	45	Diafragma	125 psi	135	510	61%	16.5	13.9	12.1	22	36.6	1.25”	29
ALTAPRO XLB65	65			200	756	60%	23.9	20	17.4		48.6		40
ALTAPRO XLB86	86			280	1,058	59%	30.9	25.9	22.5	26	46		52
ALTAPRO XLB119	119			380	1,436	59%	42.9	35.9	31.3		61.3		73

NOTA: La entrega volumétrica puede variar por distintas situaciones ambientales y condiciones del sistema, incluyendo temperatura y presión.

AQUA PAK® Serie XLB20

TANQUES PRECARGADOS PARA SISTEMAS HIDRONEUMÁTICOS

NUEVO PRODUCTO

- Ideales para:
  - Aplicaciones domésticas y comerciales
  - Zonas costeras
  - Sistemas de purificación de agua
- Cubierta exterior en acero al carbón y proceso de soldadura de alta calidad
- Diafragma en butilo tipo parabólico
- Codo en acero inoxidable 304
- Válvula de precarga en construcción metálica
- Base de polipropileno
- Tuerca para base universal
- Pintura tipo electrostática
- Protección contra la corrosión
- Mayor resistencia en:
  - Aplicaciones a la intemperie
  - Resistente a rayos ultravioleta (U.V)

130 psi

4 AÑOS DE GARANTÍA

CÓDIGO	CAPACIDAD	SISTEMA	MÁXIMA PRESIÓN DE TRABAJO	FACTOR DE MÁXIMA ACEPTACIÓN	ENTREGA VOLUMÉTRICA (galones)			DIÁMETRO DE CONEX. (pulg)	DIMENSIONES (cm)		PESO (kg)
	GALONES				20/40 psi	30/50 psi	40/60 psi		ALTURA	DIÁM.	
AQUAPAK XLB20	20	DIAFRAGMA	130 psi	61%	7.3	6.2	5.4	1" NPT HEMBRA	82	39	11.2

NOTA: La entrega volumétrica puede variar por situaciones ambientales y condiciones del sistema, incluyendo temperatura y presión.

TANQUES PRECARGADOS PARA SISTEMAS HIDRONEUMÁTICOS

AQUA PAK® Serie PRO XLB

NUEVO PRODUCTO

- Ideales para:
  - Aplicaciones domésticas y comerciales
  - Zonas costeras
  - Sistemas de purificación de agua
- Codo en acero inoxidable, cubierta interna en polipropileno
- Base plástica muy resistente diseñada para soportar alto impacto
- Diseño de diafragma de caucho y butilo, por lo que el agua nunca entra en contacto con las partes sujetas a corrosión
- Cubierta exterior en acero al carbón y proceso de soldadura de alta calidad
- Cubiertos con una pintura en polvo ULTRA UV tipo automotriz muy resistente a la corrosión
- Sometidos a pruebas de exposición de solución salina por el doble de tiempo que los tanques estándar
- Válvula de precarga en construcción metálica
- Mayor resistencia en:
  - Aplicaciones a la intemperie
  - Exposición y rayos ultravioleta (U.V)
  - Clima salino y humedad
  - Lluvia ácida

150 psi

6 AÑOS DE GARANTÍA

CÓDIGO	CAPACIDAD	SISTEMA	MÁXIMA PRESIÓN DE TRABAJO	FACTOR DE MÁXIMA ACEPTACIÓN	ENTREGA VOLUMÉTRICA (galones)			DIÁMETRO DE CONEX. (pulg)	DIMENSIONES (cm)		PESO (kg)
	GALONES				20/40 psi	30/50 psi	40/60 psi		ALTURA	DIÁM.	
AQUAPAKPRO XLB26	26	Diafragma	150 PSI	53%	8.9	7.7	6.7	1" NPT HEMBRA	76.5	42.9	15 .2

NOTA: La entrega volumétrica puede variar por situaciones ambientales y condiciones del sistema, incluyendo temperatura y presión.

ALTAMIRA®

serie / PRO LV

TANQUES PRECARGADOS PARA SISTEMAS HIDRONEUMÁTICOS

- Ideales para aplicaciones a presión constante
- Construcción del cuerpo del tanque en acero al carbón
- Diseño de diafragma en butilo
- Cubiertos con pintura epóxica horneada, muy resistente a la corrosión
- Revestimiento interno de polipropileno que garantiza una alta durabilidad
- Máxima temperatura de trabajo 90°C

ALTAPRO 2.8LV ALTAPRO 8LV ALTAPRO 18LV ALTAPRO 24LV ALTAPRO 38LV

6 AÑOS DE GARANTÍA

CÓDIGO	CAPACIDAD		SISTEMA	MÁXIMA PRESIÓN DE TRABAJO	FACTOR DE MÁXIMA ACEPTACIÓN (%)	ENTREGA VOLUMÉTRICA (galones)			DIMENSIONES (mm)		DIÁMETRO DE CONEX. NPT MACHO (pulg)	PESO (kg)
	LITROS	GALONES				20/40 psi	30/50 psi	40/60 psi	ALTURA	DIÁM.		
ALTAPRO 2.8LV	2.8	0.7	Diafragma	150 psi	65	0.25	0.24	0.23	215	130	3/4”	1
ALTAPRO 8LV	8	2.1			63	0.79	0.68	0.61	290	203		1.9
ALTAPRO 18LV	18	4.7			60	1.79	1.5	1.29	390	280		3.3
ALTAPRO 24LV	24	6.3			69	2.3	2.3	1.7	415	295		3.9
ALTAPRO 38LV	38	10			54	2.6	3.2	3.8	550	295		5.9

NOTA: La entrega volumétrica puede variar por distintas situaciones ambientales y condiciones del sistema, incluyendo temperatura y presión.

TANQUES PRECARGADOS HORIZONTALES PARA SISTEMAS HIDRONEUMÁTICOS

AQUA PAK® Serie HORIZONTAL

3 AÑOS DE GARANTÍA

4 AÑOS DE GARANTÍA

- Acero inoxidable (sólo modelo AQ24LH/SS)
- Fabricación en acero al carbón
- Brida y tornillos en acero inox. 304
- Membrana EPDM Intercambiable
- Pintura tipo electrostática
- Base metálica para motobombas
- Protección contra la corrosión
- Resistente a los rayos UV
- Incluye manguera 80 cm (sólo modelo 100 L)
- Máxima presión de trabajo: 87 psi

24 Litros acero inoxidable

24 Litros acero al carbón

50 Litros acero al carbón

Incluye manguera de 1"

100 Litros acero al carbón

CÓDIGO	CAPACIDAD LITROS	SISTEMA	MÁXIMA PRESIÓN DE TRABAJO	FACTOR DE MÁXIMA ACEPTACIÓN (%)	*ENTREGA VOLUMÉTRICA (litros) 20/40 psi	30/50 psi	40/60 psi	DIÁMETRO DE CONEX. NPT MACHO (pulg)	DIMENSIONES (cm) LARGO	DIÁM.	PESO (kg)
AQ24LH/SS	24	Membrana EPDM Intercambiable	87 psi	45	7.2	6	5.3	1"	46.5	27.1	4.3
AQ24LH/AC											
AQ50LH	50				18.2	15.5	13.6		55		6.5
AQ100LH	100			57	35.8	28.8	17		69.3	38.5	11

* La entrega volumétrica puede variar por distintas situaciones ambientales y condiciones del sistema, incluyendo temperatura y presión.

- Fabricación en acero al carbón
- Diafragma de butilo
- Pintura tipo electrostática
- Base metálica para motobombas
- Protección contra la corrosión
- Resistente a los rayos UV
- Máxima presión de trabajo: 125 psi

24 Litros acero al carbón

5 AÑOS DE GARANTÍA

CÓDIGO	CAPACIDAD LITROS	SISTEMA	MÁXIMA PRESIÓN DE TRABAJO	FACTOR DE MÁXIMA ACEPTACIÓN (%)	*ENTREGA VOLUMÉTRICA (litros) 20/40 psi	30/50 psi	40/60 psi	DIÁMETRO DE CONEX. NPT MACHO (pulg)	DIMENSIONES (cm) LARGO	DIÁM.	PESO (kg)
AQ24LH/ACD	24	Diafragma de butilo	125 psi	55	7.2	6	5.3	1"	4.3	44.6	4.3

* La entrega volumétrica puede variar por distintas situaciones ambientales y condiciones del sistema, incluyendo temperatura y presión.

ACCESORIOS

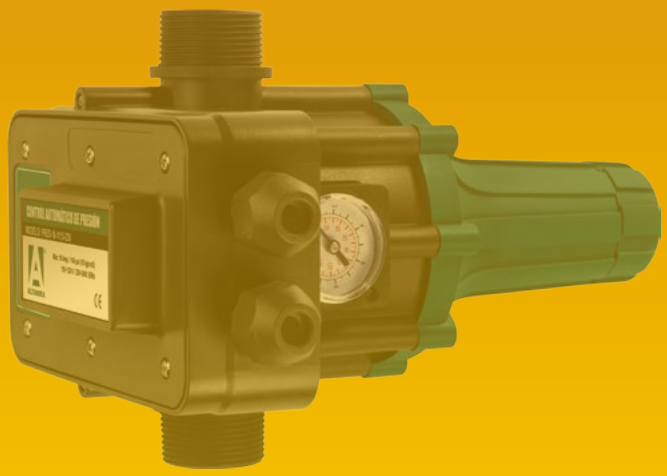

ALTAMIRA® AQUA PAK® Danfoss

AQUA PAK®

NUEVO PRODUCTO

MANÓMETROS

Los manómetros AQUA PAK le ofrece una solución para cualquier necesidad donde se requiera medir presión en estado líquido o gaseoso.

APLICACIONES
- Equipos hidroneumáticos
- Tratamientos de agua
- Calefacción y aire acondicionado
- Ingeniería médica
- Neumática

- Tipo Bourdon
- Caja en acero con pintura color negro
- Elementos internos y conexión en aleación de cobre
- Dial y aguja en aluminio con doble escala de presión (psi y kg/cm²)

1 AÑO DE GARANTÍA

NOM-013-SCFI-2004

CÓDIGO	IMAGEN	RANGO DE PRESIÓN (PSI)	TIPO DE MANÓMETRO	DIÁMETRO DE CARÁTULA	CONEXIÓN		DIMENSIONES (mm)		PESO (kg)
							ALTO	ANCHO	
MAN0-100M		0 - 100	SECO	2”	BASE	MACHO 1/4” NPT	70	26	0.08
MAN0-200M		0 - 200							

ALTAMIRA®

ACCESORIOS

MANÓMETROS

NUEVO PRODUCTO

Están diseñados para realizar mediciones en diversos rangos de presión

APLICACIONES:
- Equipos hidroneumáticos
- Sistemas contra incendio
- Sistemas de alta presión
- Tratamientos de agua
- En general aplicaciones donde se requiera la lectura de presión

CARACTERÍSTICAS:
- Cuerpo en acero inoxidable 304
- Conexión en bronce o acero inoxidable 316 (consulte modelos)
- Doble escala de presión en psi (lb/plg²) y kg/cm²
- Carátula de 2 ó 2.5"
- Rango de precisión: 1.6% - 2.5%
- Rango de temperatura: -20° C a 60°C
- Conexión inferior o trasera

NOM-013-SCFI-2004

2 AÑOS DE GARANTÍA

CÓDIGO	IMAGEN	RANGO DE PRESIÓN (PSI)	TIPO DE MANÓ-METRO	DIÁMETRO DE DIAL	CONEXIÓN		DIMENSIONES (mm)		PESO (kg)
							ALTO	ANCHO	
MAN0-100SS		0 - 100	SECO	2"	BASE	MACHO 1/4" NPT	70	29	0.09
MAN0-200SS		0 - 200							
MAN0-30G		0 - 30	GLICERINA	2.5"			92		0.18
MAN0-60G		0 - 60							
MAN0-100G		0 - 100							0.20
MAN0-200G		0 - 200							0.18
MAN0-100GBM		0 - 100			TRASERA		67	58	0.20
MAN0-200GBM		0 - 200							
MAN0-300GBM		0 - 300							
MAN0-200G4		0 - 200		4"	BASE		134	35	0.5
MAN0-400G4		0 - 400							

ACCESORIOS

KIT DE PRESIÓN ALTAMIRA
127 V (1" M x 1" M)
Incluye: Manómetro, leds indicadores y pulsador de rearme manual.

2 AÑOS DE GARANTÍA

CÓDIGO	MÁX. AMP.
PRES 10	10

KIT DE PRESIÓN ALTAMIRA
1 x 115 ó 1 x 230 V
(1.25" M x 1.25" M)
Incluye: Manómetro, leds indicadores y pulsador de rearme manual.

- Voltaje Dual
- Presión ajustable

2 AÑOS DE GARANTÍA

CÓDIGO	MÁX. AMP.
PRES-16-1115-230	16

Interruptor de presión Square D.
Desconexión baja presión
(FSG2M) 1/4" NPT.
Tipo de rosca: Hembra.
Rango de presión: 34-65 psi

CÓDIGO	CALIBRADO A (psi)
SWITCH BP2040	20-40
SWITCH BP3050	30-50

INTERRUPTOR DE PRESIÓN ALTAMIRA

20 amp.

Calibrado a: 20-40 psi, 1/4" NPT
Rango de presión: 20-70 psi

CÓDIGO	TIPO DE ROSCA
SW2040 AM20	M
SW2040 AH20	H

INTERRUPTOR DE PRESIÓN ALTAMIRA

20 amp.

CERTIFICACIÓN UL

Calibrado a: 30-50 psi, 1/4" NPT
Rango de presión: 20-70 psi

CÓDIGO	TIPO DE ROSCA
SW3050 AM20	M
SW3050 AH20	H

INTERRUPTOR DE PRESIÓN ALTAMIRA KPI para ALTAS PRESIONES

- Conexión 1/4" NPT. Rosca hembra
- Diferencial ajustable. Carcasa IP44

CÓDIGO	RANGO DE AJUSTE (psi)
SW-KPI35	2.9 - 116
SW-KPI36	58 - 174
SW-KPI38	116 - 405

Sensor de presión ciego DANFOSS

- Conexión 1/4" rosca macho
- IP65
- Señal 4-20 mA
- 24 VCD

CÓDIGO	PRESIÓN MÁX. (psi)
060G1137	232

KIT AUTOMÁTICO CON REGULACIÓN DE PRESIÓN

Serie **EVOPRES**

2 AÑOS DE GARANTÍA

- Presión de arranque ajustable
- Monitoreo digital de presión y corriente
- Regulación presión de salida
- Voltaje dual
- Arranque y paro remoto
- Incluye cables de alimentación y salida de 1.5 m.

CÓDIGO	VOLTAJE		MÁX. CORRIENTE	MÁX. POTENCIA MOTOBOMBA	CONEXIONES HIDRÁULICAS (TIPO MACHO CON ROSCA NPT)	
	ENTRADA FASES X VOLTS	SALIDA FASES X VOLTS	(A)	HP	ENTRADA	SALIDA
EVOPRES-16	1 x 127 o 1 x 230	1 x 127 o 1 x 230	16	3 (2.2 kW)	1.25"	1.25"

ALTAMIRA®
INTERRUPTOR DE NIVEL PARA AGUA LIMPIA

- Doble cámara de protección
- Utilizado tanto para el control automático en el vaciado y llenado de depósitos con agua limpia
- Ideal para aplicaciones profesionales
- Función de vaciado y llenado a través de la conexión de tres hilos (Negro - Café - Azul).

CÓDIGO	CORRIENTE MÁXIMA	TEMPERATURA MÁXIMA DEL LÍQUIDO	GRADO DE PROTECCIÓN	LONGITUD DEL CABLE	PESO (Kg)
FLOTADOR-P-AGL	16 A	55 °C	IP68	5 m	1

ALTAMIRA®
INTERRUPTOR DE NIVEL PARA LODOS

- Utilizado tanto para el control automático en el vaciado de las aplicaciones residuales, como la protección automática contra trabajo en seco de la(s) motobomba(s).
- Amigable con el medio ambiente ya que no utiliza mercurio.
- Función vaciado a través de la conexión de dos hilos (blanco - negro).
- Incluye contrapeso.

CERTIFICACIÓN UL

CÓDIGO	CORRIENTE MÁXIMA	TEMPERATURA MÁXIMA DEL LÍQUIDO	GRADO DE PROTECCIÓN	LONGITUD DEL CABLE	PESO (Kg)
FLOTADOR-LDS	13 A	60ºC	IP68	5m	1

INTERRUPTOR DE NIVEL ALTAMIRA CON CONTRAPESO

Doble función vaciado o llenado
Máximo amperaje: 16 Amp
Voltaje máx.: 250 V
*Aislamiento clase E. IP68.

CÓDIGO	LONGITUD DEL CABLE
* FLOTADOR-ALTAM	3m
FLOTADOR-ALT7	7m
FLOTADOR-ALT10	10m

MAC3 SWITCH FLOTADOR ALTAMIRA

De doble cámara, con contrapeso, IP 68. Doble función vaciado o llenado
Máximo amperaje: 16 Amp
Voltaje máx.: 250 V
Longitud del cable: 5 m

CÓDIGO
FLOTADOR MAC3

MAC5 SWITCH FLOTADOR ALTAMIRA

Basculante para lodos con doble cámara, contrapeso integrado, IP68. Doble función vaciado o llenado
Máximo amperaje: 10 Amp
Voltaje máx.: 250 V
Longitud del cable: 5 m

CÓDIGO
FLOTADOR MAC5

VÁLVULA CHECK ALTAMIRA

En acero inoxidable para columna.

Diseñada para aplicaciones en vertical.

Conexión: Macho - Hembra

1 AÑO DE GARANTÍA

CÓDIGO	TIPO DE ROSCA
CHECK1"MH-SS304	1"M x 1"H
CHECK1.25"MH-SS304	1.25"M X 1.25"H
CHECK1.5MX1.25H-SS	1.5" M X 1.25" H

VÁLVULA PIE-CHECK AQUA PAK

(pichancha/antirretorno) en bronce con canastilla en acero inoxidable desmontable, con resorte en acero inoxidable. Conexión: Hembra

CÓDIGO	DIÁM. DE CONEX. NPT
PIE/CHE1"	1"H
PIE/CHE11/4"	1.25"H
PIE/CHE11/2"	1.5"H
PIE/CHE2"	2"H

VÁLVULA DE ALIVIO EN BRONCE

Ajustada a: 75 psi
Rango de calibración de 50 a 150 psi

CÓDIGO	DIÁM. DE CONEX. NPT
ALI1/2"	1/2"M x 1/2"H
ALI3/4"	3/4"M x 3/4"H

VÁLVULA DE ALIVIO EN BRONCE

Ajustada a: 75 psi

Rango de calibración de 50 a 150 psi

CÓDIGO	DIÁM. DE CONEX. NPT
ALI1"	1"M x 1"H
ALI1.25"	1.25"M x 1.25"H

CONEXIÓN DE 5 VÍAS

En bronce 1"
110 mm de largo

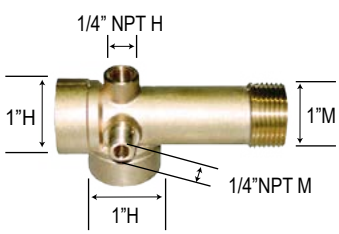

CÓDIGO
CONEX5V/110MM

BASE UNIVERSAL AQUA PAK

De acero, pintura de alta calidad, color negra. Para montaje de bomba sobre tanque precargado

CÓDIGO
BASEUNIVN

CINTA TEFLÓN AQUA PAK

Espesor: 0.075 mm / 0.30 g
Longitud: 10 m

CÓDIGO
CT12X10/PAQ10
CT19X10/PAQ10

GABINETES

- Gabinete de alta calidad a prueba de agua y polvo
- Pintura epóxica poliéster en polvo con acabado texturizado
- Color: Gris RAL 7032 o RAL7035
- Junta de poliuretano espumado
- Bisagras ocultas
- Dos pernos para conexión a tierra

Incluye:
- Placa de montaje metálica construida en acero galvanizado
- Placa con aislamiento de neopreno para entrada de cables
- Cerradura gris en plástico de apertura manual con 1 ó 2 llaves según el modelo
- Tornillos, tuercas y arandelas plásticas para placa de entrada de cables
- Etiquetas de señalización de tierra
- Tapones removibles

1 AÑO DE GARANTÍA

CÓDIGO	GRADO DE PROTECCIÓN		GABINETE Y PUERTA (Chapa de acero)	PLACA DE MONTAJE METÁLICA (Acero galvanizado)	DIMENSIONES		
	IP	IK			ALTO (mm)	ANCHO (mm)	PROFUNDIDAD (mm)
GABT30X30X20	66	10	1.2 mm	1.5 mm	300	300	200