hogar

10 Transporte de ropa

CARROS REJILLA PLEGABLES BLANCOS

Características

Modelo:	**M-1**	**M-2**	**M-3**
Construcción:		acero plastificado	
Dimensiones (largo x ancho x alto):	620 x 420 x 700 mm	820 x 530 x 750 mm	970 x 640 x 880 mm
Capacidad:	100 litros	200 litros	390 litros
Ruedas:		4 x 80 mm Ø	
Peso máximo de carga:	50 kg	50 kg	60 kg
Peso bruto:	7,2 kg	10 kg	13 kg
Funda de lona:		opcional	
	Ref. 5782	**Ref. 5783**	**Ref. 5784**

Recambios y accesorios

Lona carro M-1

Ref. 5785

Lona carro M-2

Ref. 5786

Lona carro M-3

Ref. 5787

Esta información se entiende a título informativo sin significar responsabilidad alguna por nuestra parte

LONAS PARA CARROS REJILLA

Características

Carro compatible:	**M-1**	**M-2**	**M-3**
Composición:	tejido 100% poliéster		
Peso:	145g/m² ± 5%		
Dimensión de la malla trapezoidal:	~2-3mm		
Color:	azul		
Dimensiones (largo x ancho x alto):	600 x 400 x 660 mm	800 x 510 x 720 mm	960 x 620 x 850 mm
Instrucciones de lavado:	50ºC a máquina con programa delicado		
	Ref. 5785	**Ref. 5786**	**Ref. 5787**

Recambios y accesorios

Carro M-1
Ref. 5782

Carro M-2
Ref. 5783

Carro M-3
Ref. 5784

Esta información se entiende a título informativo sin significar responsabilidad alguna por nuestra parte

CARRO LONA AZUL M110

Características

Estructura:	cromada
Material bandeja:	polipropileno gris
Material saco:	lona de poliamida con cuerda
Ruedas:	giratorias de 125mm Ø (sin freno)
Capacidad:	252 litros
Medidas:	95 x 56 x 104cm (largo x ancho x alto)

Ref. 4468

Recambios y accesorios

Lona azul

Ref. 4502

Esta información se entiende a título informativo sin significar responsabilidad alguna por nuestra parte

CARRO 2 SACOS M110/2

Características

Estructura:	hierro cromado	acero inoxidable
Material bandeja:	Polipropileno	
Material sacos:	Lona de poliamida con cuerda	
Colores sacos:	azul y rojo	
Capacidad:	130 litros por saco	
Diámetro ruedas:	125mm (sin freno)	
Medidas carro:	95 x 56 x 104 cm (largo x ancho x alto)	
Medidas lonas:	40 x 45 x 75 cm (largo x ancho x alto)	
	Ref. 4447	**Ref. 4445**

Recambios y accesorios

Lona roja	Lona azul
Ref. 4493	**Ref. 4494**

Esta información se entiende a título informativo sin significar responsabilidad alguna por nuestra parte

CARRO 3 SACOS M110/3

Características

Estructura:	cromada
Material bandeja:	polipropileno gris
Material saco:	lona de poliamida con cuerda
Colores sacos:	verde, rojo y blanco
Capacidad:	85 litros cada saco
Ruedas:	giratorias de 125mm Ø (sin freno)
Medidas:	95 x 56 x 104cm (largo x ancho x alto)

Ref. 4472

Recambios y accesorios

Lona blanca	Lona roja	Lona verde
Ref. 4517	**Ref. 4518**	**Ref. 4519**

Esta información se entiende a título informativo sin significar responsabilidad alguna por nuestra parte

CARRO PLEGABLE GRANDE LONA AZUL M120

Carro plegable con chasis pintado

Características

Estructura:	metálica pintada en color gris
Material saco:	lona de poliamida con cuerda
Ruedas:	giratorias de 100mm Ø (sin freno)
Capacidad:	343 litros
Medidas:	90 x 62 x 108cm (largo x ancho x alto)

Ref. 4499

Recambios y accesorios

Lona azul	Lona negra
Ref. 4487	**Ref. 4489**

Esta información se entiende a título informativo sin significar responsabilidad alguna por nuestra parte

CARRO PLEGABLE GRANDE LONA NEGRA M120

Carro plegable con chasis pintado

Características

Estructura:	metálica pintada en color gris
Material saco:	lona de poliamida con cuerda
Ruedas:	giratorias de 100mm Ø (sin freno)
Capacidad:	343 litros
Medidas:	90 x 62 x 108cm (largo x ancho x alto)

Ref. 4509

Recambios y accesorios

Lona azul	Lona negra
Ref. 4487	**Ref. 4489**

Esta información se entiende a título informativo sin significar responsabilidad alguna por nuestra parte

CARRO PLEGABLE LONA AZUL M130

Carro plegable con chasis pintado

Características

Estructura:	metálica pintada en color gris
Material saco:	lona de poliamida con cuerda
Ruedas:	giratorias de 100mm Ø (sin freno)
Capacidad:	135 litros
Medidas:	70 x 52 x 91 cm (largo x ancho x alto)

Ref. 4497

Recambios y accesorios

Lona negra	Lona azul	Lona blanca
Ref. 4486	**Ref. 4488**	**Ref. 4516**

Esta información se entiende a título informativo sin significar responsabilidad alguna por nuestra parte

CARRO PLEGABLE LONA NEGRA M130

Carro plegable con chasis pintado

Características

Estructura:	metálica pintada en color gris
Material saco:	lona de poliamida con cuerda
Ruedas:	giratorias de 100mm Ø (sin freno)
Capacidad:	135 litros
Medidas:	70 x 52 x 91 cm (largo x ancho x alto)

Ref. 4510

Recambios y accesorios

Lona negra	Lona azul	Lona blanca
Ref. 4486	**Ref. 4488**	**Ref. 4516**

Esta información se entiende a título informativo sin significar responsabilidad alguna por nuestra parte

CARRO PLEGABLE LONA BLANCA M130

Carro plegable con chasis pintado

Características

Estructura:	metálica pintada en color gris
Material saco:	lona de poliamida con cuerda
Ruedas:	giratorias de 100mm Ø (sin freno)
Capacidad:	135 litros
Medidas:	70 x 52 x 91 cm (largo x ancho x alto)

Ref. 4515

Recambios y accesorios

Lona negra	Lona azul	Lona blanca
Ref. 4486	**Ref. 4488**	**Ref. 4516**

Esta información se entiende a título informativo sin significar responsabilidad alguna por nuestra parte

CARRO PLEGABLE M130 SIN LONA

Carro plegable con chasis pintado

Características

Estructura:	metálica pintada en color gris
Ruedas:	giratorias de 100mm Ø (sin freno)
Capacidad:	135 litros
Medidas:	70 x 52 x 91 cm (largo x ancho x alto)

Ref. 4496

Recambios y accesorios

Lona negra	Lona azul	Lona blanca
Ref. 4486	**Ref. 4488**	**Ref. 4516**

Esta información se entiende a título informativo sin significar responsabilidad alguna por nuestra parte

CARRO PLEGABLE GRANDE LONA AZUL M220

Carro plegable con chasis pintado

Características

Estructura:	metálica pintada en color gris
Material saco:	lona de poliamida con presillas
Ruedas:	giratorias de 100mm Ø (sin freno)
Capacidad:	378 litros
Medidas:	99 x 63 x 103cm (largo x ancho x alto)

Ref. 4554

Recambios y accesorios

Lona azul

Ref. 4484

Esta información se entiende a título informativo sin significar responsabilidad alguna por nuestra parte

CARRO PLEGABLE LONA AZUL M230

Carro plegable con chasis cromado

Características

Estructura:	metálica pintada en color gris
Material saco:	lona de poliamida con presillas
Ruedas:	giratorias de 100mm Ø (sin freno)
Capacidad:	195 litros
Medidas:	76 x 56 x 92cm (largo x ancho x alto)

Ref. 4553

Recambios y accesorios

Lona azul	Lona blanca
Ref. 4483	**Ref. 4490**

Esta información se entiende a título informativo sin significar responsabilidad alguna por nuestra parte

CARRO SOPORTE CROMADO

Modelo 1 bolsa M360

Modelo 2 bolsas M580

Lona de 70 litros (opcional)

Modelo 3 bolsas M580/TR

Soporte para bolsas de plástico (incluido)

Características

Modelo:	**1 bolsa M360**	**2 bolsas M580**	**3 bolsas M580/TR**
Estructura:	acero cromado		
Tapa:	polipropileno abatible de apertura con pedal		
Colores tapas:	disponibles en 5 colores (amarillo, azul, gris, rojo y verde)*		
Bandeja:	polipropileno		
Ruedas:	4 x 75 mm Ø (1 de ellas con freno)		
Medidas (largo x ancho x alto):	51 x 50 x 97 cm	101 x 50 x 97 cm	151 x 50 x 97 cm
Opcional:	lonas de 70 litros en color amarillo, azul, gris, rojo y verde		
	Ref. 4495	**Ref. 4523**	**Ref. 4525**

* a definir al realizar el pedido

Recambios y accesorios

Lona azul	Lona gris	Lona amarilla	Lona roja	Lona verde
Ref. 5756	**Ref. 5738**	**Ref. 5710**	**Ref. 5709**	**Ref. 5708**

Esta información se entiende a título informativo sin significar responsabilidad alguna por nuestra parte

CARRO SOPORTE INOXIDABLE

Modelo 1 bolsa M360

Modelo 2 bolsas M580

Lona de 70 litros (opcional)

Modelo 3 bolsas M580/TR

Soporte para bolsas de plástico (incluido)

Características

Modelo:	**1 bolsa M360**	**2 bolsas M580**	**3 bolsas M580/TR**
Estructura:	acero inoxidable 18/8		
Tapa:	polipropileno abatible de apertura con pedal		
Colores tapas:	disponibles en 5 colores (amarillo, azul, gris, rojo y verde)*		
Bandeja:	polipropileno		
Ruedas:	4 x 75 mm Ø (1 de ellas con freno)		
Medidas (largo x ancho x alto):	51 x 50 x 97 cm	101 x 50 x 97 cm	151 x 50 x 97 cm
Opcional:	lonas de 70 litros en color amarillo, azul, gris, rojo y verde		
	Ref. 4500	**Ref. 4524**	**Ref. 4526**

* a definir al realizar el pedido

Recambios y accesorios

Lona azul	Lona gris	Lona amarilla	Lona roja	Lona verde
Ref. 5756	**Ref. 5738**	**Ref. 5710**	**Ref. 5709**	**Ref. 5708**

Esta información se entiende a título informativo sin significar responsabilidad alguna por nuestra parte

CARRO 4 BANDEJAS POLIPROPILENO M10

Carro para el transporte de ropa con 4 bandejas

Características

Estructura:	cromada
Bandejas:	Polipropileno de color gris
Ruedas:	giratorias de 125mm Ø (sin freno)
Medidas:	100 x 56 x 128 cm (largo x ancho x alto)

Ref. 4467

Esta información se entiende a título informativo sin significar responsabilidad alguna por nuestra parte

CARRO 4 BANDEJAS POLIPROPILENO M10 CON BOLSAS

Carro para el transporte de ropa con 4 bandejas, bolsas plastificadas y asas telescópicas

Características

Estructura:	cromada
Bandejas:	Polipropileno de color gris
Bolsas plastificadas:	2
Capacidad de las bolsas:	114 litros cada una
Asas telescópicas:	2
Ruedas:	giratorias de 125mm Ø (sin freno)
Medidas abierto:	147 x 56 x 128 cm (largo x ancho x alto)
Medidas:	100 x 56 x 128 cm (largo x ancho x alto)

Ref. 4466

Recambios y accesorios

Bolsa azul

Ref. 4521

Esta información se entiende a título informativo sin significar responsabilidad alguna por nuestra parte

CARRO 3 BANDEJAS POLIPROPILENO M30 CON BOLSAS

Carro para el transporte de ropa con 3 bandejas, bolsas plastificadas y asas telescópicas

Características

Estructura:	cromada
Bandejas:	Polipropileno de color gris
Bolsas plastificadas:	2
Capacidad de las bolsas:	77 litros cada una
Asas telescópicas:	2
Ruedas:	giratorias de 125mm Ø (sin freno)
Medidas abierto:	119 x 56 x 106 cm (largo x ancho x alto)
Medidas:	79 x 56 x 106 cm (largo x ancho x alto)

Ref. 4465

Recambios y accesorios

Bolsa azul

Ref. 4521

Esta información se entiende a título informativo sin significar responsabilidad alguna por nuestra parte

CARRO 4 BANDEJAS INOXIDABLE M70 CON BOLSAS

Carro para el transporte de ropa con 4 bandejas, bolsas plastificadas y asas telescópicas

Características

Estructura:	acero inoxidable 18/8
Estantes:	acero inoxidable 18/8
Bolsas plastificadas:	2
Capacidad de las bolsas:	114 litros cada una
Asas telescópicas:	2
Ruedas:	giratorias de 125mm Ø (sin freno)
Medidas abierto:	145 x 66 x 127 cm (largo x ancho x alto)
Medidas:	106 x 66 x 127 cm (largo x ancho x alto)
Opcional:	sin bolsas y sin asas telescópicas

Ref. 4470

Recambios y accesorios

Bolsa azul

Ref. 4521

Esta información se entiende a título informativo sin significar responsabilidad alguna por nuestra parte

CARRO 4 BANDEJAS M140

Carro para el transporte de ropa limpia y doblada. Fácilmente plegable

Características

Estructura:	Hierro pintado en epoxi blanco
Bandejas:	Polipropileno
Ruedas:	giratorias de 100mm Ø (sin freno)
Medidas:	83 x 51 x 114 cm (largo x ancho x alto)

Ref. 4498

Recambios y accesorios

Lona azul

Ref. 4508

Esta información se entiende a título informativo sin significar responsabilidad alguna por nuestra parte

CARRO CROMADO 20 BANDEJAS

Para distribuir la ropa limpia y doblada a veinte habitaciones

La foto es meramente informativa y no contractual. El carro no incluye la lona, y se puede servir como accesorio.

Opciones disponibles

Lona
Ref. 4473

Características

Estructura:	acero con bajo porcentaje de carbono y acabado cromado
Número de estantes:	5
Separadores:	3 por estante (para un total de 20 espacios de 30cm cada uno)
Etiqueteros:	20 (1 por bandeja)
Ruedas:	4 x 125mm Ø (2 de ellas con freno)
Peso bruto:	50 kg
Peso máximo de carga:	270 kg
Medidas:	122 x 45 x 175 cm (largo x ancho x alto)
Funda (opcional):	tejido no tejido con doble cierre
Protectores de ruedas:	de goma para evitar golpes en paredes y puertas

Ref. 4471

Recambios y accesorios

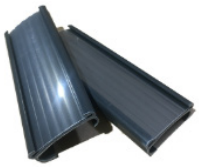

Porta etiquetas
Ref. 4475

Tubo vertical
Ref. 4479

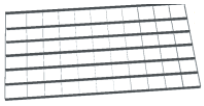

Separador vertical
Ref. 4474

Estante
Ref. 8304233

Tope de rueda
Ref. 4521

Esta información se entiende a título informativo sin significar responsabilidad alguna por nuestra parte

CARRO CROMADO 25 BANDEJAS

Para distribuir la ropa limpia y doblada a veinticinco habitaciones

La foto es meramente informativa y no contractual. El carro no incluye la lona, y se puede servir como accesorio.

Opciones disponibles

Lona
Ref. 4473

Características

Estructura:	acero con bajo porcentaje de carbono y acabado cromado
Número de estantes:	5
Separadores:	4 por estante (para un total de 25 espacios de 24 cm cada uno)
Etiqueteros:	25 (1 por bandeja)
Ruedas:	4 x 125mm Ø (2 de ellas con freno)
Peso bruto:	50 kg
Peso máximo de carga:	270 kg
Medidas:	122 x 45 x 175 cm (largo x ancho x alto)
Funda (opcional):	tejido no tejido con doble cierre
Protectores de ruedas:	de goma para evitar golpes en paredes y puertas

Ref. 4469

Recambios y accesorios

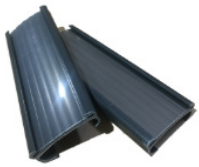

Porta etiquetas
Ref. 4475

Tubo vertical
Ref. 4479

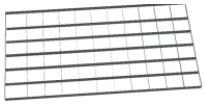

Separador vertical
Ref. 4474

Estante
Ref. 8304233

Tope de rueda
Ref. 4521

Esta información se entiende a título informativo sin significar responsabilidad alguna por nuestra parte

CARRO PERCHERO M370

Carro para el transporte de ropa con 2 bandejas y soporte ropero telescópico

Características

Estructura:	tubo cromado de 25mm Ø
Bandejas:	Polipropileno reforzado de color gris
Ruedas:	giratorias de 125mm Ø (sin freno)
Medidas:	95 x 55 x 185 cm (largo x ancho x alto)

Ref. 4397

Esta información se entiende a título informativo sin significar responsabilidad alguna por nuestra parte

CARRO DE LIMPIEZA 570/2B

Carro de limpieza con 3 bandejas

Características

Estructura:	acero inoxidable 18/8
Bandejas:	polipropileno de color gris
Bolsas plastificadas:	1
Capacidad de la bolsa:	70 litros
Asas telescópicas:	1
Ruedas:	giratorias de 100mm Ø (sin freno) con protectores de goma
Medidas abierto:	78 x 51 x 113 cm (largo x ancho x alto)
Medidas cerrado:	61 x 51 x 113 cm (largo x ancho x alto)

Ref. 4403

Recambios y accesorios

Bolsa azul

Ref. 4492

Esta información se entiende a título informativo sin significar responsabilidad alguna por nuestra parte

CARRETILLA DE TRANSPORTE

Características

Estructura:	acero inoxidable 18/8
Ruedas:	4 x 160 mm Ø (2 fijas y 2 giratorias) sin freno
Medidas de la base:	91,5 x 52 cm (largo x ancho)
Medidas totales:	117 x 60 x 105 cm (largo x ancho x alto)
Carga máxima:	300 kg

Ref. 4528

Esta información se entiende a título informativo sin significar responsabilidad alguna por nuestra parte

LONAS PARA CARROS

Modelo de carro:	M110	M110/2		M110/3		
Color:	azul	roja	azul	blanca	roja	verde
	Ref. 4502	Ref. 4493	Ref. 4494	Ref. 4517	Ref. 4518	Ref. 4519

Modelo de carro:	M120		M130		
Color:	azul	negra	negra	azul	blanca
	Ref. 4487	Ref. 4489	Ref. 4486	Ref. 4488	Ref. 4516

Modelo de carro:	M360/580					M230	
Color:	azul	gris	amarilla	roja	verde	azul	blanca
	Ref. 5756	Ref. 5738	Ref. 5710	Ref. 5709	Ref.5708	Ref. 4483	Ref. 4490

Modelo de carro:	M220	M10/M70	M30	M140	20 bandejas
Color:	azul	azul	azul	azul	crema
	Ref. 4484	Ref. 4521	Ref. 4522	Ref. 4508	Ref. 4473

Esta información se entiende a título informativo sin significar responsabilidad alguna por nuestra parte

CARRO CUBA BLANCO CON RUEDAS

Este carro cuba es altamente estable y robusto.
Su interior con cantos redondeados aseguran una fácil limpieza.
Estos carros cumplen por composición con la normativa vigente para los materiales plásticos destinados a entrar en contacto con productos alimenticios según:

- **Reglamento CE 1935/2004** y **Reglamento CE 10/2011**, y modificación **CE 175/2015** del Parlamento Europeo sobre materiales para uso alimentario.
- **Reglamento CE 2003/2006** de la Comisión Europea sobre buenas prácticas de fabricación de materiales destinados a uso alimentario.

Características

Modelo:	**250 litros**	**440 litros**
Base:	acero inoxidable 18/8	
Cubeta:	polietileno de media densidad Microlex RM 1260	
Ruedas:	4 x 160mm Ø giratorias (sin freno) con cojinetes de bolas	
Medidas cubeta (largo x ancho x alto):	90 x 64 x 63 cm	110 x 78 x 68 cm
Medidas totales (largo x ancho x alto):	90 x 64 x 83 cm	110 x 78 x 88 cm
Capacidad:	250 litros	440 litros
Peso:	25 kg	40 kg
	Ref. 5742	**Ref. 5743**

Esta información se entiende a título informativo sin significar responsabilidad alguna por nuestra parte

CARRO CUBA GRIS CON RUEDAS 300 LITROS

Carro de capacidad media, cerrado y con 4 ruedas (sin freno)

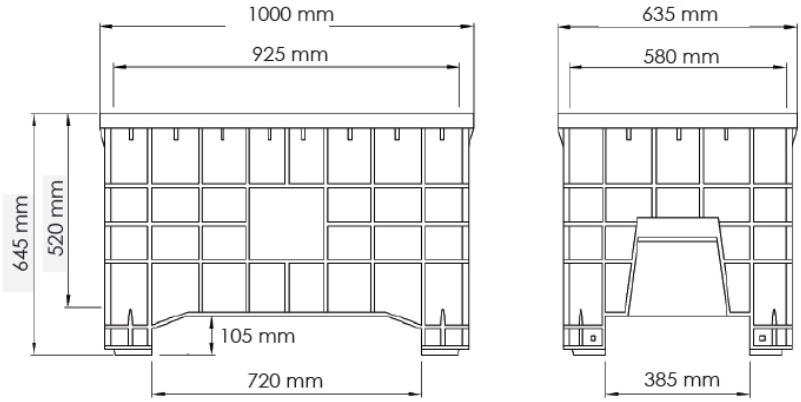

Características

Material:	HPDE virgen
Color estándar:	gris 7040
Uso alimentario:	sí
Resistente a químicos:	ácidos, bases y rayos UV
Capacidad:	300 litros
Peso:	~15,5 kg
Carga máxima:	150 kg
Ruedas:	giratorias de 125mm Ø (sin freno)
Medidas:	100 x 63,5 x 64,5 cm (largo x ancho x alto)

Ref. 5500009

Esta información se entiende a título informativo sin significar responsabilidad alguna por nuestra parte

CARRO CUBA GRIS CON RUEDAS 610 LITROS

Carro de gran capacidad, cerrado y con 4 ruedas (sin freno)

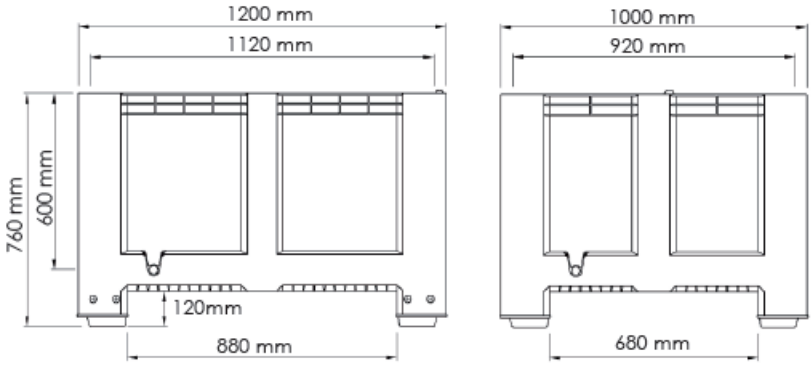

Características

Material:	HPDE virgen
Color estándar:	gris 7040
Uso alimentario:	sí
Resistente a químicos:	ácidos, bases y rayos UV
Capacidad:	610 litros
Peso:	~31,5 kg
Carga máxima:	450 kg
Ruedas:	giratorias de 125mm Ø (sin freno) con llanta de polipropileno
Medidas:	120 x 100 x 76 cm (largo x ancho x alto)

Ref. 5500011

Esta información se entiende a título informativo sin significar responsabilidad alguna por nuestra parte

CARRO CUBA CON FONDO MÓVIL

Carro con bandeja interior que se eleva a medida que disminuye la carga. Evita tener que agacharse gracias a la altura de carga constante.
La forma de la cuba está diseñada para evitar el atascamiento del material transportado entre el fondo y el cuerpo del carro. El fondo fijado sobre el carro, equipado con ruedas de nylon, se desliza dentro de los perfiles para facilitar el manejo incluso con cargas no distribuidas.
Carro apto para ropa húmeda y seca.

Características

Modelo:	**223 litros**	**336 litros**	**545 litros**
Material:	aleación ligera anodizada tratado por oxidación anódica		
Ruedas:	4 x 125mm Ø goma gris antihuella; 2 giratorias; 1 con freno		
Medidas interior (largo x ancho x alto):	100 x 42 x 53 cm	100 x 60 x 56 cm	139 x 70 x56 cm
Medidas exterior (largo x ancho x alto):	108 x 45 x 80 cm	108 x 63 x 80 cm	147 x 76 x 80 cm
Volumen de carga:	223 litros	336 litros	545 litros
Capacidad de carga:	32 kg	47 kg	95 kg
Peso:	32 kg	35,1 kg	49,3 kg
	Ref. 5732	**Ref. 5733**	**Ref. 5734**

Esta información se entiende a título informativo sin significar responsabilidad alguna por nuestra parte

CARRO CUBA LAVANDERÍA

Carro cuba completo

Cuba

Estructura

Características

Estructura:	tubular de 26mm Ø con pintura plastificada
Material cuba:	plástico resistente con asas
Capacidad cuba:	80 litros
Ruedas:	giratorias de 75 mm Ø (2 con freno)
Medidas:	57 x 53 x 77 cm (largo x ancho x alto)

Cuba	Estructura	Carro completo
Ref. 5750	Ref. 5752	Ref. 5750 + 5752

Esta información se entiende a título informativo sin significar responsabilidad alguna por nuestra parte

CARROS JAULA LAVANDERÍA

Modelo con puerta abatible

Modelo con doble puerta lateral

Modelo sin puertas

Carro jaula compuesto por una base con ruedas, dos paneles laterales con chapa de marcaje y un panel trasero unido a los laterales a través de 4 bridas de poliamida 6 (altamente resistentes).
Estos carros fácilmente desmontables están disponibles en tres versiones.
Opcionalmente pueden llevar hasta cuatro bandejas para colocar ropa limpia y doblada (ref. 5691), barra colgador (ref. 5697) y funda (diversos modelos).

Características

Modelo:	**Puerta abatible**	**Doble puerta lateral**	**Sin puertas**
Material:	acero acabado electro-cincado + sellado orgánico mineral		
Ruedas:	4 x 125 mm Ø (2 fijas y 2 móviles)		
Medidas exterior (largo x ancho x alto):	70 x 82 x 170 cm		
Capacidad de carga:	450 kg		
Peso:	42 kg		
	Ref. 5690	**Ref. 5689**	**Ref. 5692**

Recambios y accesorios

Carro 5690 (puerta abatible)				
Funda poliéster	Funda polipropileno	Funda Polipropileno	Polipropileno p/exterior	Impermeable p/exterior
Ref. 4449	**Ref. 4452**	**Ref. 4450**	**Ref. 4446**	**Ref. 4463**

Carro 5689 (doble puerta lateral)			
Funda poliéster	Funda polipropileno	Polipropileno p/exterior	Impermeable p/exterior
Ref. 4462	**Ref. 4460**	**Ref. 4446**	**Ref. 4463**

Esta información se entiende a título informativo sin significar responsabilidad alguna por nuestra parte

CARROS JAULA LAVANDERÍA 1200

Modelo con puerta abatible

Modelo sin puertas

Carro jaula compuesto por una base con ruedas, dos paneles laterales con chapa de marcaje y un panel trasero unido a los laterales a través de 4 bridas de poliamida 6 (altamente resistentes).
Estos carros fácilmente desmontables están disponibles en dos versiones.
Opcionalmente pueden llevar hasta tres bandejas para colocar ropa limpia y doblada (ref. 5698).

Características

Modelo:	**Puerta abatible**	**Sin puertas**
Material:	acero acabado electro-cincado + sellado orgánico mineral	
Ruedas:	4 x 125 mm Ø (2 fijas y 2 móviles)	
Medidas exterior (largo x ancho x alto):	120 x 81 x 172,5 cm	
Capacidad de carga:	450 kg	
Peso:	42 kg	
	Ref. 5676	**Ref. 5674**

Esta información se entiende a título informativo sin significar responsabilidad alguna por nuestra parte

CARRO JAULA LAVANDERÍA 1200 BLINDADO

Carro jaula blindado compuesto por una base con ruedas, dos paneles laterales de malla tupida con chapa de marcaje, un panel trasero y una tapa superior unida a los laterales a través de 4 bridas de poliamida 6 (altamente resistentes) impiden la manipulación de su interior.
Las dos puertas de apertura lateral con cierre de seguridad permiten la colocación de un candado.
Opcionalmente pueden llevar hasta tres bandejas intermedias.

Características

Material:	acero acabado electro-cincado + sellado orgánico mineral
Ruedas:	4 x 125 mm Ø (2 fijas y 2 móviles)
Medidas exterior (largo x ancho x alto):	122 x 81 x 170 cm
Capacidad de carga:	450 kg
Peso:	44 kg
	Ref. 5672

Esta información se entiende a título informativo sin significar responsabilidad alguna por nuestra parte

CARRO JAULA LAVANDERÍA ESTRECHO

Carro jaula compuesto por una base con ruedas, dos paneles laterales con chapa de marcaje, un panel trasero unido a los laterales a través de 4 bridas de poliamida 6 (altamente resistentes) y dos puertas frontales de apertura lateral.
La anchura reducida este carro permite el paso por puertas estrechas.

Características

Material:	acero acabado electro-cincado + sellado orgánico mineral
Ruedas:	4 x 125 mm Ø (2 fijas y 2 móviles)
Medidas exterior (largo x ancho x alto):	60 x 82 x 170 cm
Peso:	46 kg

Ref. 5693

Recambios y accesorios

Funda poliéster

Ref. 4458

Funda polipropileno

Ref. 4459

Esta información se entiende a título informativo sin significar responsabilidad alguna por nuestra parte

CARRO JAULA LAVANDERÍA PEQUEÑO

Carro jaula compuesto por una base con ruedas, dos paneles laterales con chapa de marcaje, un panel trasero unido a los laterales a través de 4 bridas de poliamida 6 (altamente resistentes) y una puerta frontal practicable.

Características

Material:	acero acabado electro-cincado + sellado orgánico mineral
Ruedas:	4 x 125 mm Ø (2 fijas y 2 móviles)
Medidas exterior (largo x ancho x alto):	56 x 68 x 121 cm
Peso:	42 kg

Ref. 5688

Recambios y accesorios

Funda poliéster

Ref. 4448

Funda polipropileno

Ref. 4454

Esta información se entiende a título informativo sin significar responsabilidad alguna por nuestra parte

LONAS PARA CARROS JAULA

Modelo de carro:	5688	
Material:	poliéster	polipropileno
Color:	azul	
	Ref. 4448	Ref. 4454

Modelo de carro:	5689			
Material:	poliéster	polipropileno	polipropileno para exterior	impermeable para exterior
Color:	azul			
	Ref. 4462	Ref. 4460	Ref. 4446	Ref. 4463

Modelo de carro:	5693	
Material:	poliéster	polipropileno
Color:	azul	
	Ref. 4458	Ref. 4459

Modelo de carro:	5690				
Material:	poliéster	polipropileno		polipropileno para exterior	impermeable para exterior
Color:	azul		blanca	azul	
	Ref. 4449	Ref. 4452	Ref. 4450	Ref. 4446	Ref. 4463

Esta información se entiende a título informativo sin significar responsabilidad alguna por nuestra parte

CARRO POTRO 80 x 100 cm

Carro ideal para colocar las prendas

Características

Estructura:	hierro pintado con superficie antideslizante
Ruedas:	4 (sin freno)
Medidas:	100 x 40 x 80 cm (largo x ancho x alto)

Ref. 5747

Esta información se entiende a título informativo sin significar responsabilidad alguna por nuestra parte

CONTENEDOR DE POLIÉSTER

Contenedor poliéster con solapa en la parte superior para tapar la ropa.
Dos correas de sujeción en un lateral (40cm) y 1 en la parte ancha (60cm). Con un asa en cada lateral para el transporte.
Incluye un bolsillo de ropa de 15cm de ancho por 21cm de alto (abierto y elástico en la parte superior).

Características	
Material saco:	Poliéster
Color:	azul (Pantone Reflex blue C)
Capacidad:	95 litros
Medidas:	60 x 40 x 40 cm (largo x ancho x alto)

Ref. 5778

Esta información se entiende a título informativo sin significar responsabilidad alguna por nuestra parte

CONTENEDOR DE POLIPROPILENO REFORZADO

Saco de polipropileno con dos asas laterales, tapa, ollaos y cordón de cierre

Características

Material saco:	Polipropileno
Material base:	Polipropileno altamente reforzado
Color:	azul y blanco
Capacidad:	200 litros
Medidas:	70 x 50 x 60 cm (largo x ancho x alto)

Ref. 5780

Esta información se entiende a título informativo sin significar responsabilidad alguna por nuestra parte

PERCHERO DE ALTURA FIJA

Características

Estructura:	tubo de hierro de 30 mm Ø cromado
Longitud:	150 cm extensible a 205 cm
Altura:	fija 160 cm
Anchura:	53 cm
Ruedas:	4 x 100 mm Ø giratorias de goma

Ref. 4659

Esta información se entiende a título informativo sin significar responsabilidad alguna por nuestra parte

PERCHERO ECO MINI CROMADO

Características

Estructura:	tubo de hierro de 28 mm Ø cromado
Longitud:	82 cm extensible hasta 144 cm
Altura:	103 cm regulable a 154 cm
Anchura:	43 cm
Ruedas:	4 x 50 mm Ø giratorias plástico ABS

Ref. 4580

Esta información se entiende a título informativo sin significar responsabilidad alguna por nuestra parte

PERCHERO ECO NEGRO CROMADO

Características

Estructura:	tubo metálico de 28 mm Ø pintado en color negro
Barra superior y extensibles:	tubo metálico de 28 mm Ø cromado
Longitud:	120 cm extensible hasta 203 cm
Altura:	130 cm regulable hasta 197 cm
Anchura:	46 cm
Ruedas:	4 x 50 mm Ø giratorias plástico ABS

Ref. 4582

Esta información se entiende a título informativo sin significar responsabilidad alguna por nuestra parte

PERCHERO CONVERTIBLE MAXI

ruedas de goma de 80mm

Características

Estructura:	tubo de hierro de 30 mm Ø cromado
Longitud:	152 cm extensible hasta 262 cm
Altura:	125 cm regulable hasta 203 cm
Anchura:	52 cm
Ruedas:	4 x 80 mm Ø giratorias de goma (2 con freno)
Carga máxima:	200 kg

Ref. 4584

Esta información se entiende a título informativo sin significar responsabilidad alguna por nuestra parte

PERCHERO MEDIA LUNA

Características

Estructura:	tubo de hierro de 30 mm Ø cromado
Altura:	107 cm regulable hasta 167 cm
Anchura:	84 cm
Ruedas:	4 x 50 mm Ø giratorias plástico ABS

Ref. 4664

Esta información se entiende a título informativo sin significar responsabilidad alguna por nuestra parte

PERCHERO INDUSTRIAL 100cm

Perchero de alta resistencia adaptado para transporte, almacenaje y trabajos de alta exigencia. Perfectos para uso industrial.

Características

Estructura:	tubo de 30 x 30 x 1,5 mm y tubo redondo de 30 x 1,5 mm. Parte inferior unida mediante casquillos macizos soldados de 30 mm y tornillo de sujeción de 8 x 100 mm. Parte superior atornillada con tornillos de 8 x 70 mm.
Acabado:	laterales y barra de unión en color negro 9005 epoxi y barra superior cromada
Medidas:	100 x 50 x 160 cm (largo x ancho x alto)
Ruedas:	4 x 80 mm Ø giratorias con cuerpo metálico (2 con freno)
Carga máxima:	250 kg

Ref. 4589

Esta información se entiende a título informativo sin significar responsabilidad alguna por nuestra parte

PERCHERO INDUSTRIAL 150cm

Perchero de alta resistencia adaptado para transporte, almacenaje y trabajos de alta exigencia. Perfectos para uso industrial.

Características

Estructura:	tubo de 30 x 30 x 1,5 mm y tubo redondo de 30 x 1,5 mm. Parte inferior unida mediante casquillos macizos soldados de 30 mm y tornillo de sujeción de 8 x 100 mm. Parte superior atornillada con tornillos de 8 x 70 mm.
Acabado:	laterales y barra de unión en color negro 9005 epoxi y barra superior cromada
Medidas:	150 x 50 x 160 cm (largo x ancho x alto)
Ruedas:	4 x 80 mm Ø giratorias con cuerpo metálico (2 con freno)
Carga máxima:	250 kg

Ref. 4588

Esta información se entiende a título informativo sin significar responsabilidad alguna por nuestra parte

PERCHERO INDUSTRIAL 200cm

Perchero de alta resistencia adaptado para transporte, almacenaje y trabajos de alta exigencia. Perfectos para uso industrial.

Características

Estructura:	tubo de 30 x 30 x 1,5 mm y tubo redondo de 30 x 1,5 mm. Parte inferior unida mediante casquillos macizos soldados de 30 mm y tornillo de sujeción de 8 x 100 mm. Parte superior atornillada con tornillos de 8 x 70 mm.
Acabado:	laterales y barra de unión en color negro 9005 epoxi y barra superior cromada
Medidas:	200 x 50 x 160 cm (largo x ancho x alto)
Ruedas:	4 x 80 mm Ø giratorias con cuerpo metálico (2 con freno)
Carga máxima:	250 kg

Ref. 4594

Esta información se entiende a título informativo sin significar responsabilidad alguna por nuestra parte

PERCHERO INDUSTRIAL 2 BARRAS 150cm

Perchero de alta resistencia adaptado para transporte, almacenaje y trabajos de alta exigencia. Perfectos para uso industrial.

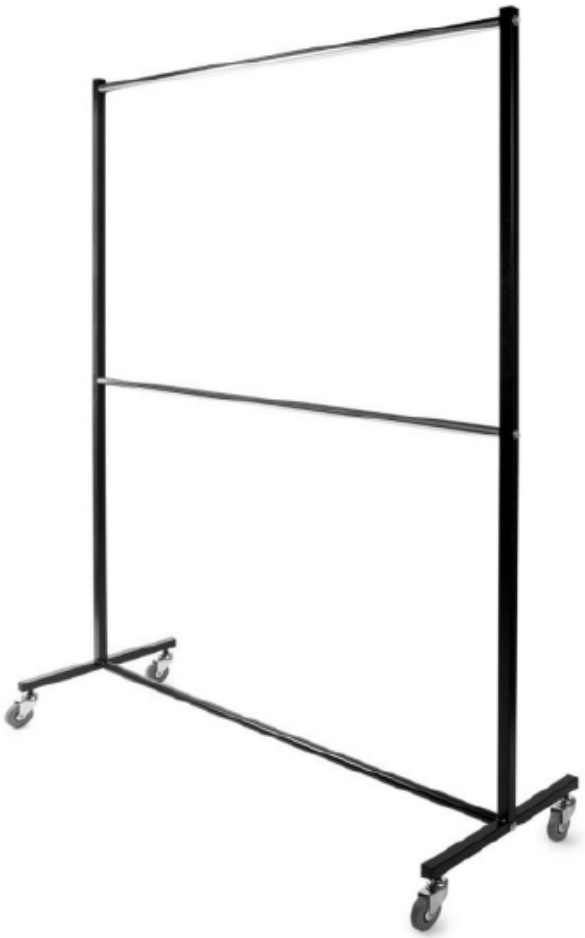

Características

Estructura:	tubo de 30 x 30 x 1,5 mm y tubo redondo de 30 x 1,5 mm. Parte inferior unida mediante casquillos macizos soldados de 30 mm y tornillo de sujeción de 8 x 100 mm. Parte superior atornillada con tornillos de 8 x 70 mm.
Acabado:	laterales y barra de unión en color negro 9005 epoxi y barra superior cromada
Medidas:	150 x 50 x 215 cm (largo x ancho x alto)
Ruedas:	4 x 80 mm Ø giratorias con cuerpo metálico (2 con freno)
Carga máxima:	250 kg

Ref. 4587

Esta información se entiende a título informativo sin significar responsabilidad alguna por nuestra parte

PERCHERO IND. 2 BARRAS PARALELAS 150cm

Perchero de alta resistencia adaptado para transporte, almacenaje y trabajos de alta exigencia. Perfectos para uso industrial.

Características

Estructura:	tubo de 30 x 30 x 1,5 mm y tubo redondo de 30 x 1,5 mm. Parte inferior unida mediante casquillos macizos soldados de 30 mm y tornillo de sujeción de 8 x 100 mm. Parte superior atornillada con tornillos de 8 x 70 mm.
Acabado:	laterales y barra de unión en color negro 9005 epoxi y barra superior cromada
Medidas:	150 x 70 x 195 cm (largo x ancho x alto)
Ruedas:	4 x 125 mm Ø giratorias de nylon macizo con cuerpo metálico de gran carga (2 con freno)
Carga máxima:	350 kg

Ref. 4595

Esta información se entiende a título informativo sin significar responsabilidad alguna por nuestra parte

PERCHERO INDUSTRIAL 4 BARRAS 200cm

Perchero de alta resistencia adaptado para transporte, almacenaje y trabajos de alta exigencia. Perfectos para uso industrial.

Características

Estructura:	tubo de 30 x 30 x 1,5 mm y tubo redondo de 30 x 1,5 mm. Parte inferior unida mediante casquillos macizos soldados de 30 mm y tornillo de sujeción de 8 x 100 mm. Parte superior atornillada con tornillos de 8 x 70 mm.
Acabado:	laterales y barra de unión en color negro 9005 epoxi y barra superior cromada
Medidas:	200 x 70 x 195 cm (largo x ancho x alto)
Ruedas:	4 x 125 mm Ø giratorias de nylon macizo con cuerpo metálico de gran carga (2 con freno)
Carga máxima:	350 kg

Ref. 4578

Esta información se entiende a título informativo sin significar responsabilidad alguna por nuestra parte

SACO POLIÉSTER 50x60 cm

Características

Tejido:	poliéster 100% con baja retención de agua
Tamaño:	50 x 60 cm (ancho x alto)
Densidad:	140 g/m²
Peso:	~70 g
Capacidad:	~30 l / 3 kg
Tipo de cierre:	cordón bajo dobladillo + cierre + 2 ollaos 12 mm
Etiqueta:	poliéster 10 x 12 cm cosida
Costuras:	doble y reforzada
Temperatura de lavado:	máx. 40°C. No usar lejía
Secado:	opcional a baja temperatura

Colores

Blanco	Amarillo	Rojo	Azul	Verde claro	Verde oscuro
Ref. 5714	Ref. 5713	Ref. 5723	Ref. 5712	Ref. 5715	Ref. 5759

Esta información se entiende a título informativo sin significar responsabilidad alguna por nuestra parte

SACO POLIÉSTER 73x82 cm CON ASAS

Características

Tejido:	poliéster 100% con baja retención de agua
Tamaño:	73 x 82 cm (ancho x alto)
Densidad:	140 g/m²
Peso:	~165 g
Capacidad:	~84 l / 7 kg
Tipo de cierre:	cordón bajo dobladillo + cierre + 2 ollaos 12 mm
Asas:	cinta de poliéster 4 x 25 cm. Una en el lateral, otra en la base y otra en el interior
Costuras:	doble y reforzada
Temperatura de lavado:	máx. 40°C. No usar lejía
Secado:	opcional a baja temperatura

Colores

Blanco	Amarillo	Rojo	Azul	Verde	gris
Ref. 6717	Ref. 6720	Ref. 6718	Ref. 6716	Ref. 6719	Ref. 6722

Esta información se entiende a título informativo sin significar responsabilidad alguna por nuestra parte

SACO POLIÉSTER 73x82 cm IMPERMEABLE

Características

Tejido:	poliéster 100% impermeable
Tamaño:	73 x 82 cm (ancho x alto)
Densidad:	140 g/m²
Peso:	~165 g
Capacidad:	~84 l / 7 kg
Tipo de cierre:	cordón bajo dobladillo + cierre + 2 ollaos 12 mm
Asas:	cinta de poliéster 4 x 25 cm. Una en el lateral, otra en la base y otra en el interior
Costuras:	doble y reforzada
Temperatura de lavado:	máx. 40°C. No usar lejía
Secado:	opcional a baja temperatura

Azul

Ref. 7000521

Esta información se entiende a título informativo sin significar responsabilidad alguna por nuestra parte

SACO POLIÉSTER 80x100 cm CON ASA

Características

Tejido:	poliéster 100% con baja retención de agua
Tamaño:	80 x 100 cm (ancho x alto)
Densidad:	120 g/m²
Peso:	~196 g
Capacidad:	~140 l / 10 kg
Tipo de cierre:	cordón bajo dobladillo + cierre + 2 ollaos 12 mm
Asas:	cinta de poliéster 4 x 25 cm en la base
Costuras:	doble y reforzada
Temperatura de lavado:	máx. 40°C. No usar lejía
Secado:	opcional a baja temperatura

Colores

Blanco	Rojo	Azul	Verde
Ref. 6704	Ref. 6705	Ref. 6703	Ref. 6706

Esta información se entiende a título informativo sin significar responsabilidad alguna por nuestra parte

SACO POLIÉSTER 80x100 cm

Características

Tejido:	poliéster 100% con baja retención de agua
Tamaño:	80 x 100 cm (ancho x alto)
Densidad:	120 g/m²
Peso:	~196 g
Capacidad:	~140 l / 10 kg
Tipo de cierre:	cordón bajo dobladillo + cierre con muelles + 2 ollaos 12 mm
Costuras:	doble y reforzada
Temperatura de lavado:	máx. 40°C. No usar lejía
Secado:	opcional a baja temperatura

Colores

Rojo
Ref. 6710

Esta información se entiende a título informativo sin significar responsabilidad alguna por nuestra parte

SACO PETATE POLIÉSTER 90x45 cm

Características

Tejido:	poliéster 100% con baja retención de agua
Tamaño:	90 x 45 cm (alto x ancho)
Densidad:	120 g/m²
Peso:	~132 g
Capacidad:	~140 l / 10 kg
Tipo de cierre:	cordón bajo dobladillo + cierre con muelles + 2 ollaos 12 mm
Asas:	cinta de poliéster 4 x 25 cm. Una en la base y otra en el lateral
Costuras:	doble y reforzada
Temperatura de lavado:	máx. 40°C. No usar lejía
Secado:	opcional a baja temperatura

Colores

Blanco	Amarillo	Rojo	Azul	Verde
Ref. 5809	Ref. 5810	Ref. 5812	Ref. 5817	Ref. 5811

Esta información se entiende a título informativo sin significar responsabilidad alguna por nuestra parte

SACO POLIPROPILENO 80x100 cm

Características

Tejido:	polipropileno multifilamento 1000 Dnr. con baja retención de agua
Tamaño:	80 x 100 cm (ancho x alto)
Grosor:	0,50 mm
Número de hilos:	11 x 11 / cm
Resistencia a la rotura:	240 kg en sentido trama y urdimbre 5 cm
Peso:	448 g
Capacidad:	~140 l / ~10 kg
Tipo de cierre:	cordón + cierre con muelles + 8 ollaos 6 mm
Costura:	doble y reforzada
Temperatura de lavado:	máx. 40ºC. No usar lejía
Secado:	opcional a baja temperaturaWW

Colores

Amarillo	Rojo	Azul	Verde
Ref. 5800	Ref. 5767	Ref. 5757	Ref. 5761

Esta información se entiende a título informativo sin significar responsabilidad alguna por nuestra parte

SACO DE APERTURA RÁPIDA

Características

Tejido:	poliéster 230 g/m²				
Tamaño:	57 x 100 cm				
Capacidad:	10 kg de ropa seca				
Color de la banda:	verde	amarillo	rojo	azul	marrón
WW	Ref. 5716	Ref. 5717	Ref. 5718	Ref. 5719	Ref. 5722

Esta información se entiende a título informativo sin significar responsabilidad alguna por nuestra parte