FAMÍLIA
LIVING

LINHA
LAREIRA

MANUAL DO PRODUTO

DURASA® design

MODELO
SUSPENSA ORBIT

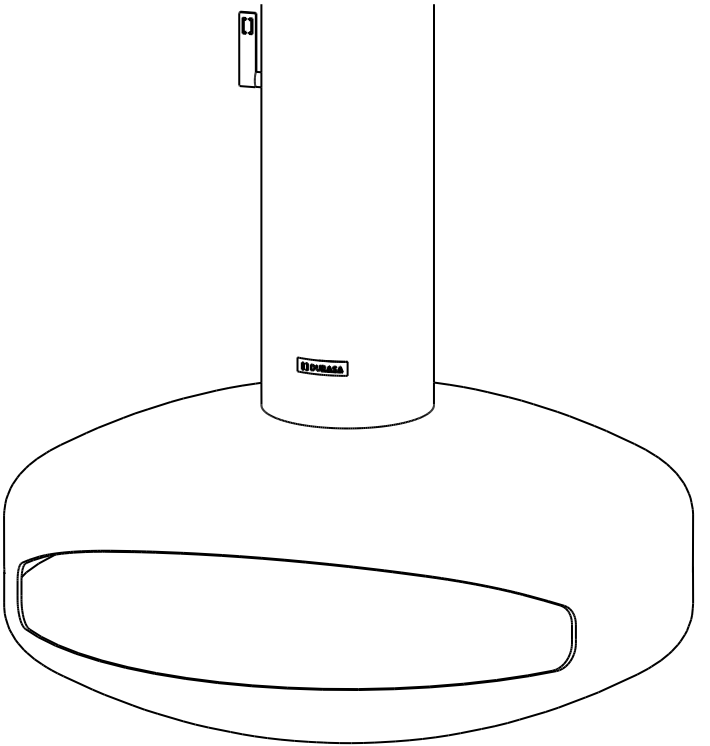

Parabéns, você acaba de adquirir um produto DURASA!

Através de uma equipe de engenharia especializada em pesquisa e desenvolvimento, criando soluções técnicas, ágeis e sustentáveis, buscamos ser destaques no mercado mundial pela criação de soluções residenciais, comerciais e industriais.

Alinhados com o design mundial, a DURASA busca sofisticação e funcionalidade no mesmo produto, entregando o que há de melhor no mercado, transmitindo uma identidade única e inovadora com responsabilidade sustentável, consumindo materiais de forma consciente.

As imagens deste manual são meramente ilustrativas.

ATENDIMENTO

Acesse o site **www.durasa.com.br/atendimento**, através de seu computador ou smartphone.

Acesse o site com o QR Code ao lado:

a.Abra o aplicativo para leitura do QR Code;
b.Aponte a câmera;
c.Aguarde a decodificação;
d.Acesse a página.

ÍNDICE

INFORMAÇÕES GERAIS..... 4
CARACTERÍSTICAS DO PRODUTO..... 5
CONHEÇA SEU PRODUTO..... 5
ITENS INCLUSOS..... 5
BASE METÁLICA CIRCULAR..... 5
ELEVAÇÃO PARA LENHA..... 5
SISTEMA DE ROTAÇÃO 360°..... 6
DAMPER..... 6
ACESSÓRIOS OPCIONAIS..... 6
DIMENSÕES DO PRODUTO..... 8
RECEBIMENTO E TRANSPORTE..... 9
SEGURANÇA..... 10
GARANTIA..... 12
ESPECIFICAÇÕES TÉCNICAS..... 13
RECOMENDAÇÕES DE USO..... 14
INSTRUÇÕES DE USO..... 15
INSTALAÇÃO DA LAREIRA..... 16
LIMPEZA E CONSERVAÇÃO..... 17
SUSTENTABILIDADE..... 18
FALE COM A DURASA..... 19

INFORMAÇÕES GERAIS

A lareira **SUSPENSA ORBIT** é fabricada em **AÇO CARBONO 1020**, garantindo excelentes propriedades físicas e mecânicas, sendo a combinação perfeita de durabilidade, resistência e elegância com design único.

Este manual contém informações obrigatórias para instalação, utilização e segurança do produto. A leitura completa deste manual especialmente as seções **GARANTIA** e **SEGURANÇA** é condição para o uso correto e seguro do equipamento, e para a validade da garantia.

A instalação deste equipamento deve ser realizada exclusivamente por profissional técnico habilitado, respeitando as normas de segurança contra incêndio na construção e as exigências estruturais descritas na seção **INSTALAÇÃO.**

Certifique-se de que todas as pessoas que usarão o produto ou o ambiente ao entorno deste, estejam cientes dos riscos de superfícies quentes e mantidas a distância segura durante o uso.

Este equipamento é destinado exclusivamente a uso doméstico, em ambiente interno.

IMPORTANTE: Guarde este manual e a nota fiscal durante toda a vida útil do produto.

ATENÇÃO :

Durante os primeiros usos, deve-se utilizar pequenas quantidades de lenha, mantendo o fogo brando e controlado, com temperatura suficiente apenas para aquecer o ambiente. Esse procedimento é fundamental para garantir a cura adequada da pintura e evitar alterações no acabamento, como manchas, bolhas e descascamentos provocados pelo excesso de temperatura. Durante esse período, é normal ocorrer a liberação de fumaça e odores provenientes do processo de cura da pintura, por isso, mantenha o ambiente bem ventilado. Após os 3 primeiros usos, e desde que não haja mais liberação de fumaça decorrente da cura, a quantidade de lenha poderá ser aumentada gradualmente, sempre respeitando os limites de utilização da lareira e evitando fogo excessivo.

CARACTERÍSTICAS DO PRODUTO

CONHEÇA SEU PRODUTO

Figura 1 - Lareira SUSPENSA ORBIT

A Lareira **SUSPENSA ORBIT** oferece alto poder calorífico, capaz de aquecer até os ambientes mais amplos, aliado à flexibilidade de um sistema de rotação em 360°, que permite reposicionar o equipamento quando fora de uso, direcionando o calor e a beleza da chama para o melhor posicionamento no ambiente.

Disponível em 2 tamanhos, é fabricada por completo em **AÇO CARBONO AISI/SAE 1020** com tratamento exclusivo para alta temperatura. O duto quando em contato com forro traz camada dupla em sua composição e contempla também o registro **DAMPER** que é responsável pelo controle do fluxo de ar.

ITENS INCLUSOS

BASE METÁLICA

Fabricada em **AÇO CARBONO SAE/AISI 1020**, a base metálica alia qualidade e estética à função de proteger o piso, evitando manchas e descoloração causadas pelo calor. É posicionada sobre o piso e recebe o mesmo tratamento de pintura da lareira.

Figura 2 - Base metálica

ELEVAÇÃO PARA LENHA

Fabricada em **AÇO CARBONO SAE/AISI 1020**, a elevação para lenha permite a circulação de ar sob a lenha, proporcionando uma queima mais eficiente e completa.

Figura 3 - Elevação para lenha.

CARACTERÍSTICAS DO PRODUTO

SISTEMA DE ROTAÇÃO 360°

O sistema de rotação em 360° se adapta a qualquer ambiente e direciona o calor para onde for necessário quando a lareira não estiver em uso. O sistema garante flexibilidade e maior eficiência.

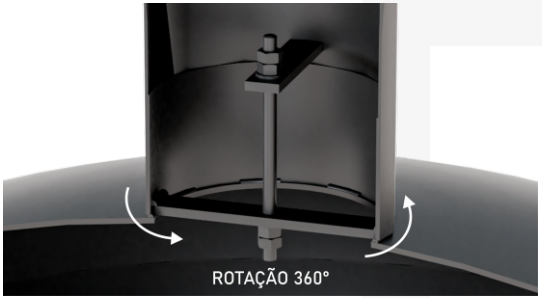

Figura 4 – Sistema de rotação.

DAMPER

O damper funciona como um registro de controle total do fluxo de ar, permitindo a circulação de ar quando em uso ou impedir o fluxo quando fora de uso.

Quando a lareira estiver em uso ele deve permanecer 100% aberto para evitar danos por alta temperatura interna.

Quando a lareira não estiver em uso, deve-se estar totalmente fechado na horizontal.

Figura 5 – Damper.

ACESSÓRIOS OPCIONAIS

LAREIRA PORTÁTIL ECO-CIRCLE

A **ECO-CIRCLE** conta com design exclusivo e é fabricada em **AÇO INOX 304 AISI**, utilizando álcool como combustível.

É equipada com manta absorvente, que prolonga a duração da chama e contribui para sua eficiência de queima.

Este acessório opcional substitui o uso de lenha e da elevação para lenha, sendo compatível exclusivamente com álcool líquido.

Figura 6 – Lareira ECO-CIRCLE.

CARACTERÍSTICAS DO PRODUTO

DIMENSÕES LAREIRA PORTÁTIL ECO-CIRCLE

Medidas em centímetros.

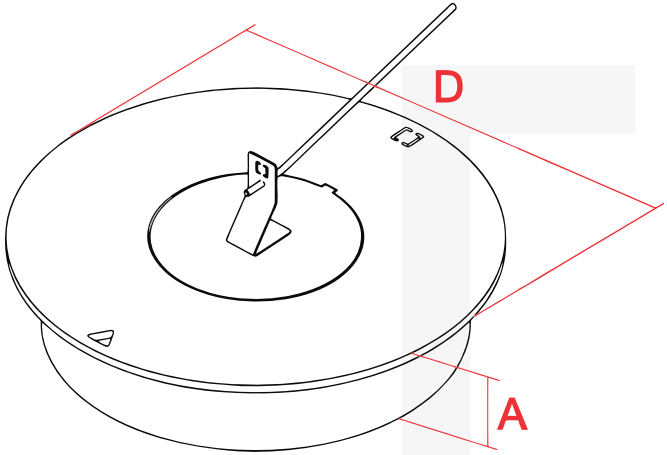

Figura 7 - Dimensões LAREIRA ECO-CIRCLE.

MODELO	D	A
ECO-CIRCLE	22,5cm	10cm
ECO-CIRCLE	32,5cm	12cm

Tabela 1 – Medidas em centímetros.

LAREIRA PORTÁTIL ECO-FLAME

Disponível quando a lareira suspensa tem 100cm, a lareira **ECO-FLAME** pode ser utilizada em conjunto com a lareira SUSPENSA ORBIT, ela conta com design exclusivo e é fabricada em **AÇO INOX 304 AISI**, utilizando álcool como combustível.

É equipada com manta absorvente, que prolonga a duração da chama e contribui para sua eficiência de queima.

Este acessório opcional substitui o uso de lenha e da elevação para

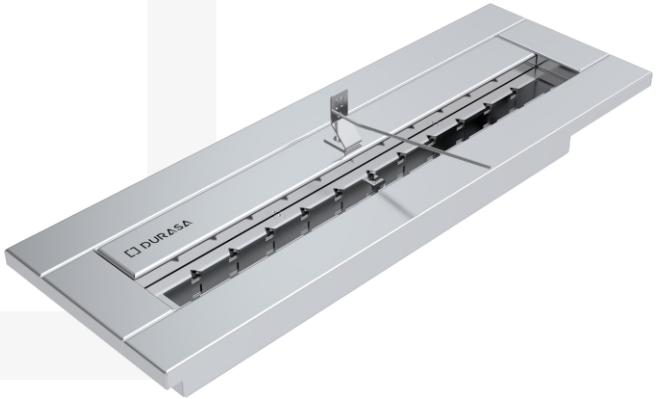

Figura 8 - Lareira ECO - FLAME.

CARACTERÍSTICAS DO PRODUTO

DIMENSÕES LAREIRA PORTÁTIL ECO-FLAME

Medidas em centímetros.

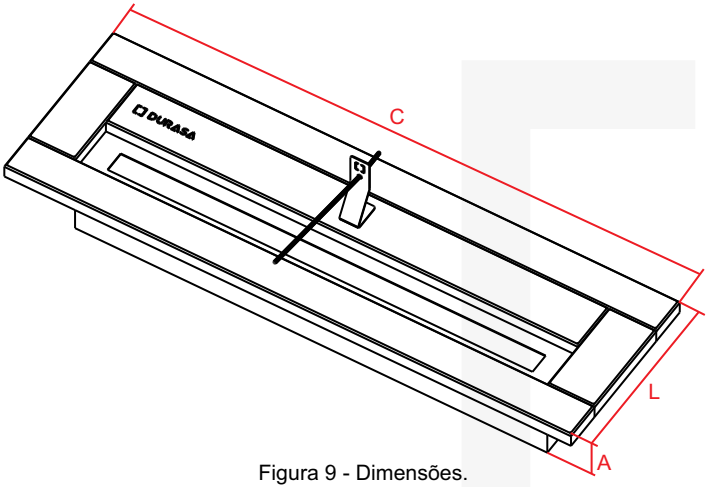

Figura 9 - Dimensões.

MODELO	C	L	A
ECO - FLAME 60cm	60cm	20,5cm	14,7cm

Tabela 2 – Medidas em centímetros.

DIMENSÕES LAREIRA SUSPENSA ORBIT

Medidas em centímetros.

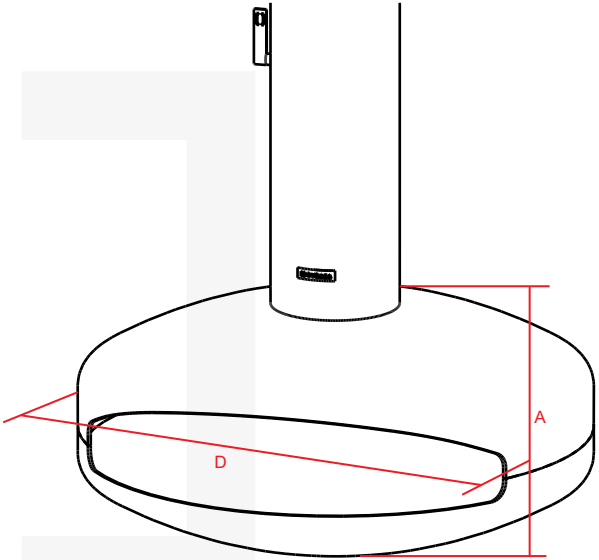

Figura 10 - Dimensões.

MODELO	D	A	COMPRIMENTO DUTO (CD)
LAREIRA SUSPENSA ORBIT BLACK 80cm	80cm	30cm	sob medida
LAREIRA SUSPENSA ORBIT BLACK 100cm	100cm	44cm	sob medida

Tabela 3 – Medidas em centímetros.

RECEBIMENTO E TRANSPORTE

RECEBIMENTO E TRANSPORTE

A nota fiscal é entregue junto ao produto. Confira se todos os itens descritos neste documento estão presentes na embalagem.
Para qualquer dúvida sobre dimensões ou especificações do projeto do seu equipamento, entre em contato com o fabricante ou o revendedor do produto.
É recomendável que o transporte do produto seja realizado por duas pessoas, sempre segurando pela parte inferior da embalagem.
Respeite as instruções impressas na embalagem quanto a transporte e empilhamento.

No ato do recebimento, inspecione a embalagem e o produto para verificar a ausência de danos causados no transporte.
Em caso de avaria, comunique imediatamente à transportadora e ao fabricante do produto.

SEGURANÇA

ATENÇÃO:
Para reduzir o risco de acidentes pessoais ou danos ao produto e ao imóvel, leia atentamente as recomendações de segurança a seguir antes de utilizar a lareira.

PARA LAREIRA SUSPENSA ORBIT A LENHA

- Nunca deixe a lareira acesa sem uma pessoa adulta responsável presente no ambiente.
- As superfícies externas da lareira ficam quentes durante e após o uso, não toque no equipamento antes de no mínimo 60 minutos após a extinção completa do fogo.
- Mantenha materiais inflexíveis e inflamáveis como cortinas, tecidos, tapetes, móveis, papel a no mínimo 1 metro de distância do diâmetro externo da lareira.
- Certifique-se de que os materiais de revestimento e acabamento ao redor da lareira (parede, piso, teto) sejam resistentes a alta temperatura, considerando resistência estrutural e visual.
- Em caso de incêndio, nunca utilize água, utilize extintor de pó químico seco (PQS).
- Nunca utilize gasolina, querosene, álcool ou qualquer líquido inflamável para acender ou reavivar o fogo na lenha. Utilize exclusivamente lenha seca como combustível. O uso de combustível não especificado anula a garantia e representa risco de incêndio.
- Não é permitido queimar papel, papelão, revistas, plásticos, lixo ou qualquer outro material.
- **SEGURANÇA CONTRA MONÓXIDO DE CARBONO** - Utilize o equipamento apenas em ambientes com ventilação adequada, garantindo entrada de ar externo e a saída de ar do ambiente com a lareira. Nunca utilize o equipamento em ambientes totalmente fechados ou sem troca de ar permanente.

SEGURANÇA

ATENÇÃO:
Para reduzir o risco de acidentes pessoais ou danos ao produto e ao imóvel, leia atentamente as recomendações de segurança a seguir antes de utilizar a lareira.

PARA LAREIRA SUSPENSA ORBIT COM LAREIRA PORTÁTIL ECO-CIRCLE/ ECO-FLAME

- Nunca deixe a lareira acesa sem uma pessoa adulta responsável presente no ambiente.
- As superfícies externas da lareira ficam quentes durante e após o uso, não toque no equipamento antes de no mínimo 60 minutos após a extinção completa do fogo.
- Mantenha materiais inflexíveis e inflamáveis como cortinas, tecidos, tapetes, móveis, papel a no mínimo 1 metro de distância do diâmetro externo da lareira.
- Nunca reabasteça o queimador com o fogo aceso, ou sem aguardar no mínimo 20 minutos após a extinção da chama para resfriamento completo.
- Em caso de incêndio, nunca utilize água, utilize extintor de pó químico seco (PQS).
- Nunca utilize derivados de petróleo (gasolina, querosene) neste equipamento. A lareira portatil ECO-CIRCLE/ ECO-FLAME é exclusivamente para uso a àlcool. O àlcool derramado fora do queimador deve ser imediatamente limpo antes da queima.
- Não é permitido queimar papel, papelão, revistas, plásticos, lixo ou qualquer outro material.
- **SEGURANÇA CONTRA MONÓXIDO DE CARBONO** - Utilize o equipamento apenas em ambientes com ventilação adequada, garantindo entrada de ar externo e a saída de ar do ambiente com a lareira. Nunca utilize o equipamento em ambientes totalmente fechados ou sem troca de ar permanente.

GARANTIA

Todos os produtos **DURASA** contam com uma garantia legal de 3 meses + uma garantia contratual adicional de 9 meses. E em casos de contratação de garantia estendida, o período de cobertura se estende para 36 meses a partir da data de faturamento.

A garantia cobre defeitos de fabricação, desde que os produtos sejam instalados e utilizados de acordo com as instruções fornecidas no manual técnico.

O produto será inspecionado por técnicos autorizados ***DURASA*** para determinar a natureza do defeito. Nosso compromisso é oferecer uma resposta rápida e eficaz realizando o diagnóstico e propondo soluções para o problema em até 72 horas úteis.

Sendo necessário o acionamento da garantia, a seu critério, realizaremos o reparo ou a substituição do produto defeituoso sem custo adicional para o cliente. Se não houver confirmação de defeito, custos associados, como deslocamento, hora técnica e substituição, serão informados e cobrados posteriormente, salvo se dentro do prazo de garantia legal de 3 meses.

A ***DURASA*** se compromete a resolver a reclamação um prazo de até 30 dias úteis a partir da data de notificação.

A GARANTIA NÃO COBRE:

- Produtos ou peças danificadas devido a acidente de transporte ou manuseio, riscos, amassamentos ou atos e efeitos da natureza (raios, inundação, desmoronamento e etc.) e má armazenagem.
- Instalação em área externa sujeito a intempéries, como varandas, sacadas, pergolados abertos, etc.
- Defeitos decorrentes da instalação inadequada realizada por técnico não autorizado pela ***DURASA***.
- Não funcionamento ou falhas decorrentes de problemas de fornecimento de energia elétrica no local onde produto está instalado, por isso, certifique-se que as especificações elétricas estão de acordo com as estabelecidas neste documento antes da instalação.
- O produto for instalado ou utilizado em desacordo com o Manual do Consumidor.
- O produto foi alvo de mau uso, descuidos ou ainda sofrer alterações, modificações ou consertos feitos por pessoas ou entidades não credenciadas pela ***DURASA***.
- O defeito for causado por acidente ou má utilização do produto pelo Consumidor.

Para sua comodidade, preserve este MANUAL e a NOTA FISCAL DO PRODUTO.

Durante o recebimento/instalação, cabe ao recebedor verificar as condições do produto e certificar-se de que não existam danos.

Quando necessário, consulte a nossa Rede de Serviços Autorizados e/ou o Serviço de Atendimento ao Consumidor através do e-mail **sac@durasa.com.br** ou telefone **+55 48 9 9917-1882.**

ESPECIFICAÇÕES TÉCNICAS

ESPECIFICAÇÕES TÉCNICAS	
Instalação	Fixação de teto (suspensa)
Material da lareira	Aço carbono SAE/AISI 1020
Material do duto	Aço carbono SAE/AISI 1020
Garantia	3 + 9 meses (legal + contratual)

Tabela 4 – Especificações técnicas.

PESO BRUTO DO PRODUTO	
SUSPENSA ORBIT 80cm	80,0kg
SUSPENSA ORBIT 100cm	127,5kg

Tabela 5 – Peso dos produtos.

DIMENSÕES NA EMBALAGEM	
SUSPENSA ORBIT 60cm	70x70x31cm + duto sob medida
SUSPENSA ORBIT 80cm	90x90x35cm + duto sob medida
SUSPENSA ORBIT 100cm	110x110x49cm + duto sob medida

Tabela 6 – Dimensões na embalagem.

Caso seja necessário contatar um posto de assistência técnica autorizada **DURASA**, acesse o site **www.durasa.com.br** e procure por nosso parceiro mais próximo.

Você também pode entrar em contato com o serviço de atendimento ao consumidor da **DURASA** através do e-mail **sac@durasa.com.br** ou telefone **+55 48 9 9917-1882**.

RECOMENDAÇÕES DE USO

LEIA COM ATENÇÃO

1. REALIZE A LIMPEZA INTERNA ANTES E APÓS O USO
2. PARA O USO ABRA O REGISTRO DAMPER NA VERTICAL E APÓS O USO REALIZE O FECHAMENTO NA HORIZONTAL
3. ABASTEÇA COM O COMBUSTÍVEL IDEAL (pág.10 e 11) E LIMPE AO ENTORNO QUANDO NECESSÁRIO
4. CERTIFIQUE-SE DE QUE O AMBIENTE ESTÁ APENAS COM VENTILAÇÃO PERMANENTE E SEM GRANDES CORRENTES DE AR DECORRENTES DE PORTAS E JANELAS
5. COM ISQUEIRO DE LONGA DISTÂNCIA INICIE A QUEIMA NA PARTE INTERNA DO QUEIMADOR
6. PERMANEÇA EM DISTÂNCIA SEGURA DO PRODUTO MAS SEMPRE PRÓXIMO A UM RESPONSÁVEL ADULTO
7. EM CASO DE REABASTECIMENTO DE LENHA ADICIONE PEQUENAS LENHAS A UMA DISTÂNCIA SEGURA CONTRA FAGULHAS E FAÍSCAS PELO CONTATO ENTRE A MADEIRA E O FOGO
8. EM CASO DE REABASTECIMENTO DE ÀLCOOL, AGUARDE A QUEIMA TOTAL E ESFRIAMENTO DO PRODUTO. COM O AUXILIO DE UM FUNIL LONGA DISTÂNCIA ABASTEÇA E COM UM ISQUEIRO LONGA DISTÂNCIA ACIONE A QUEIMA

ATENÇÃO :

A lareira produz calor e, em decorrência disso as partes externas também podem sofrer aquecimento. Para evitar acidentes, não toque nas faces externas do produto antes de no mínimo 60 minutos após a extinção completa do fogo.

INSTRUÇÕES AO LOCAL

1. A lareira deve estar estável, rígida no posicionamento, alinhada e nivelada

2. Para um seguro funcionamento do equipamento, a lareira não pode ser justa à paredes do ambiente. Antes da instalação da lareira cabe ao cliente ou agente especificador certificar-se de que os materiais de revestimento empregados ao entorno são adequados para tal situação de extremo calor

3. Quanto ao afastamento, a distância mínima recomendada referente a paredes é de 0,50m, e de 1 metro quando esquadrias, móveis, aparelhos, etc. permitindo assim a maior ventilação do ar e evitando possíveis danos à produtos próximos e/ou queimaduras

4. Não é recomendável a instalação de equipamentos eletrônicos próximo ao queimador sem que haja um anteparo de material isolante entre eles em tamanho suficiente para desviar o fluxo do ar quente, uma vez que o calor emanado pode danificar os equipamentos mais sensíveis

5. Ventilação permanente para troca de ar quente e frio no ambiente é de extrema importância para segurança dos usuários

6. Nunca apoie-se sobre o produto, isto pode deslocar o posicionamento em relação ao suporte de fixação

7. O produto pode emitir faíscas ou fagulhas, tapetes e produtos sensíveis próximos correm o risco de queima

8. A chaminé de saída da fumaça (quando aplicável), é um ponto crítico de infiltração ou entrada de chuva, sujeira ou animais. A DURASA não se responsabiliza por estes eventuais acontecimentos devido a instalações de chaminé serem de responsabilidade de terceiros especialista em chaminés, rufos e vedação.

INSTALAÇÃO DA LAREIRA

1 No local de fixação da lareira logo após o ponto de fixação pela face interna do teto, é necessário haver um duto de acordo com o diâmetro especificado pela engenharia DURASA seguindo por uma chaminé que se estende até a região acima do telhado

2 O ponto de fixação da lareira deve ser de alvenaria, madeira ou aço, compatibilizados com a necessidade do suporte de fixação dela, seguindo orientação da engenharia DURASA . Confira a tabela de pesos do produto antes da instalação

3 O local não deve ter forro para acesso e fixação da lareira no local. A engenharia DURASA repassará as informações de recorte quando um forro já existente

4 A DURASA fornece um acabamento padrão entre o duto e o forro interno do local.

5 O ponto de queima da lareira não deve ser próximo ao chão, instalamos na altura de 42cm até o piso, conforme figura 12

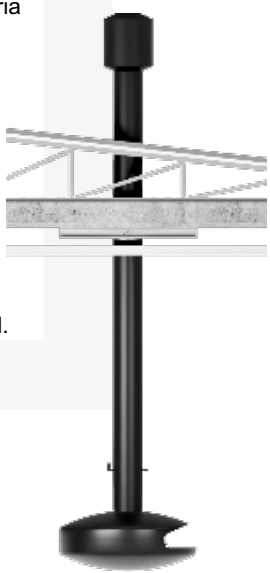

Figura 11 - Chaminé.

Figura 12 - Distância piso-lareira.

LIMPEZA E CONSERVAÇÃO

ATENÇÃO:

Antes de qualquer operação de limpeza, certifique-se de que a lareira esteja totalmente apagada e fria. O equipamento retém calor por tempo prolongado mesmo após a extinção do fogo — aguarde o resfriamento completo da superfície antes de manuseá-la.

Recomenda-se a utilização de esponja macia úmida ou flanela úmida. Jamais utilizar materiais e produtos químicos abrasivos.

Retire as cinzas soltas e coloque em recipiente apropriado. Não remova cinzas com a lareira quente ou com lenha ainda em brasa — lembre-se de que as brasas podem permanecer acesas por até 36 horas. Espere a cinza esfriar naturalmente; não use água para acelerar o processo, a fim de evitar dano à superfície por expansão e contração térmica.

LIMPEZA DOS ACESSÓRIOS

- Utilize sempre esponjas macias
- Utilize flanela úmida para limpeza e outra seca
- Remova as cinzas apenas com uma ferramenta de cerdas para não danificar a pintura do produto
- Quando com lareira ECO-CIRCLE/ ECO-FLAME utilize no inox os materiais indicados abaixo neste manual
- Sempre realize a limpeza com a lareira fria

DESENGORDURANTE

SPRAY PARA INOX

DETERGENTE NEUTRO

SUSTENTABILIDADE

A DURASA é uma empresa que se compromete em trabalhar de forma consciente e responsável, sempre priorizando a sustentabilidade e o respeito ao meio ambiente em todos os seus processos de produção. Acreditamos que, ao adotar práticas sustentáveis, podemos não apenas oferecer produtos de qualidade, mas também contribuir para a preservação dos recursos naturais e para a melhoria da qualidade de vida das futuras gerações.

	Antes de qualquer descarte, consulte o fabricante para conferir opções de conserto ou reutilização da sua lareira.
	Este produto não deve ser descartado no lixo comum.
	Os materiais utilizados neste produto podem ser reciclados e/ou reutilizados.
	O correto descarte deste produto, no final de sua vida útil, contribui de maneira sustentável em relação ao meio ambiente.
	Recomendamos que o descarte seja feito em ecopontos para o devido tratamento de resíduos.
	Surgindo alguma dúvida sobre os procedimentos descritos acima, contatar um posto de serviço autorizado ***DURASA***.
	Quando necessário, consulte a nossa Rede de Serviços Autorizados e/ou o Serviço de Atendimento ao Consumidor através do e-mail **sac@durasa.com.br** ou telefone **+55 48 9 9917-1882.**

FALE COM A DURASA

Construindo o futuro **em aço!**

DURASA® design

durasa design

sac@durasa.com.br

+55 (48) 9 9917-1882

DURASA Industrial LTDA
CNPJ: 38.163.421/0001-06
Rod SC 108, nº14519 - Vila Nova CEP:88750-000
Braço do Norte | Santa Catarina | Brasil