پیش ساخته دات کام

pishsakhte.com

قاب بندی های دیواری ۳ تا ۳٫۵ متری

پیش ساخته دات کام

کد Fr - 300

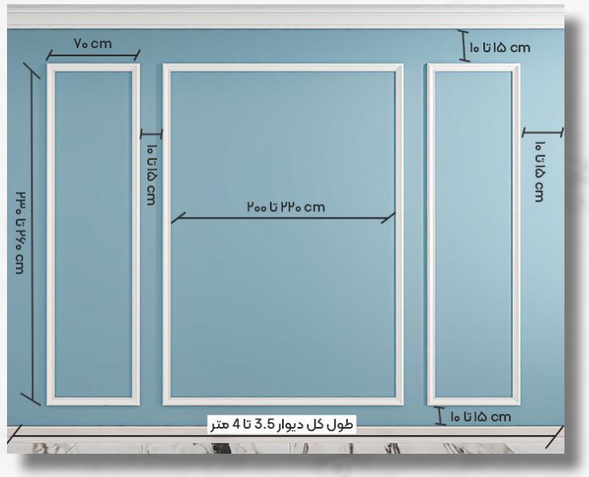

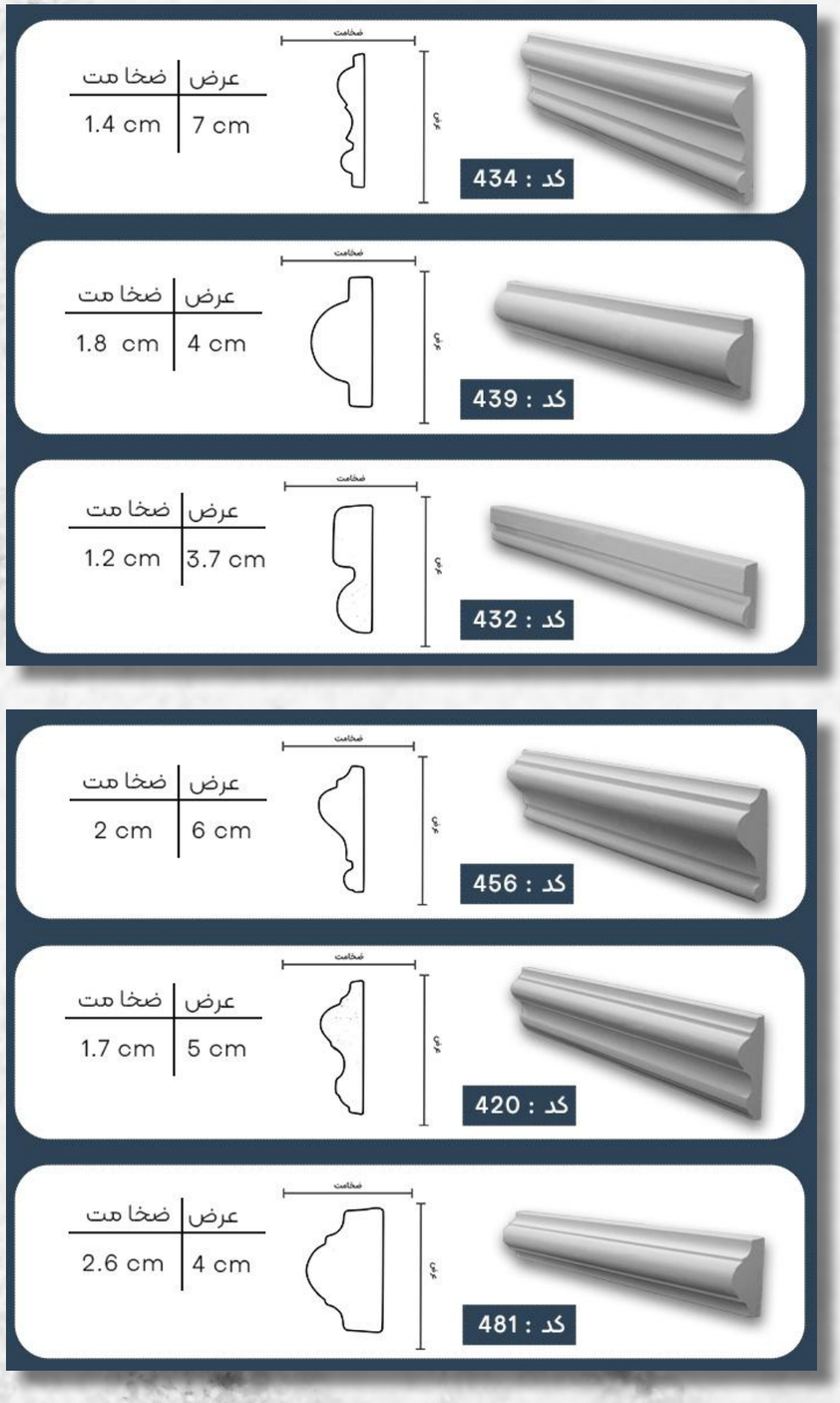

پیش ساخته دات کام

کد Fr - 301

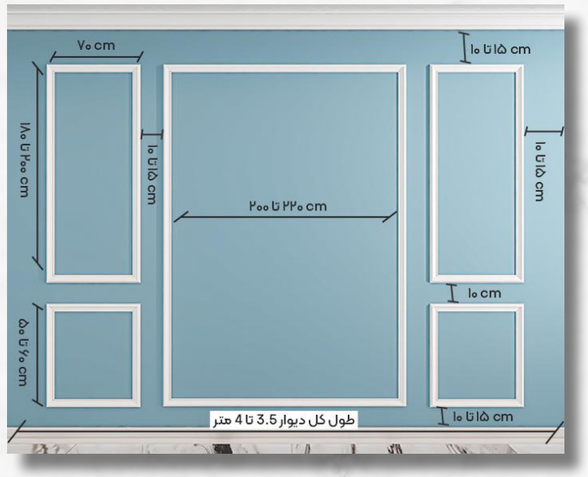

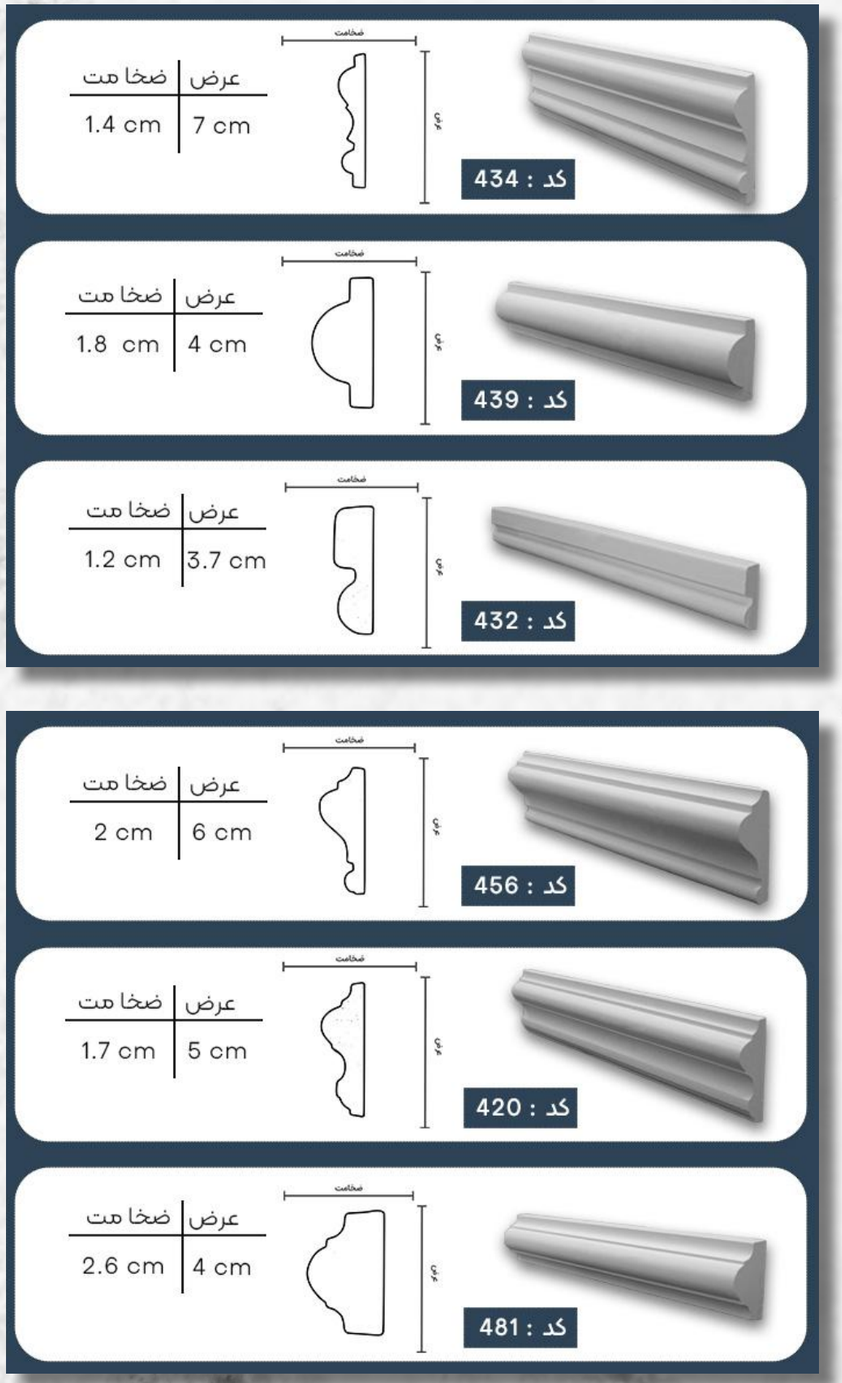

پیش ساخته دات کام

کد Fr - 302

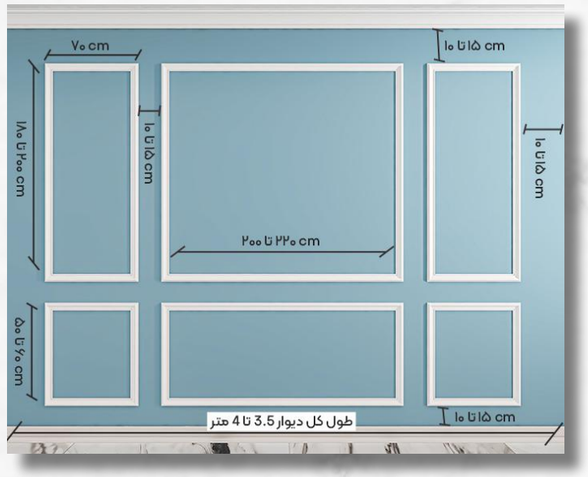

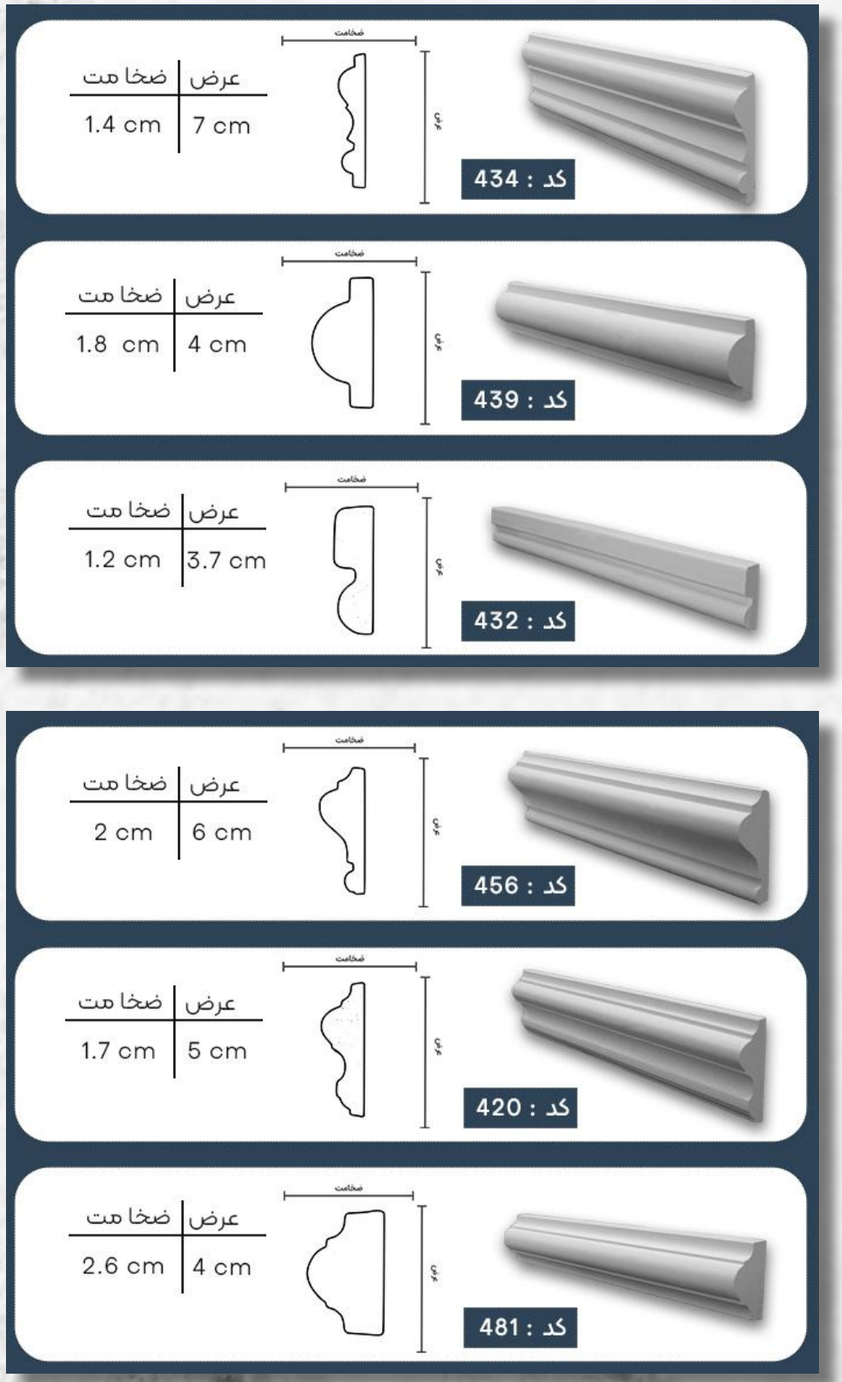

پیش ساخته دات کام

کد Fr - 303

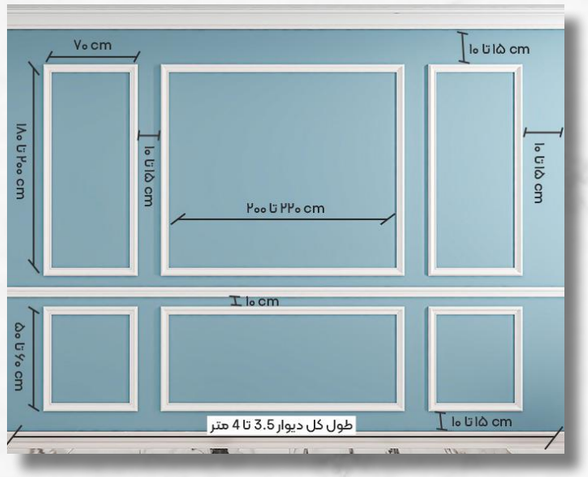

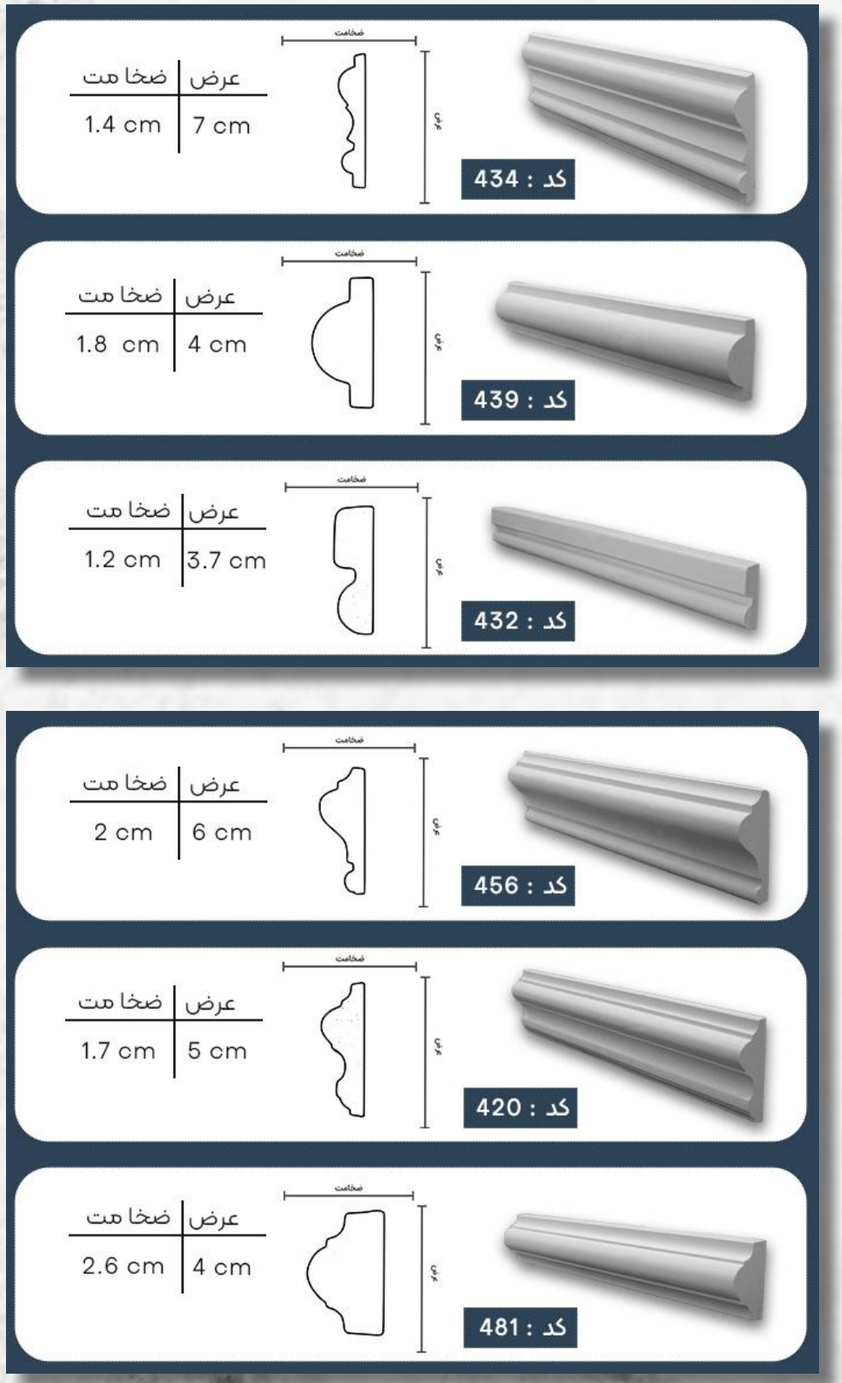

پیش ساخته دات کام

کد Fr - 304

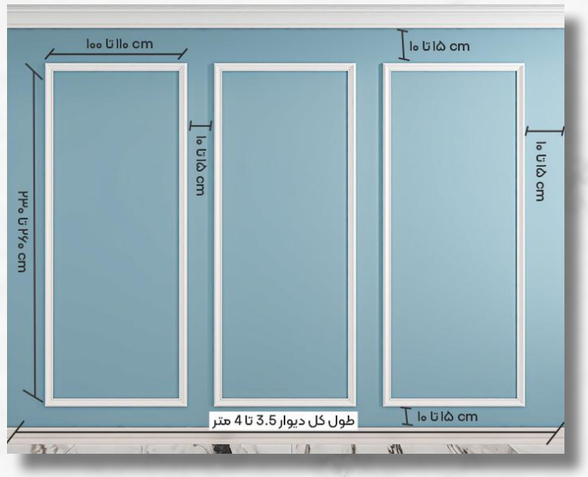

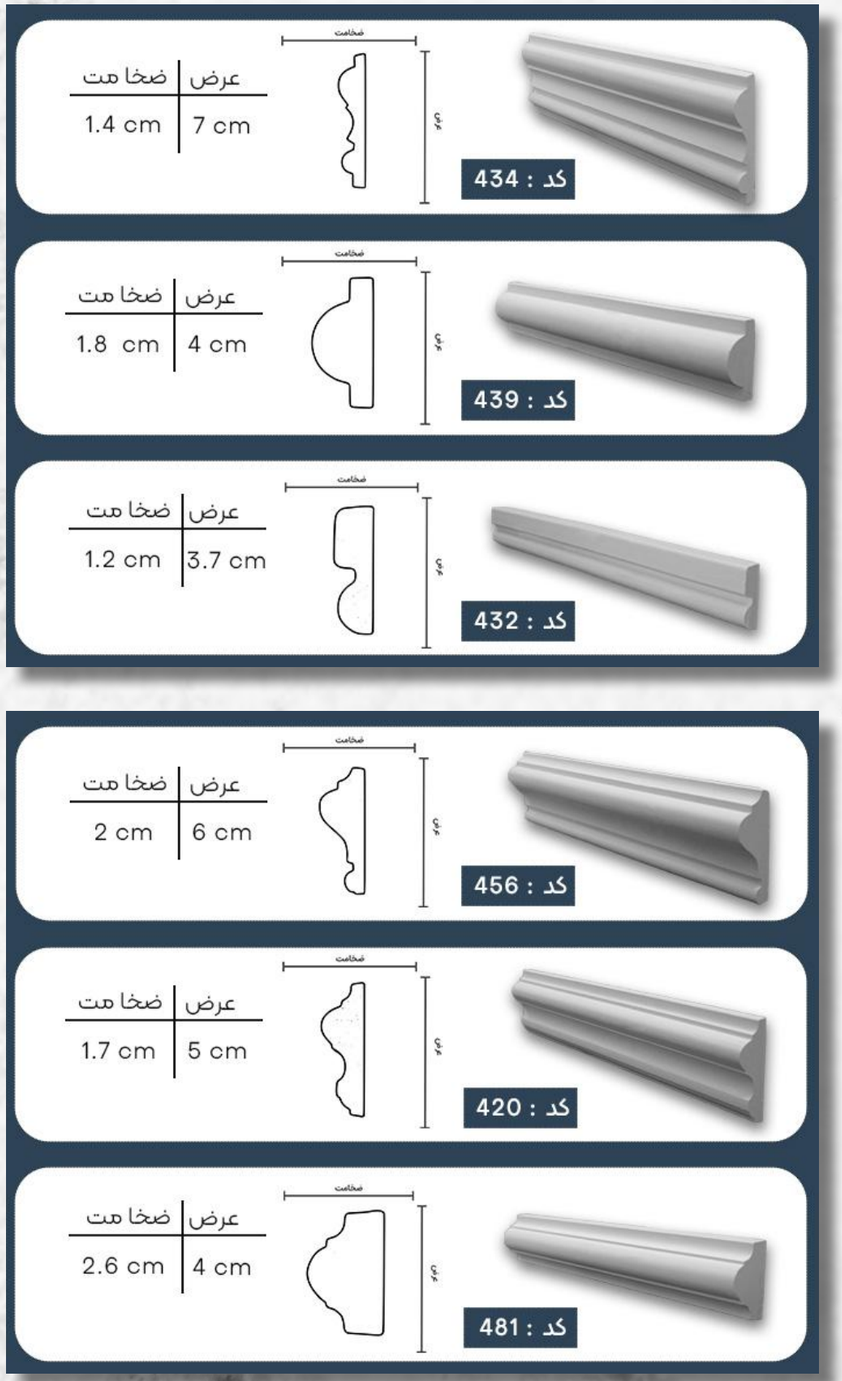

پیش ساخته دات کام

کد Fr - 305

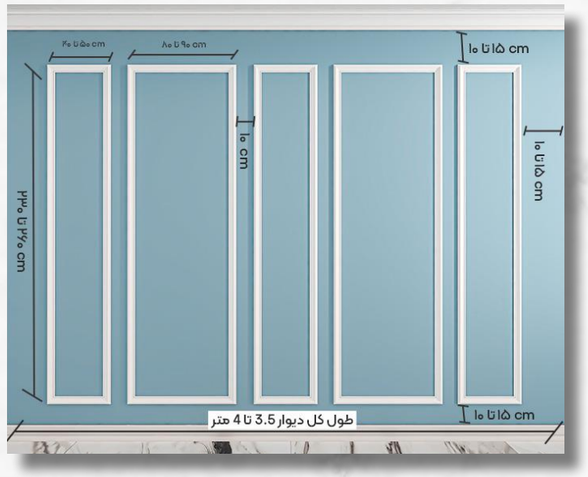

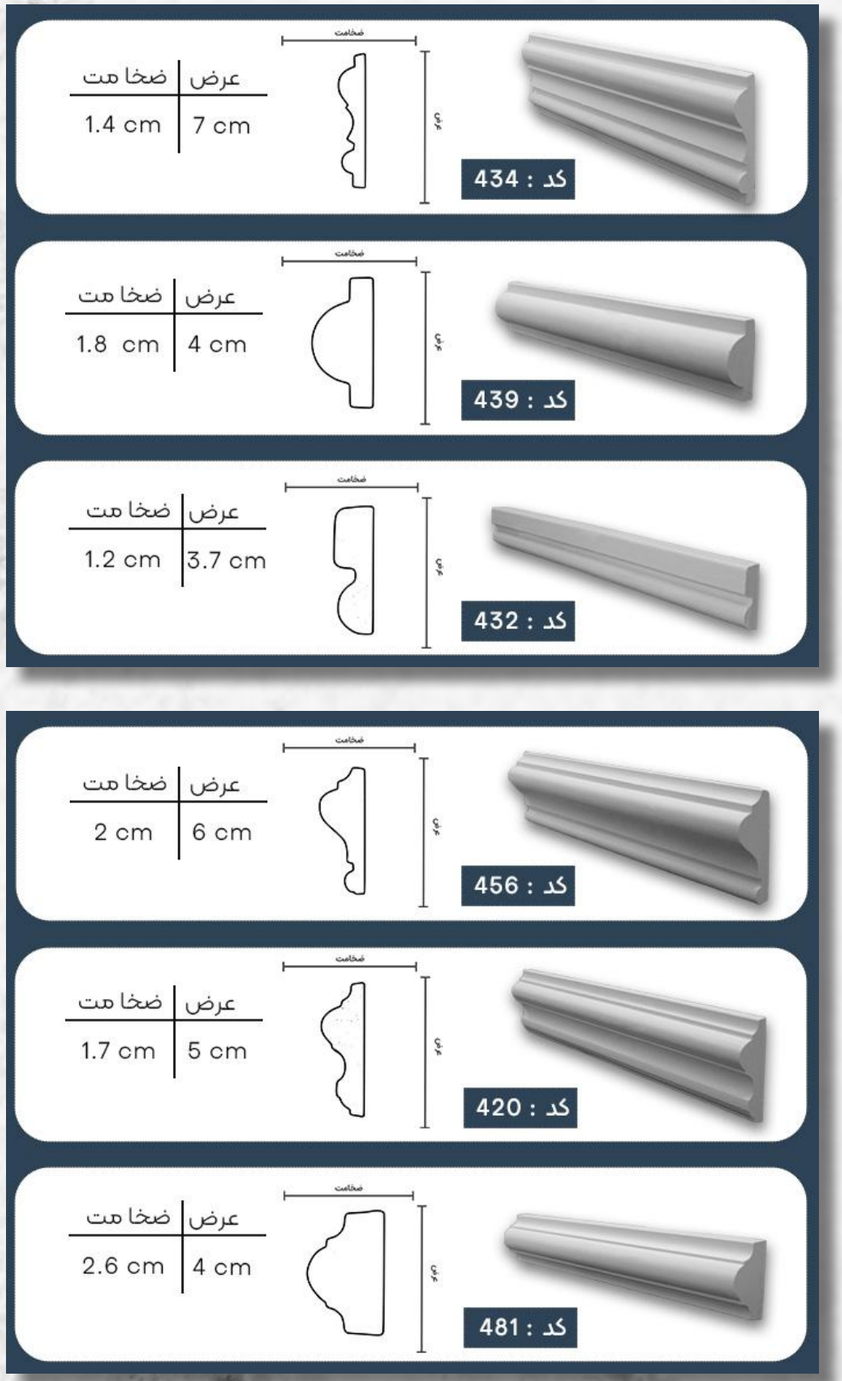

پیش ساخته دات کام

کد Fr - 306

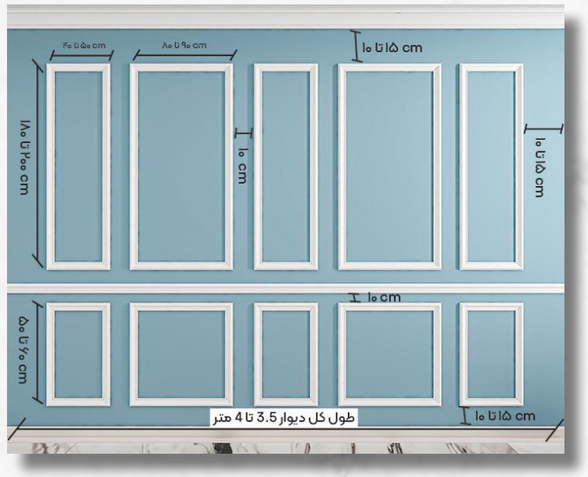

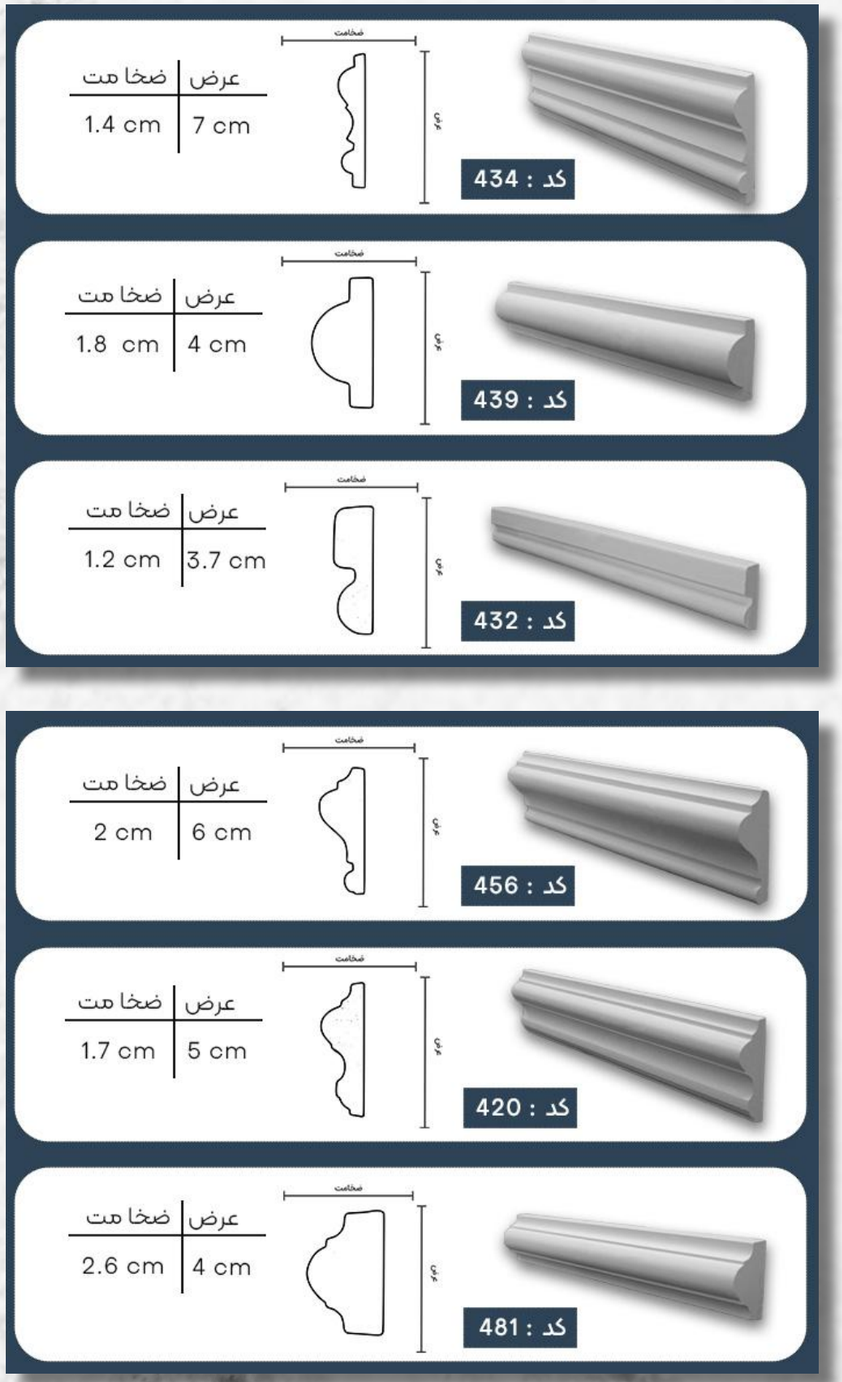

پیش ساخته دات کام

کد Fr - 307

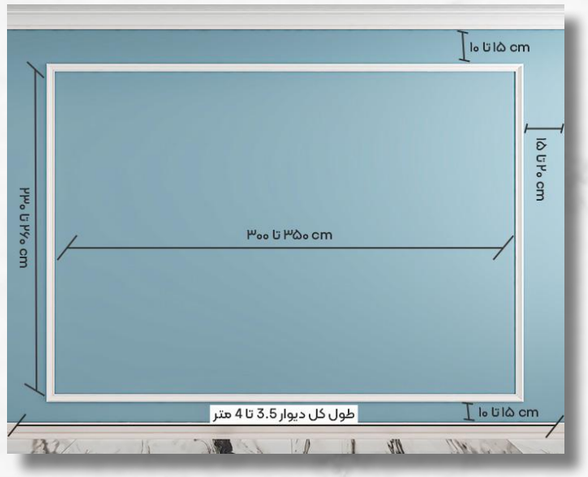

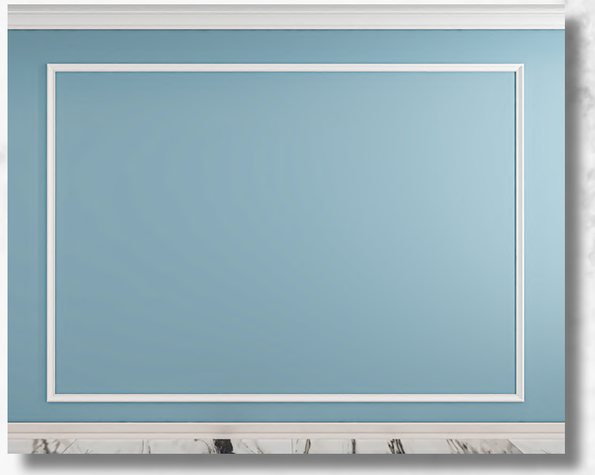

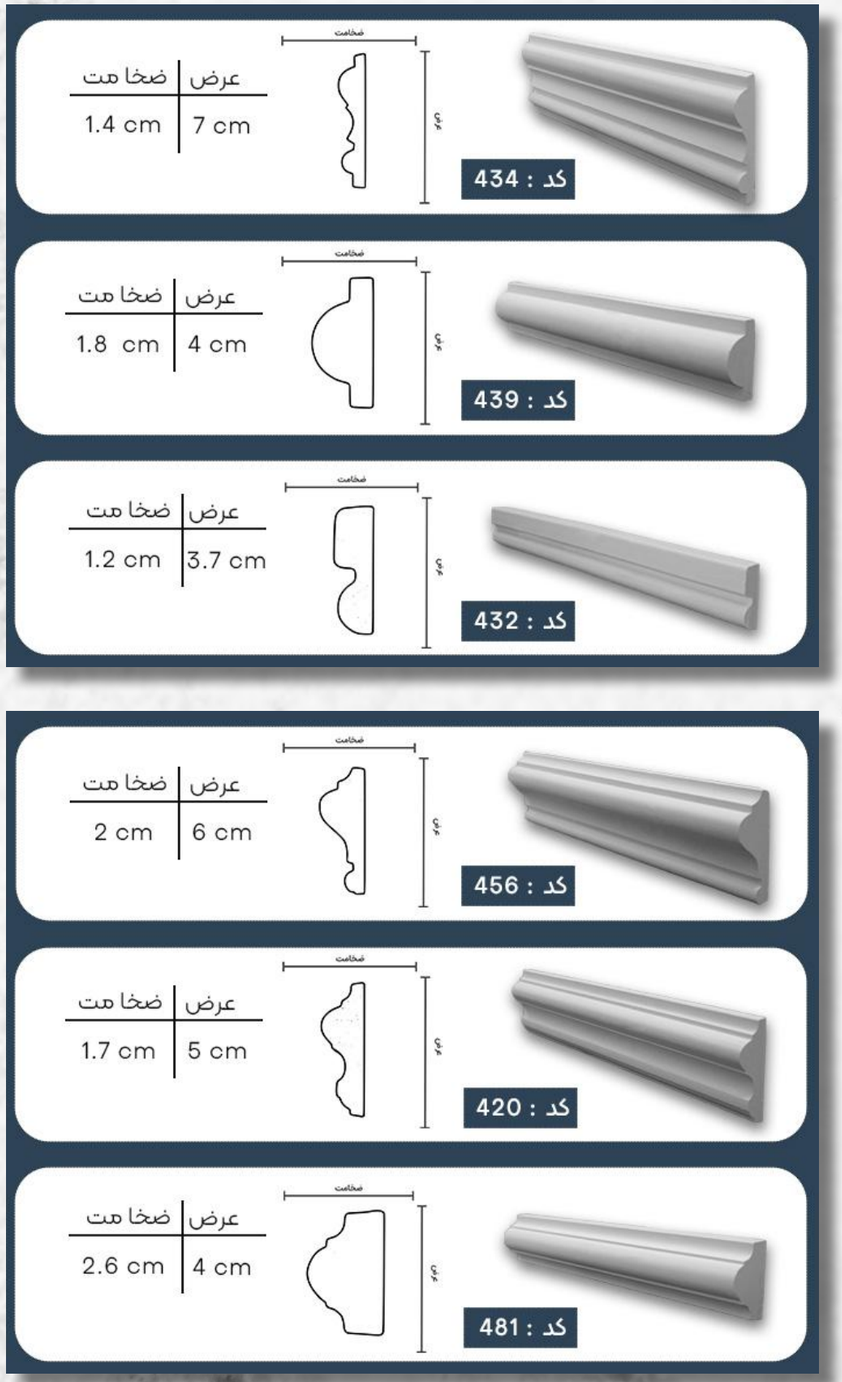

پیش ساخته دات کام

کد Fr - 308

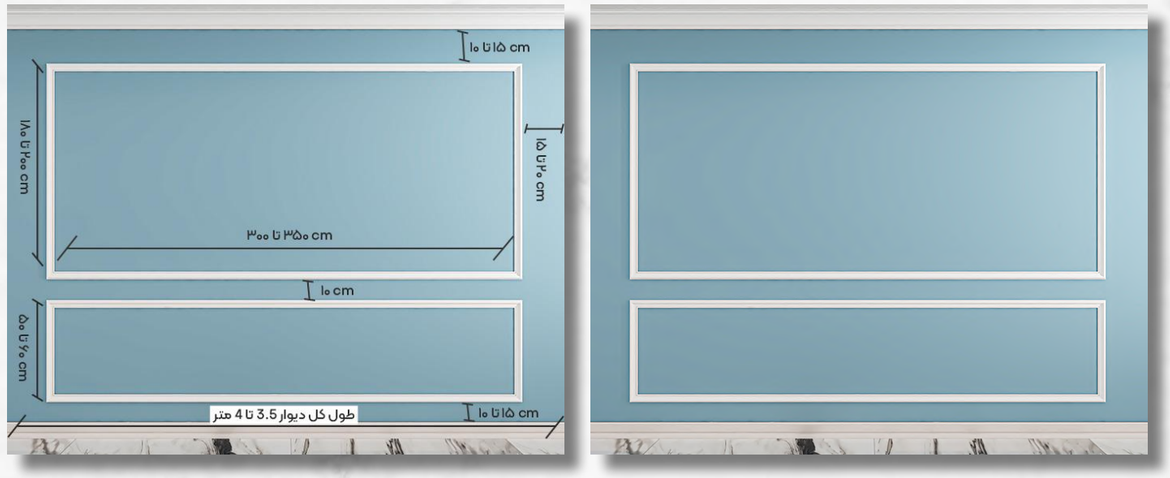

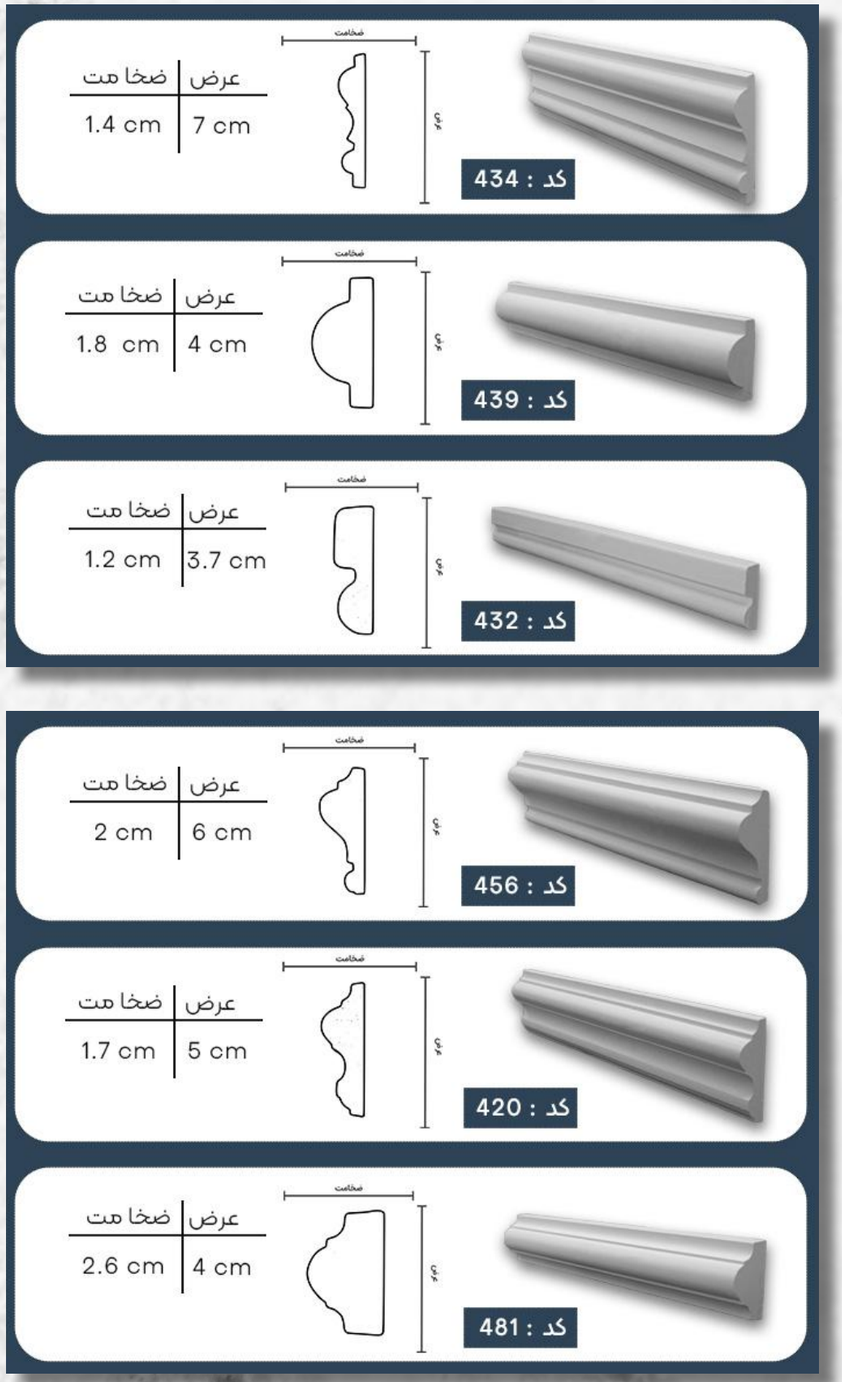

پیش ساخته دات کام

کد Fr - 309

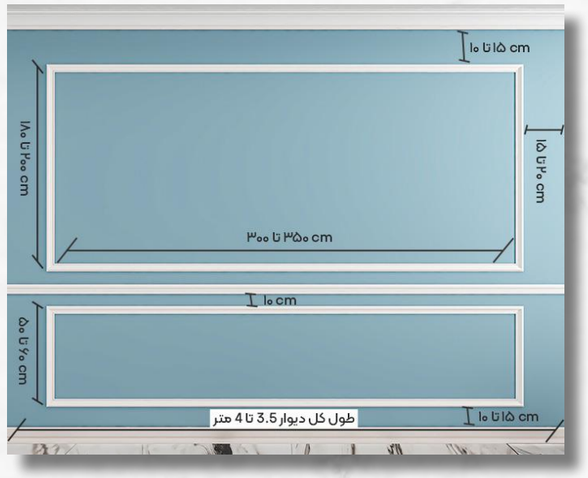

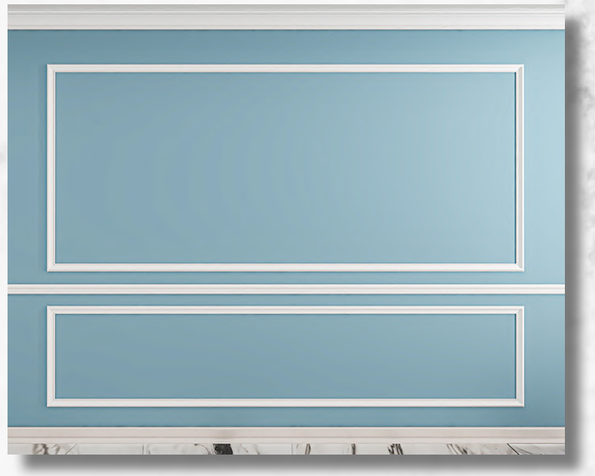

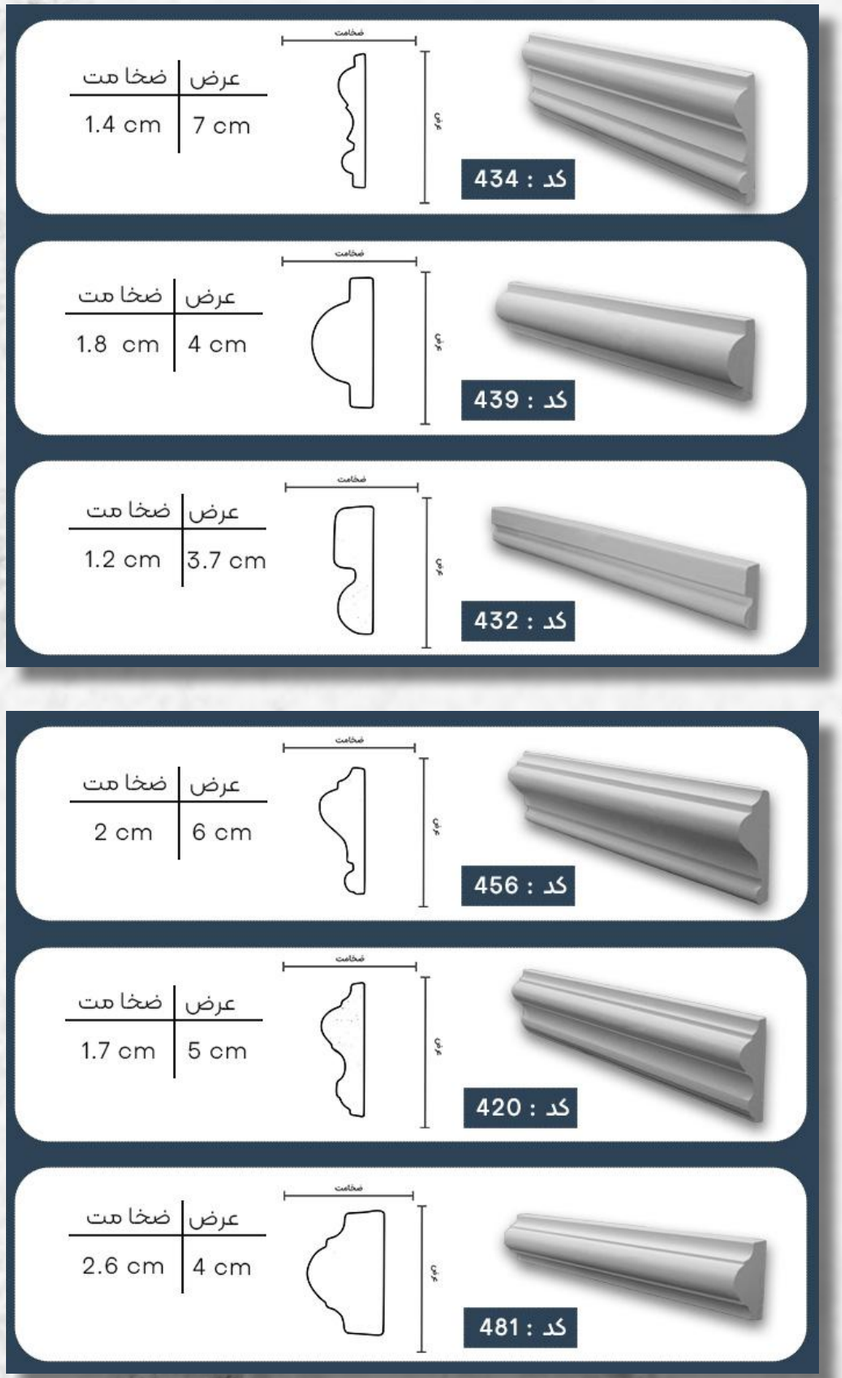

پیش ساخته دات کام

کد Fr - 310

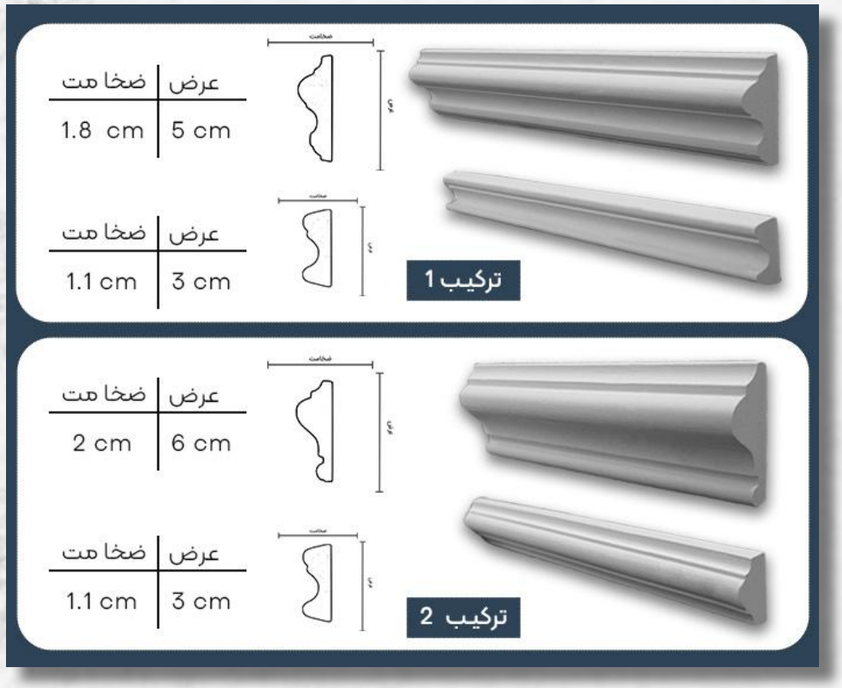

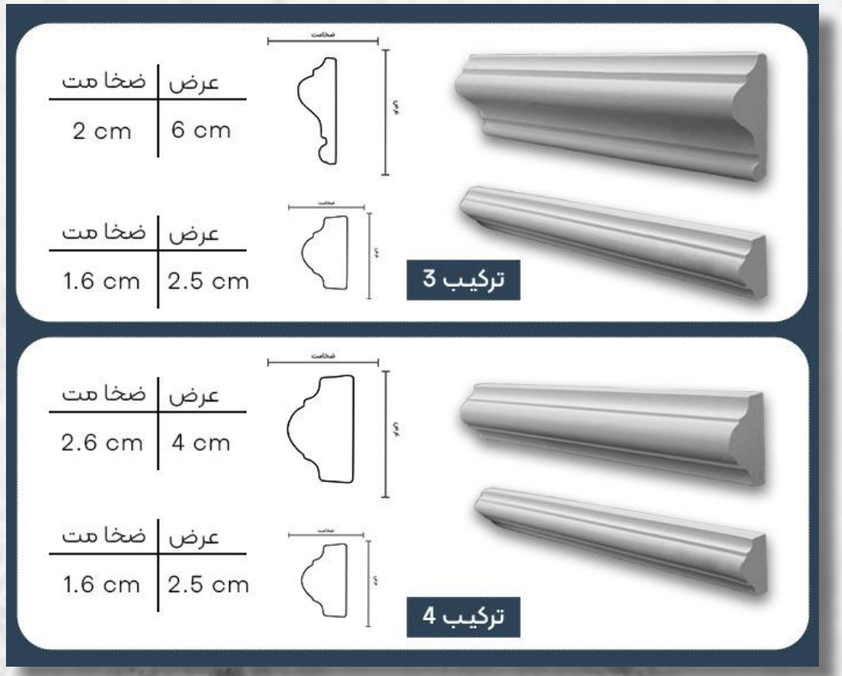

پیش ساخته دات کام

کد Fr - 311

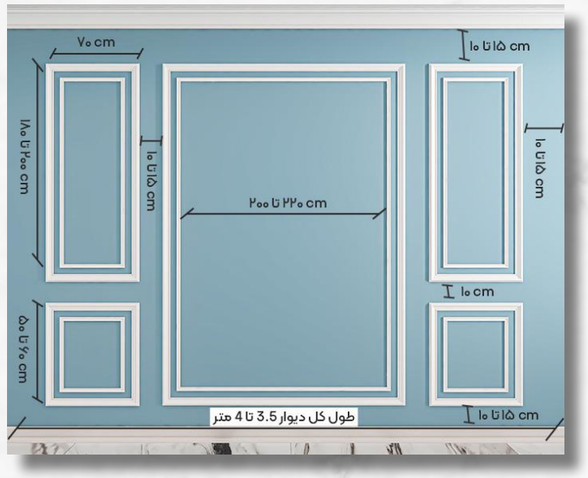

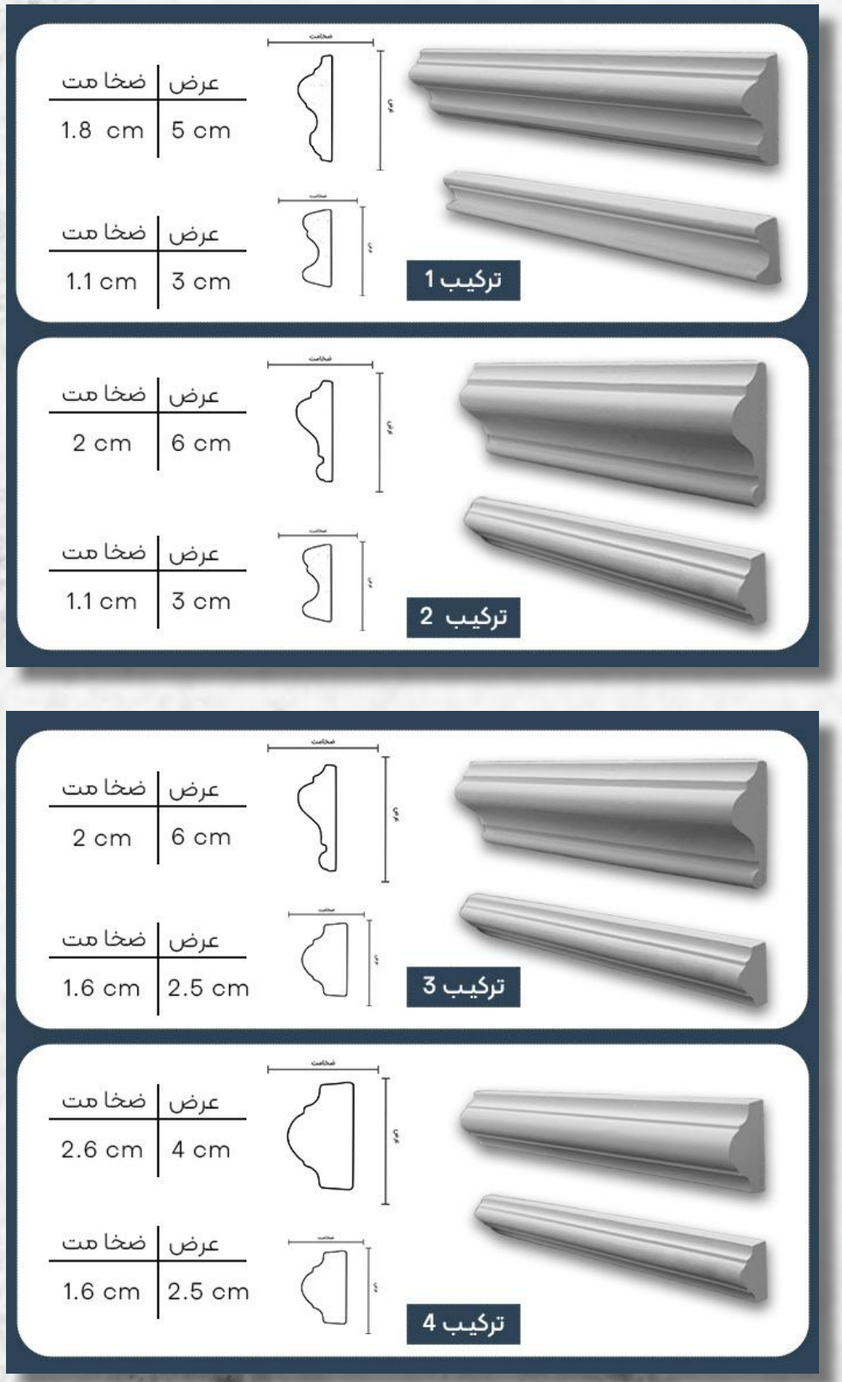

پیش ساخته دات کام

کد Fr - 312

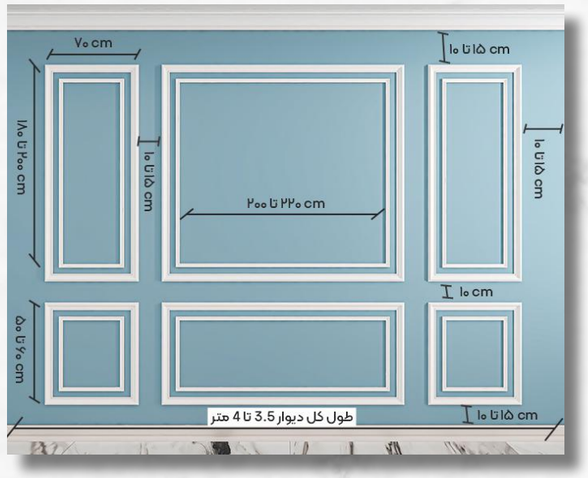

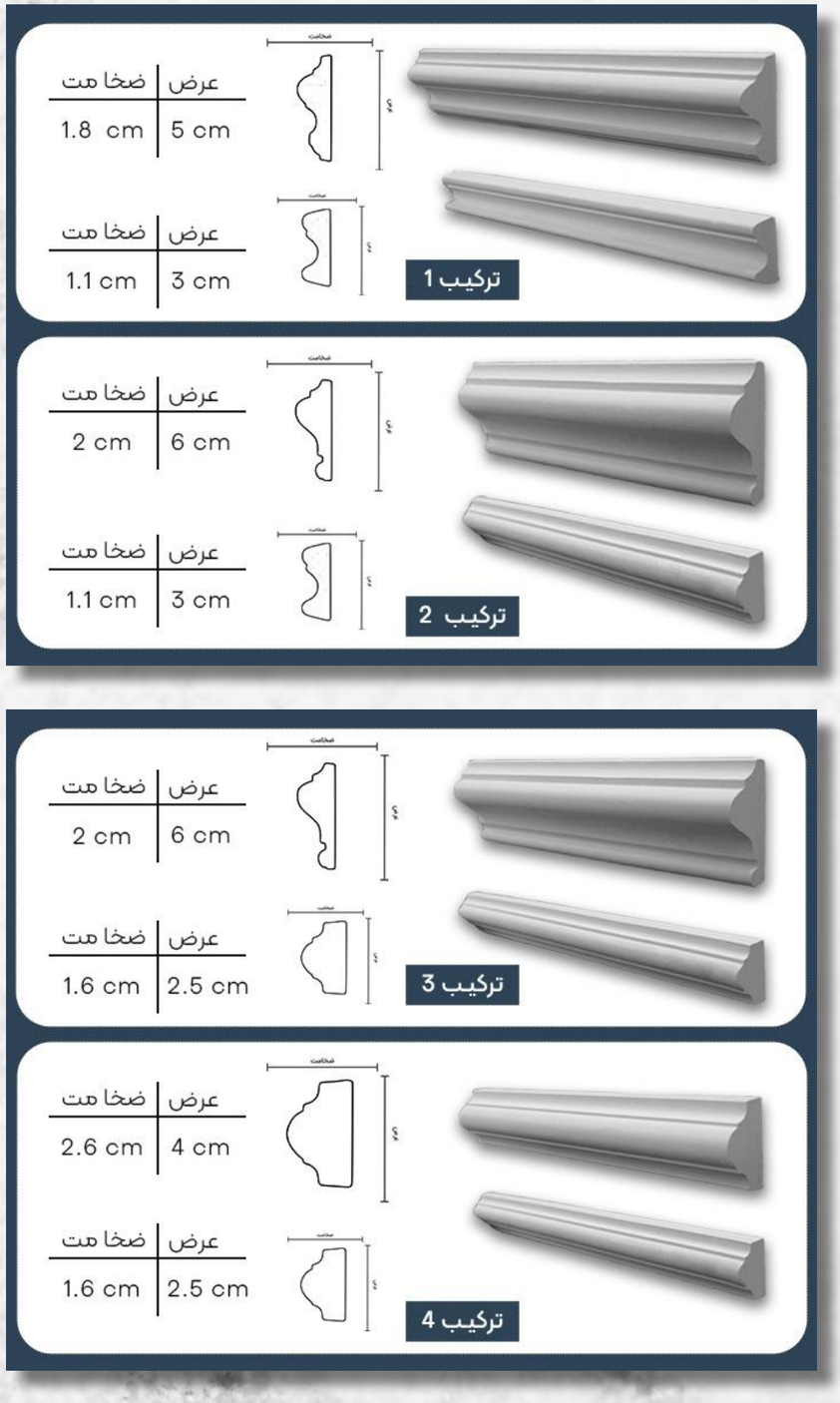

پیش ساخته دات کام

کد Fr - 313

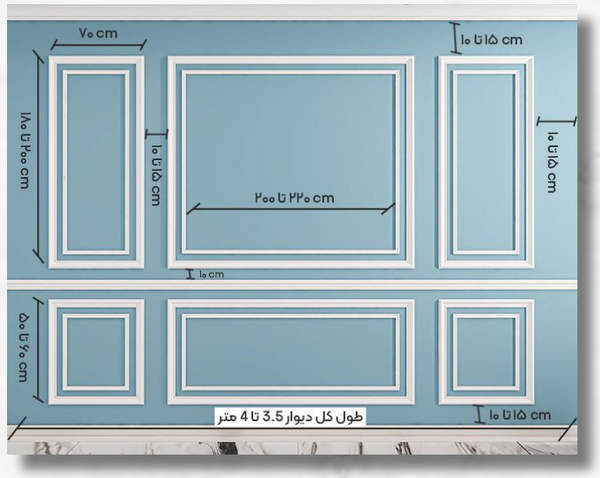

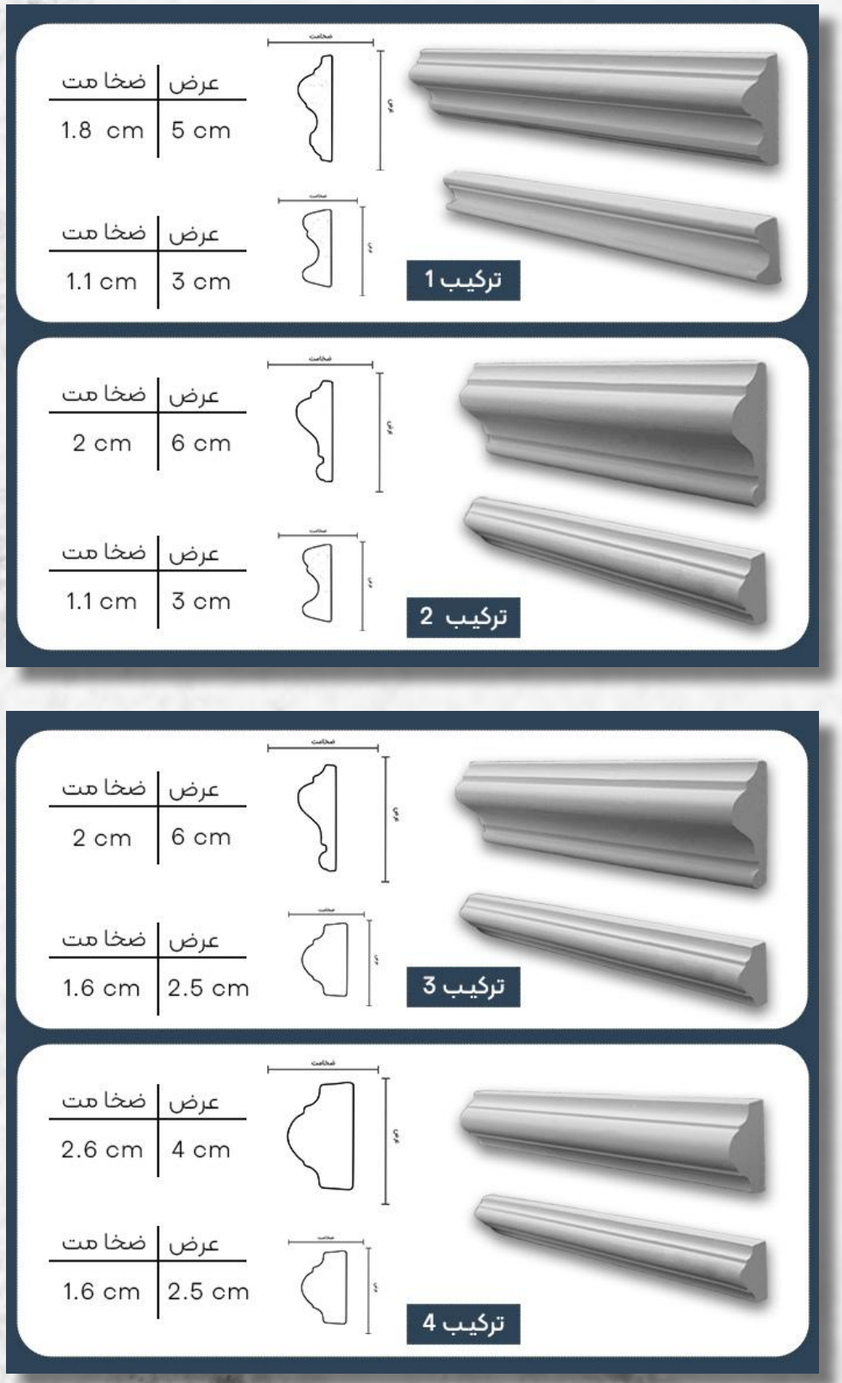

پیش ساخته دات کام

کد Fr - 314

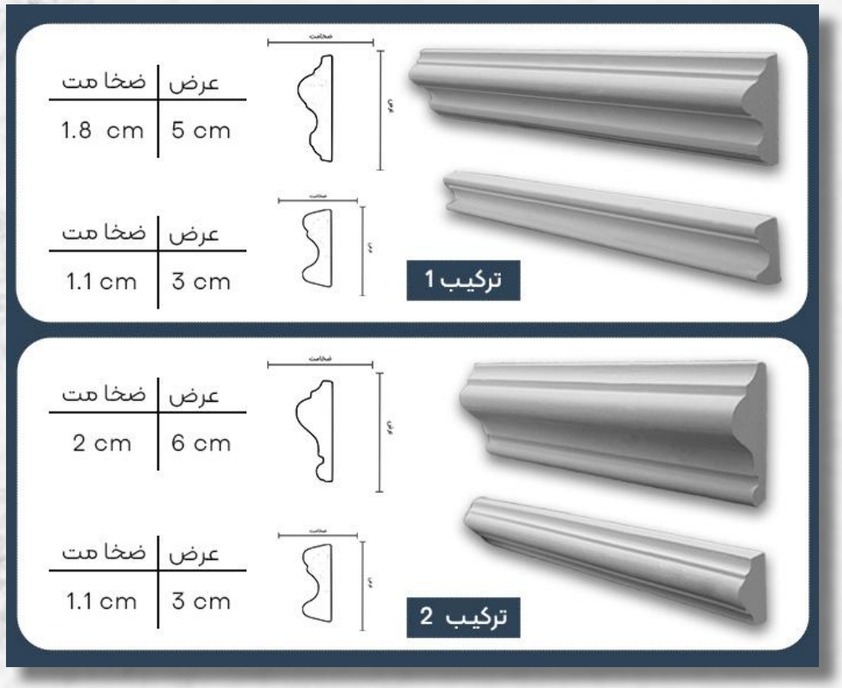

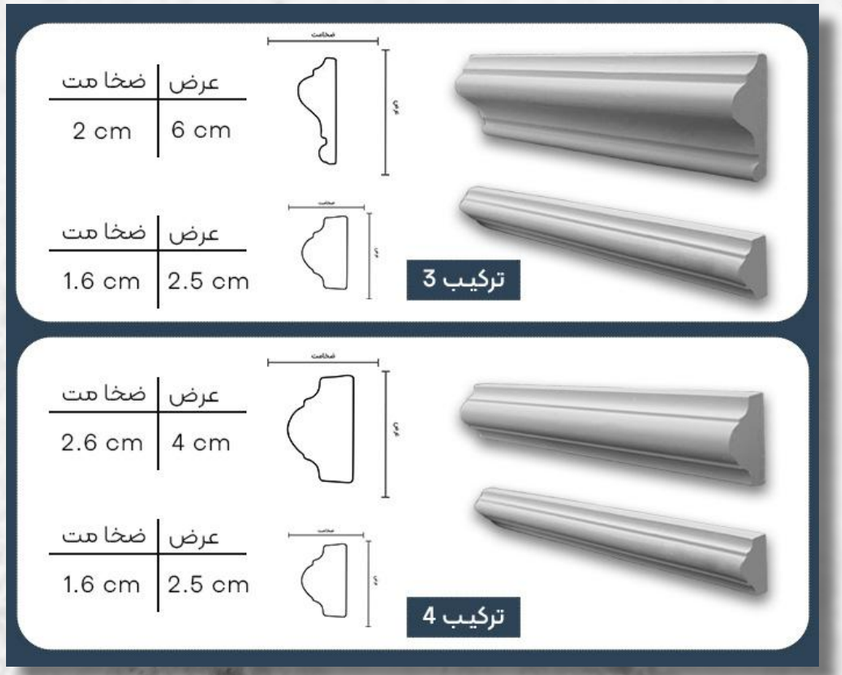

پیش ساخته دات کام

کد Fr - 315

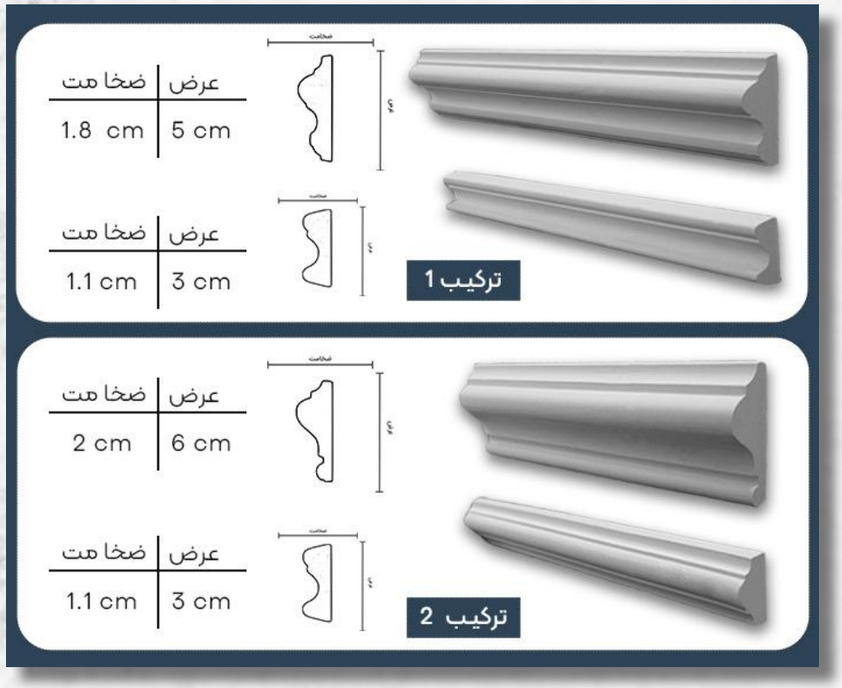

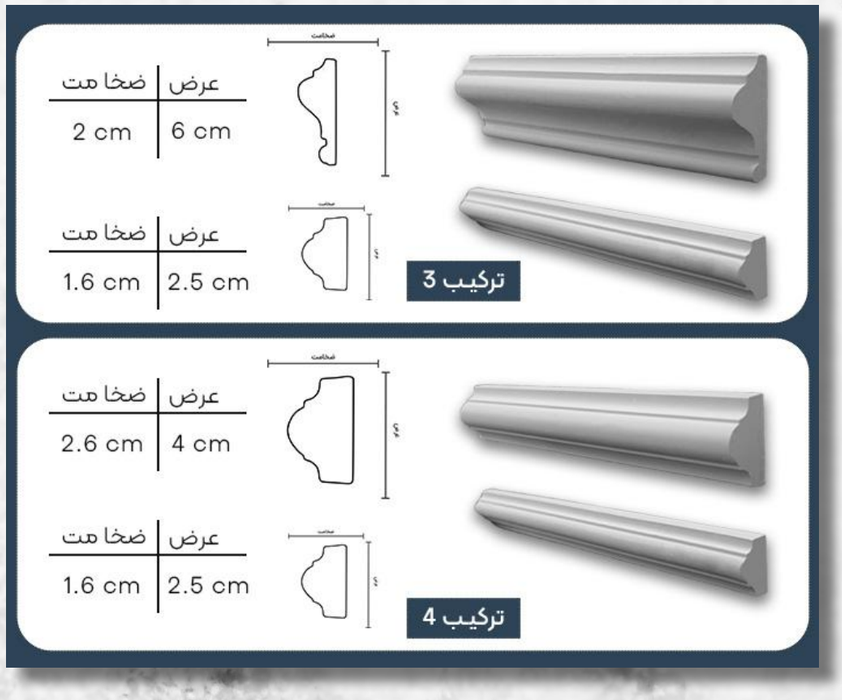

پیش ساخته دات کام

کد Fr - 316

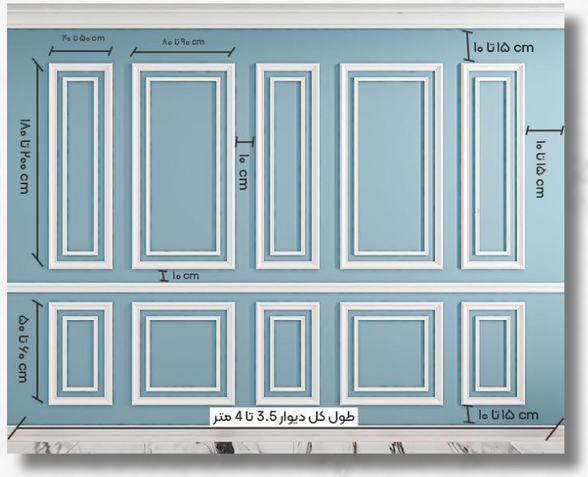

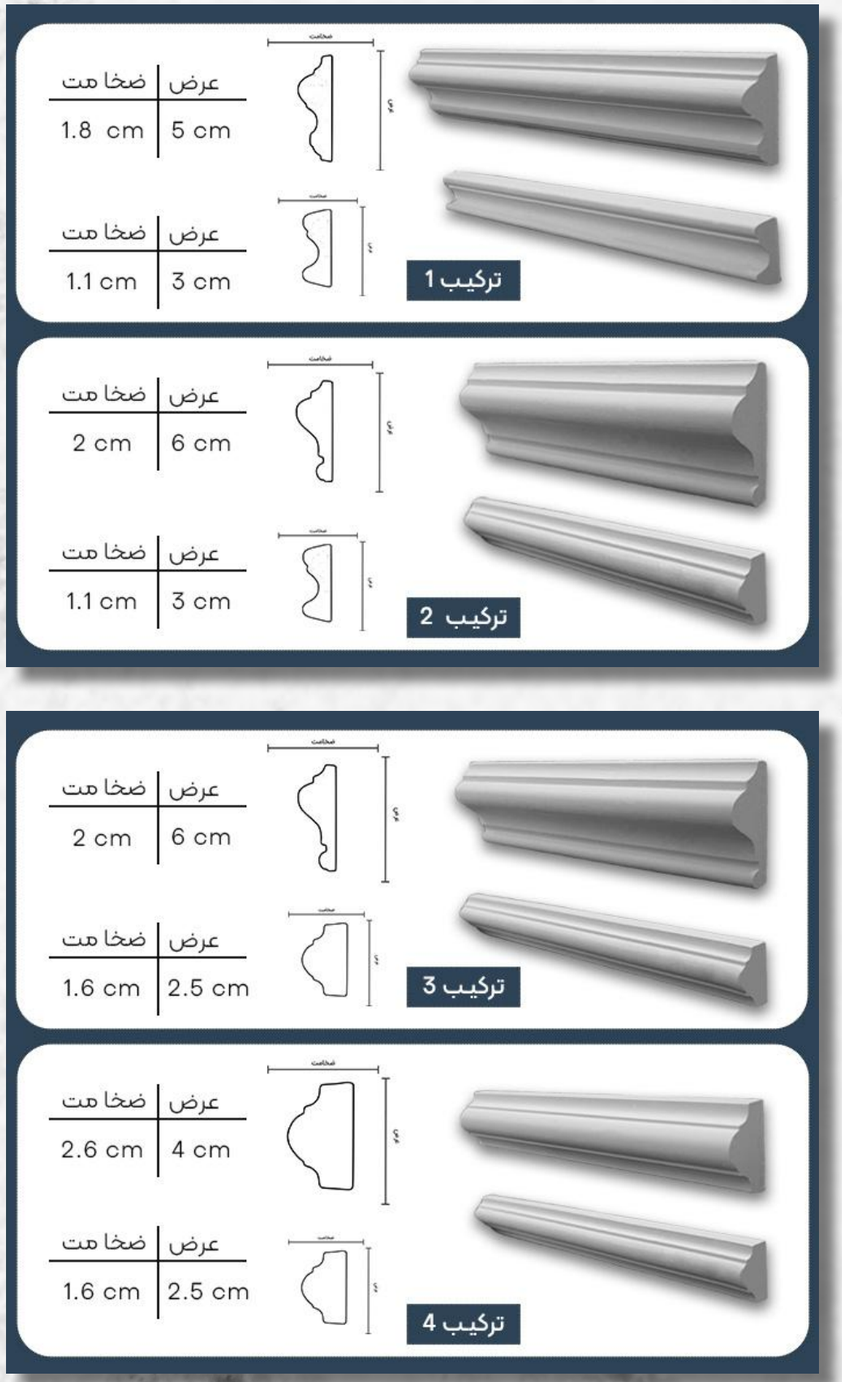

کد Fr - 317

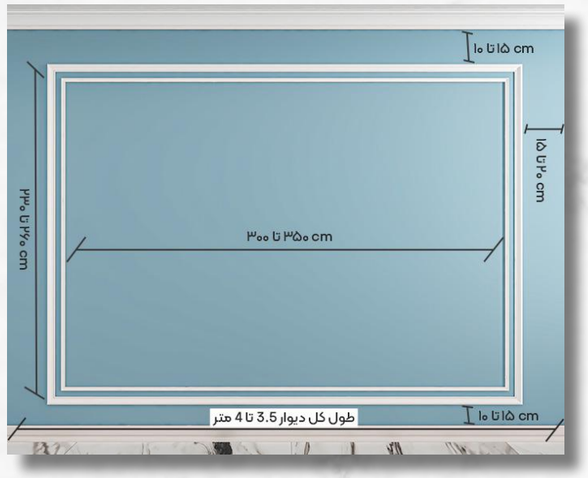
۱۰ تا ۱۵ cm
۱۵ تا ۲۰ cm
۲۲۰ تا ۲۷۰ cm
۳۰۰ تا ۳۵۰ cm
طول کل دیوار 3.5 تا 4 متر
۱۰ تا ۱۵ cm

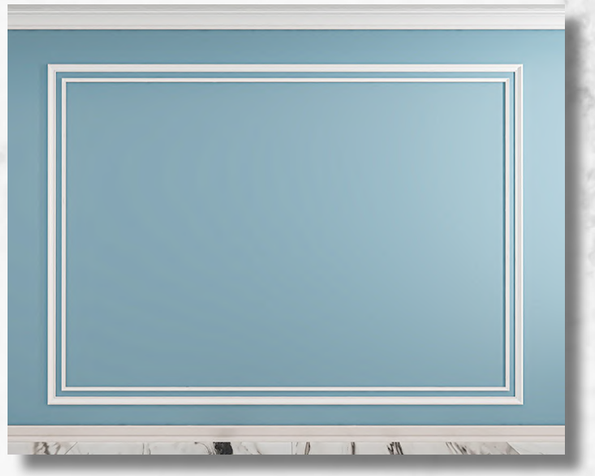

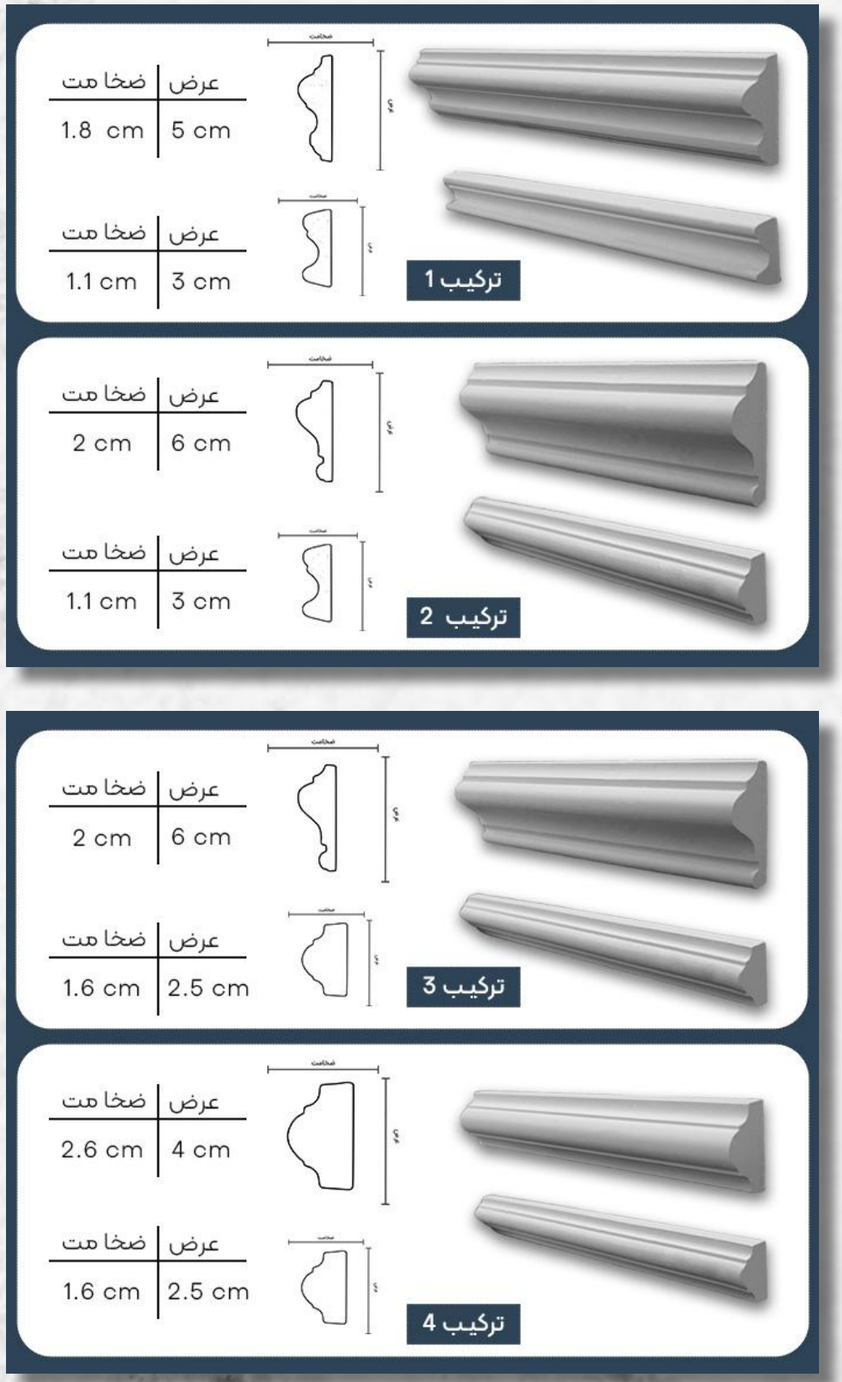
ضخامت
عرض
ضخا مت
1.8 cm
5 cm
1.1 cm
3 cm
ترکیب 1
2 cm
6 cm
1.1 cm
3 cm
ترکیب 2
2 cm
6 cm
1.6 cm
2.5 cm
ترکیب 3
2.6 cm
4 cm
1.6 cm
2.5 cm
ترکیب 4

کد Fr - 318

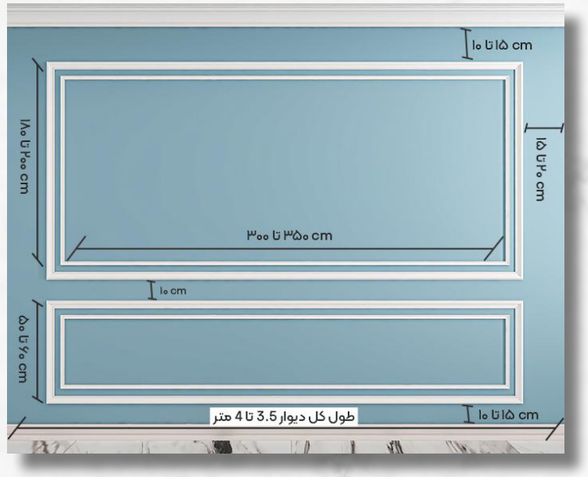
۱۰ تا ۱۵ cm
۱۸۰ تا ۲۰۰ cm
۱۵ تا ۲۰ cm
۳۰۰ تا ۳۵۰ cm
۱۰ cm
۵۰ تا ۷۰ cm
طول کل دیوار 3.5 تا 4 متر
۱۰ تا ۱۵ cm

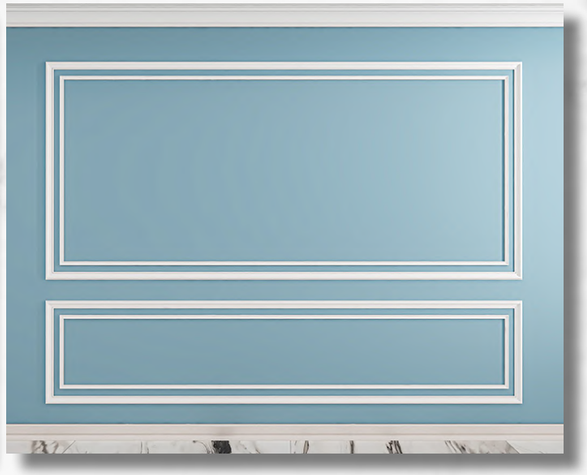

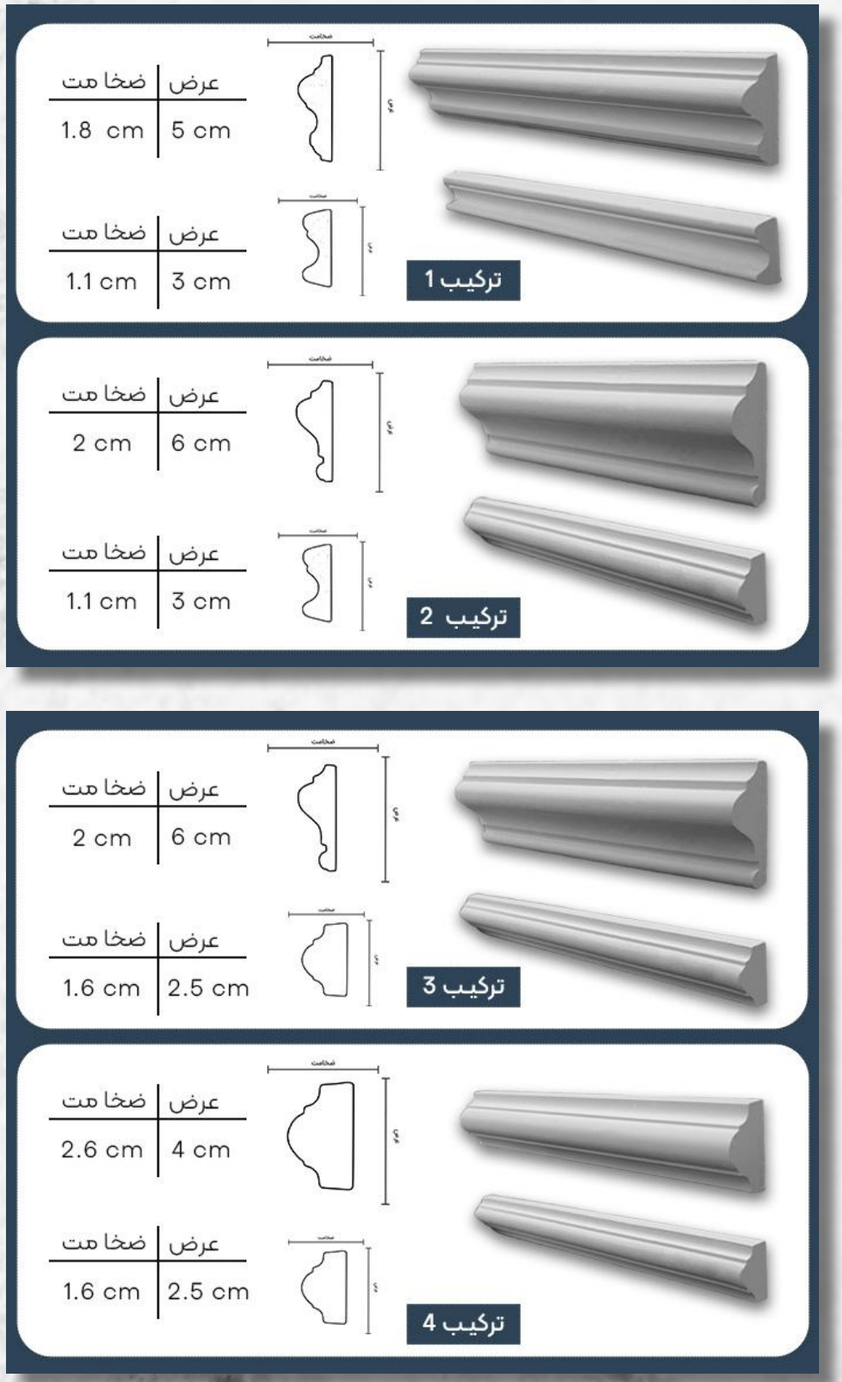
ضخامت
عرض
ضخا مت
5 cm
1.8 cm
3 cm
1.1 cm
ترکیب 1
6 cm
2 cm
3 cm
1.1 cm
ترکیب 2
6 cm
2 cm
2.5 cm
1.6 cm
ترکیب 3
4 cm
2.6 cm
2.5 cm
1.6 cm
ترکیب 4

پیش ساخته دات کام

کد Fr - 319

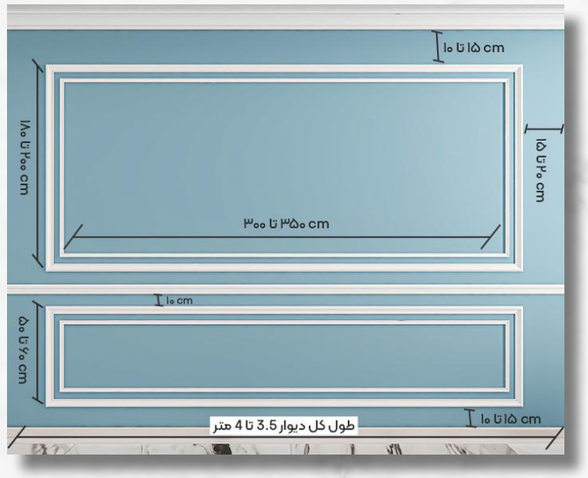

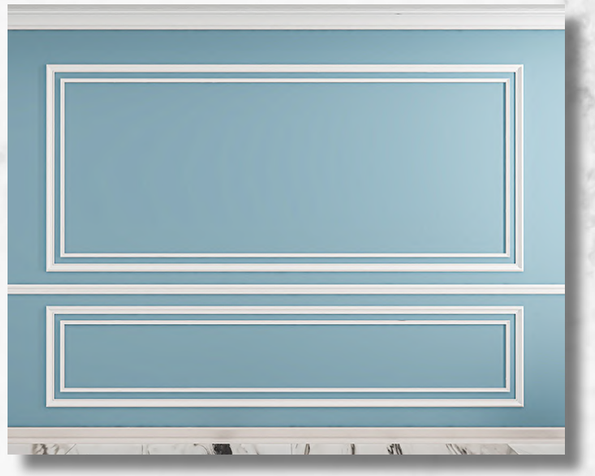

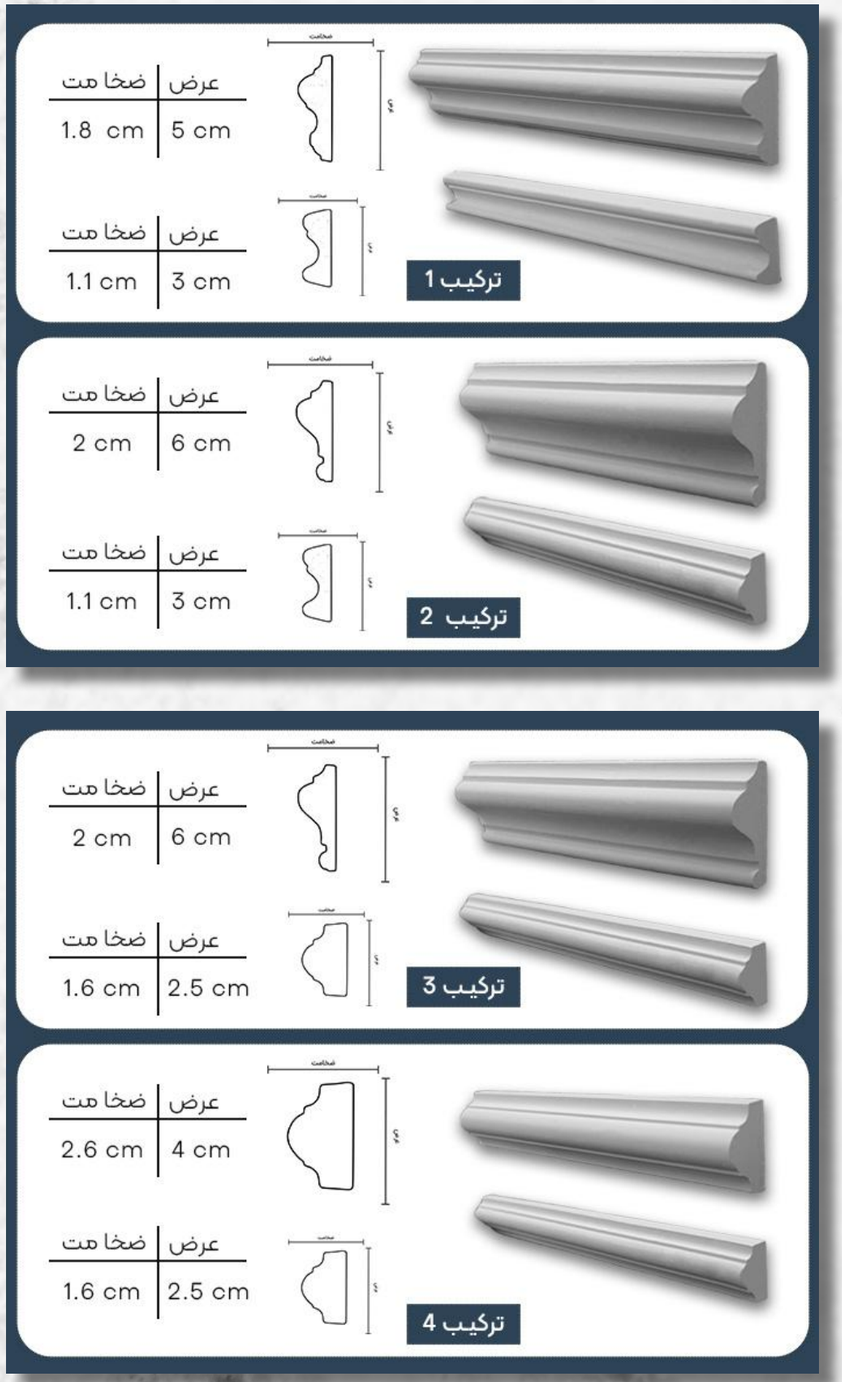

pishsakhte.com
021 - 77334390